DESPIECE TECNICO

Lavadoras
Lava-linge
Washing machines
Waschmaschine
Lavatrici
Máquinas de lavar roupa

Modelos:

LR-18 M
LA-18 M
LR-25 M
LA-25 M

Noviembre 2010 November
Revisado Enero 2013 January Revised

FAGOR

FAGOR INDUSTRIAL

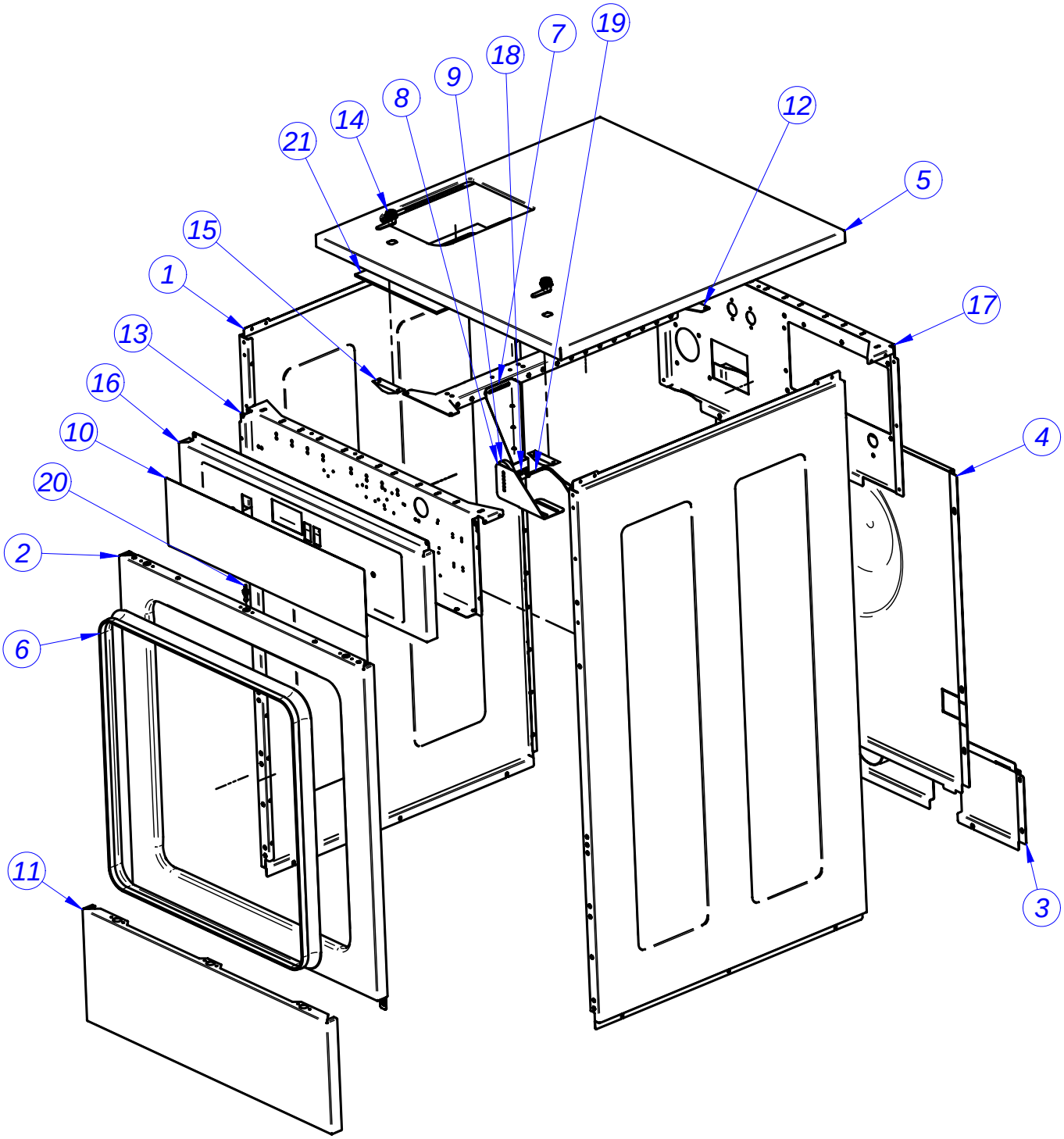

MUEBLE / CABINET

MUEBLE / CABINET																		ELIMINADO ELIMINATED	INTRODUCIDO INTRODUCED
ITEM	DENOMINACION	NAME	CODIGO	LR-18			LA-18			LR-25			LA-25						
				MP	M	MA	MP	M	MA	MP	M	MA	MP	M	MA				
1	PANEL LATERAL	SIDE PANEL	P634024000	2	2	2													
			P630352000				2	2	2										
			P644035000							2	2	2							
			P640330000										2	2	2				
2	PANEL FRONTAL	FRONT PANEL	P627808000	1	1	1													
			P637803000				1	1	1	1	1	1							
			P647804000										1	1	1				
S/Nº	CIERRE MUELLE	LOCK SPRING	X010503000	1	1	1	1	1	1	1	1	1	1	1	1				
3	PANEL POSTERIOR DESAGUE	DRAINAGE REAR PANEL	P620306000	1	1	1													
			P630307000				1	1	1										
			P644032000							1	1	1							
			P640305000										1	1	1				
4	PANEL POSTERIOR	REAR PANEL	P620382000	1	1	1													
			P630360000				1	1	1	1	1	1							
			P640337000										1	1	1				
5	ENCIMERA	WORKTOP	P634026000	1	1	1												12,03,12	
			12044483	1	1	1													12,03,12
			P630358000				1	1	1									12,03,12	
			12044482				1	1	1										12,03,12
			P644036000							1	1	1						12,03,12	
			12044486							1	1	1							12,03,12
			P640335000										1	1	1			12,03,12	
			12044485										1	1	1				12,03,12
S/Nº	CANTONERA R1	R1 CORNER	12039188	2	2	2	2	2	2										
6	CORTINA (METROS)	CURTAIN (METRES)	P620324000	2,5	2,5	2,5	2,5	2,5	2,5	2,5	2,5	2,5	2,5	2,5	2,5				
7	PORTA SENSOR DESEQ.	IMBALANCE SENSOR HOLDER	P630315000				1	1	1				1	1	1				
8	SOPORTE IMAN DESEQ.	IMBALANCE MAGNET HOLDER	P627063000				1	1	1				1	1	1				
9	IMAN DESEQUILIBRIO	IMBALANCE MAGNET HOLDER	P620337000				1	1	1				1	1	1				
10	ADHESIVO	ADHESIVE	12007721	1			1			1			1						
			12007722		1			1			1			1					
			12007719			1			1			1			1				
11	ZOCALO	SKIRTING	P627807000	1	1	1													
			P637802000				1	1	1	1	1	1							
			P647803000										1	1	1				
	KIT ZOCALO 18	ZOCALO KIT 18	1300000197																
	KIT ZOCALO 25	ZOCALO KIT 25	1300000198																
12	TRAVESAÑO CUBETERA	TRAY CROSS PIECE	P634025000	2	2	2							2	2	2				
			P630357000				2	2	2										
			P644037000							2	2	2							

MUEBLE / CABINET																	ELIMINADO ELIMINATED	INTRODUCIDO INTRODUCED
ITEM	DENOMINACION	NAME	CODIGO	LR-18			LA-18			LR-25			LA-25					
				MP	M	MA	MP	M	MA	MP	M	MA	MP	M	MA			
13	CONTRAPORTAMANDOS	COUNTERCONTROL HOLDER	P620373000	1	1													
			P620381000			1												
			P630353000				1	1		1	1							
			P630359000						1			1						
			P640331000										1	1				
			P640336000												1			
14	CERRADURA	LOCK	P620351000	2	2		2	2		2	2		2	2				
			P620387000			2			2			2			2			
15	RAMPA CIERRE ENCIMERA	WORKTOP LOCK RAMP	P620379000	2	2	2	2	2	2	2	2	2	2	2	2			
16	PORTAMANDOS	CONTROL HOLDER	P620374000	1	1													
			P620380000			1												
			P630354000				1	1		1	1							
			P630355000						1			1						
			P640332000										1	1				
			P640333000												1			
S/Nº	TAPON PUERTO SERIE PROG.	PORT PLUG	12023349	1			1			1			1					
S/Nº	INTERRUPTOR DE SETA ROJO	RED MUSHROOM SWITCH	Z513005000							1	1	1	1	1	1			
17	SOPORTE ELECTROVALVULAS	SOLENOID VALVE SUPPORT	P620372000	1	1	1												
			P630356000				1	1	1	1	1	1						
			P640334000										1	1	1			
18	AMARRRE SENSOR DESEQUILIB.	IMBALANCE SENSOR FASTENIN.	Z203010000				1	1	1				1	1	1			
19	SENSOR DESEQUILIBRIO	SENSOR IMBALANCE	Z203009000				1	1	1				1	1	1			
20	PITON	PITON	X012612000	10	10	10	10	10	10	10	10	10	10	10	10			
21	JUNTA CUBETA	TRAY SEAL	P610360000	1	1	1	1	1	1	1	1	1	1	1	1			

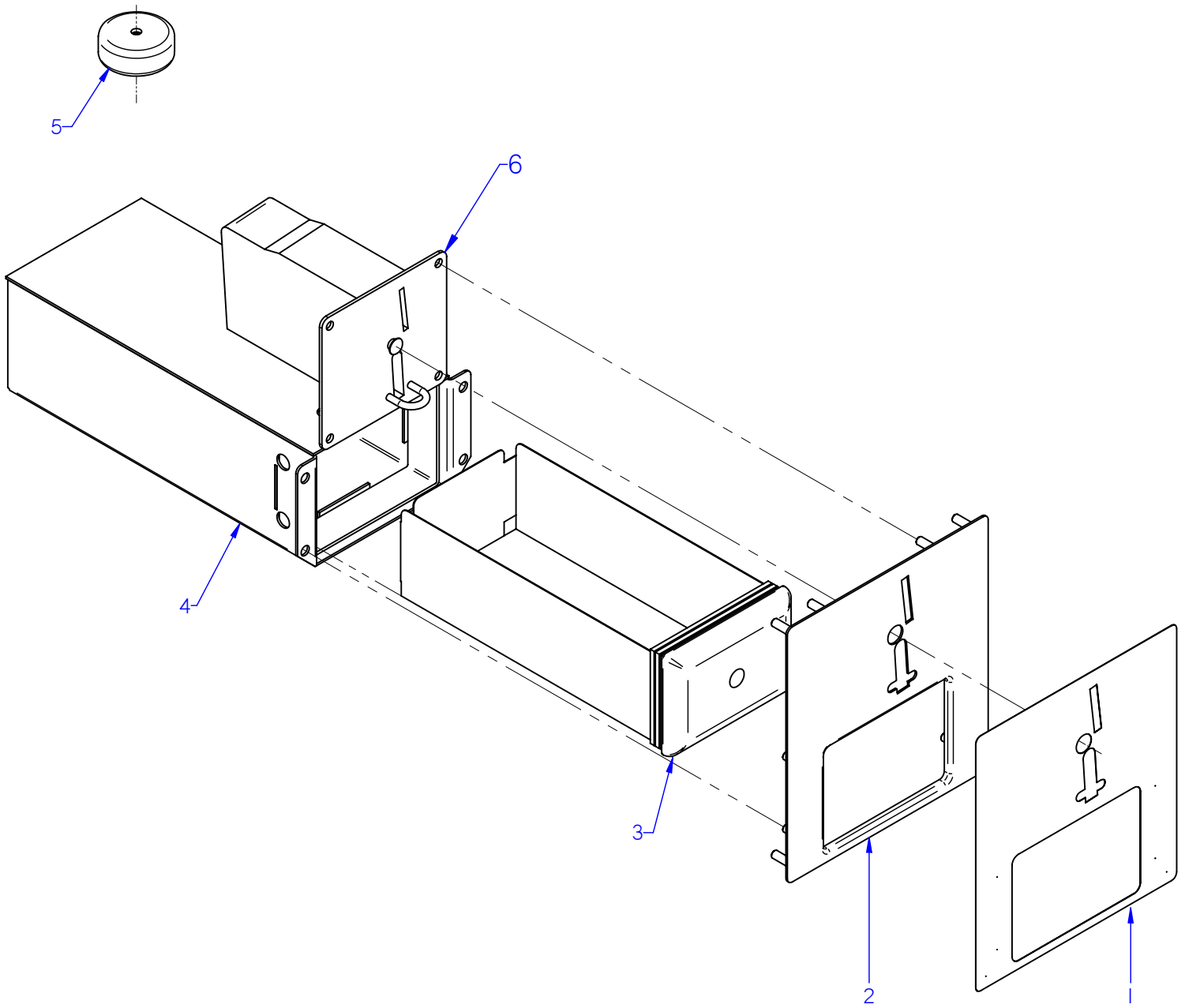

KIT MONEDERO

KIT MONEDERO / COIN SLOT KIT																	ELIMINADO ELIMINATED	INTRODUCIDO INTRODUCED
ITEM	DENOMINACION	NAME	CODIGO	LR-18			LA-18			LR-25			LA-25					
				MP	M	MA	MP	M	MA	MP	M	MA	MP	M	MA			
1	ADHESIVO MONEDERO FAGOR	COIN SLOT ADHESIVE FAGOR	P623041000			1			1			1			1			
2	CHAPA MONEDERO COMPL.	COIN SLOT PLATE COMPL.	P614005000			1			1			1			1		31.05.11	
S/Nº	CHAPA TAPA MONEDERO COMPL.	COIN SLOT PLATE TOP COMPL.	P614042000			1			1			1			1			31.05.11
S/Nº	CAJART.DD-250X250X250	CAJART.DD-250X250X250	CAJSAT0025			1			1			1			1			
3	CAJON MONEDAS	COIN DRAWER	P610407000			1			1			1			1			
4	PORTA CAJA MONEDAS COMPL.	COIN BOX HOLDER COMPL.	P614011000			1			1			1			1			
5	TRANSFORMADOR MONEDERO	COIN SLOT TRANSFORMER	P624014000			1			1			1			1			
6	MONEDERO WH (EUR-GBP)	COIN SLOT WH (EUR-GBP)	12023342			1			1			1			1			
6	MONEDERO WH (ARS-CLP-BRL)	COIN SLOT WH (ARS-CLP-BRL)	12044494			1			1			1			1			
6	MONEDERO WH (AUD-NZD-JPY)	COIN SLOT WH (AUD-NZD-JPY)	12044490			1			1			1			1			
6	MONEDERO WH (CNY-TWD-HKD)	COIN SLOT WH (CNY-TWD-HKD)	12044488			1			1			1			1			
6	MONEDERO WH (MAD-DZD-TND)	COIN SLOT WH (MAD-DZD-TND)	12044496			1			1			1			1			
6	MONEDERO WH (MYR-SGD-IDR)	COIN SLOT WH (MYR-SGD-IDR)	12044489			1			1			1			1			
6	MONEDERO WH (RUB-ROB-CZK)	COIN SLOT WH (RUB-ROB-CZK)	12044492			1			1			1			1			
6	MONEDERO WH (TRY-PLN)	COIN SLOT WH (TRY-PLN)	12044491			1			1			1			1			
6	MONEDERO WH (USD-MXN-CAD)	COIN SLOT WH (USD-MXN-CAD)	12044487			1			1			1			1			
6	MONEDERO WH (VEF-PEN-COP)	COIN SLOT WH (VEF-PEN-COP)	12044493			1			1			1			1			
	FAGOR KIT MONEDERO EUR-GBP	**FAGOR KIT COIN EUR-GBP**	**19004589**															
	FAGOR KIT MONEDE. ARS-CLP-BRL	**FAGOR KIT COIN ARS-CLP-BRL**	**19011106**															
	FAGOR KIT MONEDE. AUD-NZD-JPY	**FAGOR KIT COIN AUD-NZD-JPY**	**19004592**															
	FAGOR KIT MONED. CNY-TWD-HKD	**FAGOR KIT COIN CNY-TWD-HKD**	**19004591**															
	FAGOR KIT MONED. MAD-DZD-TND	**FAGOR KIT COIN MAD-DZD-TND**	**19011222**															
	FAGOR KIT MONED. MYR-SGD-IDR	**FAGOR KIT COIN MYR-SGD-IDR**	**19011062**															
	FAGOR KIT MONED. RUB-ROB-CZK	**FAGOR KIT COIN RUB-ROB-CZK**	**19011220**															
	FAGOR KIT MONEDERO TRY-PLN	**FAGOR KIT COIN TRY-PLN**	**19011104**															
	FAGOR KIT MONED. USD-MXN-CAD	**FAGOR KIT COIN USD-MXN-CAD**	**19004590**															
	FAGOR KIT MONED. VEF-PEN-COP	**FAGOR KIT COIN VEF-PEN-COP**	**19011221**															

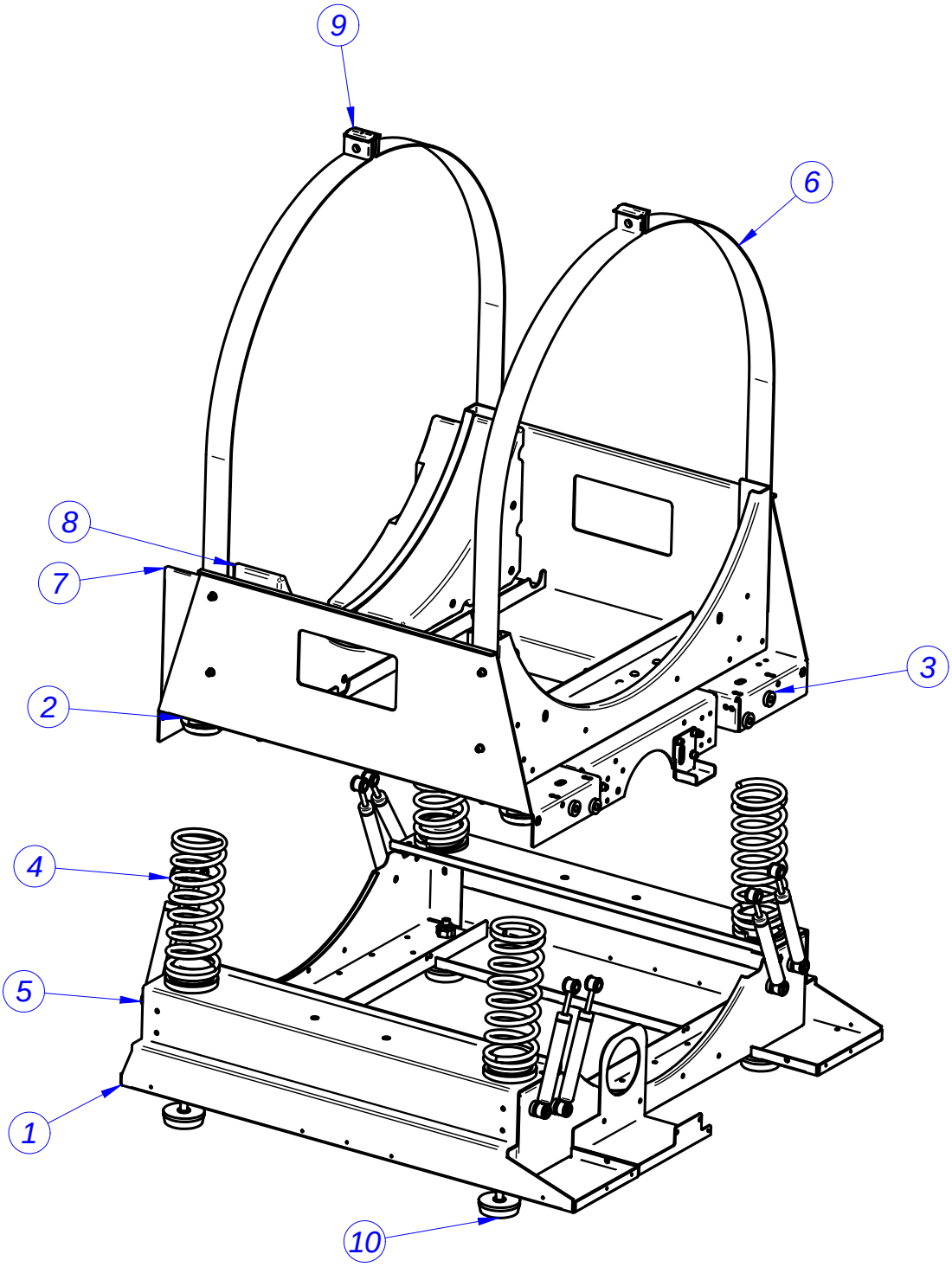
9
6
8
7
3
2
4
5
1
10

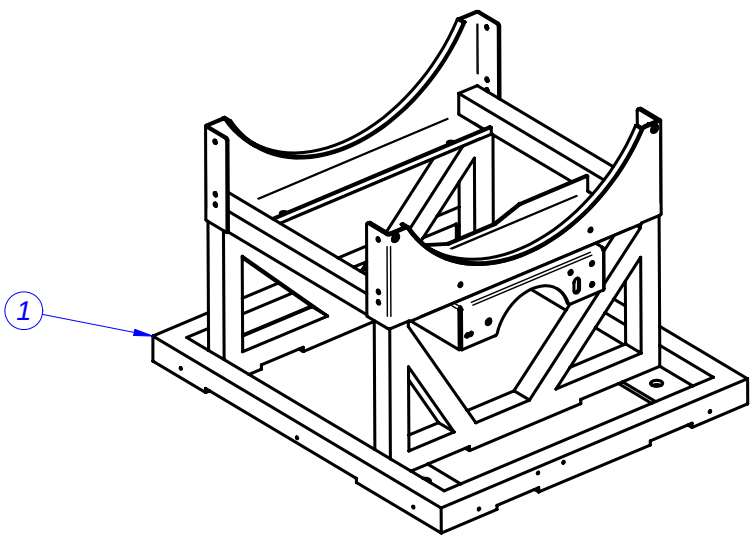
1

CUNA - ARMAZON / CRADLE - FRAME																		ELIMINADO ELIMINATED	INTRODUCIDO INTRODUCED
ITEM	DENOMINACION	NAME	CODIGO	LR-18			LA-18			LR-25			LA-25						
				M	MA		MP	M	MA	M	MA		MP	M	MA				
1	ARMAZON	FRAME	P634001000	1	1													02,05,11	
			P634031000	1	1														02,05,11
			P630104000				1	1	1										
			P644001000							1	1							02,05,11	
			P644042000							1	1								02,05,11
			P640101000										1	1	1				
2	BASE MUELLE	SPRING BASE	P620106000				8	8	8										
			P640111000										8	8	8				
3	CASQUILLO AMORTIGUADOR	DAMPER BUSHING	P620107000				16	16	16				16	16	16				
4	MUELLE	SPRING	P630106000				4	4	4										
			P640108000										4	4	4				
5	AMORTIGUADOR	DAMPER	P620115000				8	8	8										
			P630111000										8	8	8				
6	CUNA	CRADLE	P630207000				1	1	1										
			P640201000										1	1	1				
7	CONTRAPESO ANTERIOR	FRONT COUNTERWEIGHT	P630212000				2	2	2										
			P640205000										2	2	2				
8	CONTRAPESO POSTERIOR	REAR COUNTERWEIGHT	P630208000				2	2	2										
			P640208000										2	2	2				
9	AMARRE ABRAZADERA	CLAMP FASTENING	P640215000	4	4		4	4	4	4	4		4	4	4				
10	PATA	LEG	P626521000				4	4	4				4	4	4				

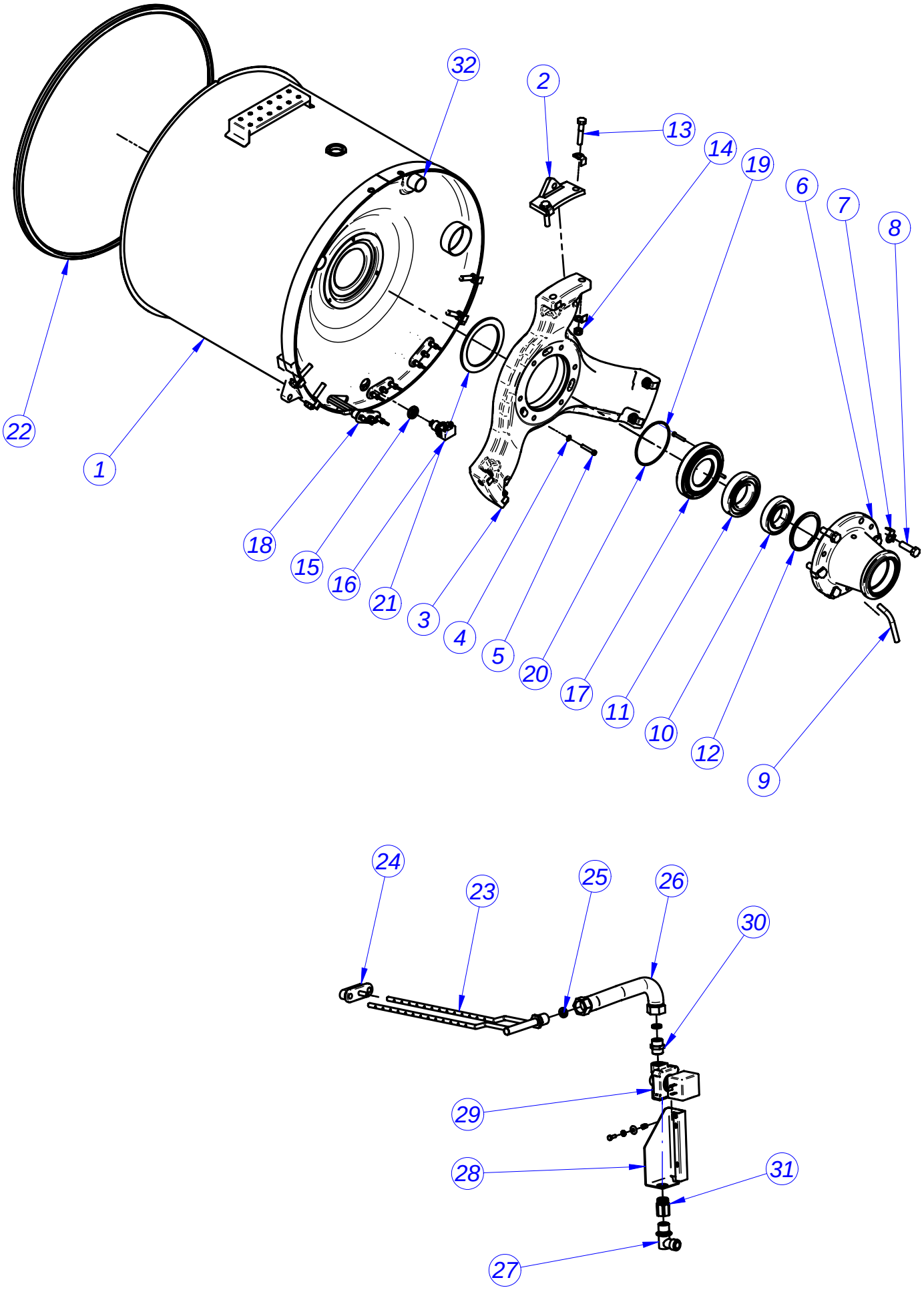
32
2
13
14
19
6
7
8
22
1
18
15
16
21
3
4
5
20
17
11
10
12
9
24
23
25
26
30
29
28
31
27

CUBA / TUB																		
ITEM	DENOMINACION	NAME	CODIGO	LR-18			LA-18			LR-25			LA-25			ELIMINADO ELIMINATED	INTRODUCIDO INTRODUCED
				E	AC	V	E	AC	V	E	AC	V	E	AC	V		
1	CUBA	TUB	P634012000	1	1	1										01,12,10	
			P634029000	1	1	1											01,12,10
			P636107000				1	1	1								
			P644012000							1	1	1				01,12,10	
			P644040000							1	1	1					01,12,10
			P646105000										1	1	1		
S/Nº	TAPÓN DESAGÜE	DRAIN PLUG	T305052000	1	1	1	1	1	1	1	1	1	1	1	1		
2	APOYO TORNILLOS	SCREW SUPPORT	P626014000	1	1	1											
			P636009000				1	1	1	1	1	1					
			P646012000										1	1	1		
3	REFUERZO FONDO CUBA	TUB BASE REINFORCEMENT	P626001000	1	1	1											
			P636001000				1	1	1	1	1	1					
			P646014000										1	1	1		
4	ARANDELA	WASHER	Q232040000	3	3	3	3	3	3	3	3	3	5	5	5		
5	TORN. INTERIOR REFUERZO	HEXAGONAL INTERIOR REINFOR	Q122045000	3	3	3	3	3	3	3	3	3	5	5	5		
6	SOPORTE RODAMIENTOS	BEARING SUPPORT	P626002000	1	1	1											
			P636002000				1	1	1	1	1	1					
			P646015000										1	1	1		
7	ARANDELA SEGURIDAD	SAFETY WASHER	Q271302000	6	6	6											
			Q271306000	12	12	12	18	18	18	18	18	18					
			Q271304000										30	30	30		
8	TORN. SOP. RODAMIENTOS	BEARING SUPPORT SCREW	Q151529000	6	6	6											
			Q151589000				6	6	6	6	6	6					
			Q151590000										10	10	10		
9	TUBO EVACUACION	DRAINAGE PIPE	P626015000	1	1	1	1	1	1	1	1	1	1	1	1		
10	RODAMIENTO EXTERIOR	OUTER BEARING	P626008000	1	1	1											
			P626009000				1	1	1	1	1	1					
			P644904000										1	1	1		
11	RODAMIENTO INTERIOR	INNER BEARING	P626009000	1	1	1											
			P636008000				1	1	1	1	1	1					
			P644903000										2	2	2		
12	ANILLO SEGURIDAD	CIRCLIP	Q301030000	1	1	1											
			Q301036000				1	1	1	1	1	1					
			Q301045000										1	1	1		
13	TORN. REFUERZO CUBA	TUB REINFORCEMENT SCREW	Q151530000	6	6	6											
			Q151535000				6	6	6	6	6	6					
			Q151590000										10	10	10		
14	TUERCA REFUERZO CUBA	TUB REINFORCEMENT NUT	Q221338000	6	6	6	6	6	6	6	6	6					
			Q221347000										10	10	10		
15	SOP.TERMOSTATO 1001713	THERMOSTAT SUPPORT 1001713	N503017000	1	1	1	1	1	1	1	1	1	1	1	1		

CUBA / TUB																		
ITEM	DENOMINACION	NAME	CODIGO	LR-18			LA-18			LR-25			LA-25			ELIMINADO ELIMINATED	INTRODUCIDO INTRODUCED
				E	AC	V	E	AC	V	E	AC	V	E	AC	V		
16	SONDA TEMPERATURA	TEMPERATURE PROBE	P503025000	1	1	1	1	1	1	1	1	1	1	1	1		
17	CASQUILLO CONTRARETEN	COUNTESEAL BUSHING	P626003000	1	1	1											
			P636003000				1	1	1	1	1	1					
			P646003000										1	1	1		
18	RESISTENCIA CALENTAMIENTO	HEATING RESISTOR	12023247	3													
			12023242				3	1									
			P533001000							3	1		3	1		* 31,01,12	
			12041359							3			3				* 31,01,12
			12024816											1			
19	TORN. CASQ. CONTRARETEN	COUNTERSEAL BUSHING SCREW	Q122034000	3	3	3	3	3	3	3	3	3	3	3	3		
20	JUNTA TÓRICA	O-RING	Q307075000	1	1	1											
			Q307077000				1	1	1	1	1	1					
			Q307083000										1	1	1		
21	JUNTA CASQ. CONTRARETEN	COUNTERSEAL BUSHING SCREW	P616013000	1	1	1											
			P636011000				1	1	1	1	1	1					
			P646017000										1	1	1		
22	JUNTA CUBA	TUB SEAL	P626110000	1	1	1											
			P636108000				1	1	1	1	1	1					
			P646110000										1	1	1		
23	INYECTOR VAPOR 10,13,18	STEAM JET 10,13,18	P615001000			1			1			1					
			P645002000												1		
24	CIERRE INYECTOR	INJECTOR LOCK	P445011000			1			1			1			1		
25	ARANDELA VAPOR 10, 13, 18	STEAM WASHER 10, 13, 18	P615002000			2			2								
			P535024000									2			2		
26	MANGUERA VAPOR	STEAM HOSE	P525005000			1			1								
			P545011000									1			1		
27	CODO	L-BEND	S115013000			1			1			1					
			Z718421000												1		
28	SOPORTE VALVULA	VALVE SUPPORT	P620327000			1			1			1					
			P645001000												1		
29	VALVULA VAPOR	STEAM VALVE	P615003000			1			1								
			P535023000									1			1		
30	RACOR M-M	M-M CONNECTION	S205023000			1			1			1					
			Z102301000												1		
31	RACOR H-M	H-M CONNECTION	X162101000			1			1			1					
32	TAPON VAPOR CUBA	VAPOR PLUG CUBA	P626135000				1	1	1				1	1	1	01.12.10	
<u>* EL CAMBIO SE REALIZARA A PARTIR DEL Nº DE SERIE 810002217</u>			**<u>* THIS CHANGE WILL BE DONE FROM SERIAL NUMBER 810002217</u>**														

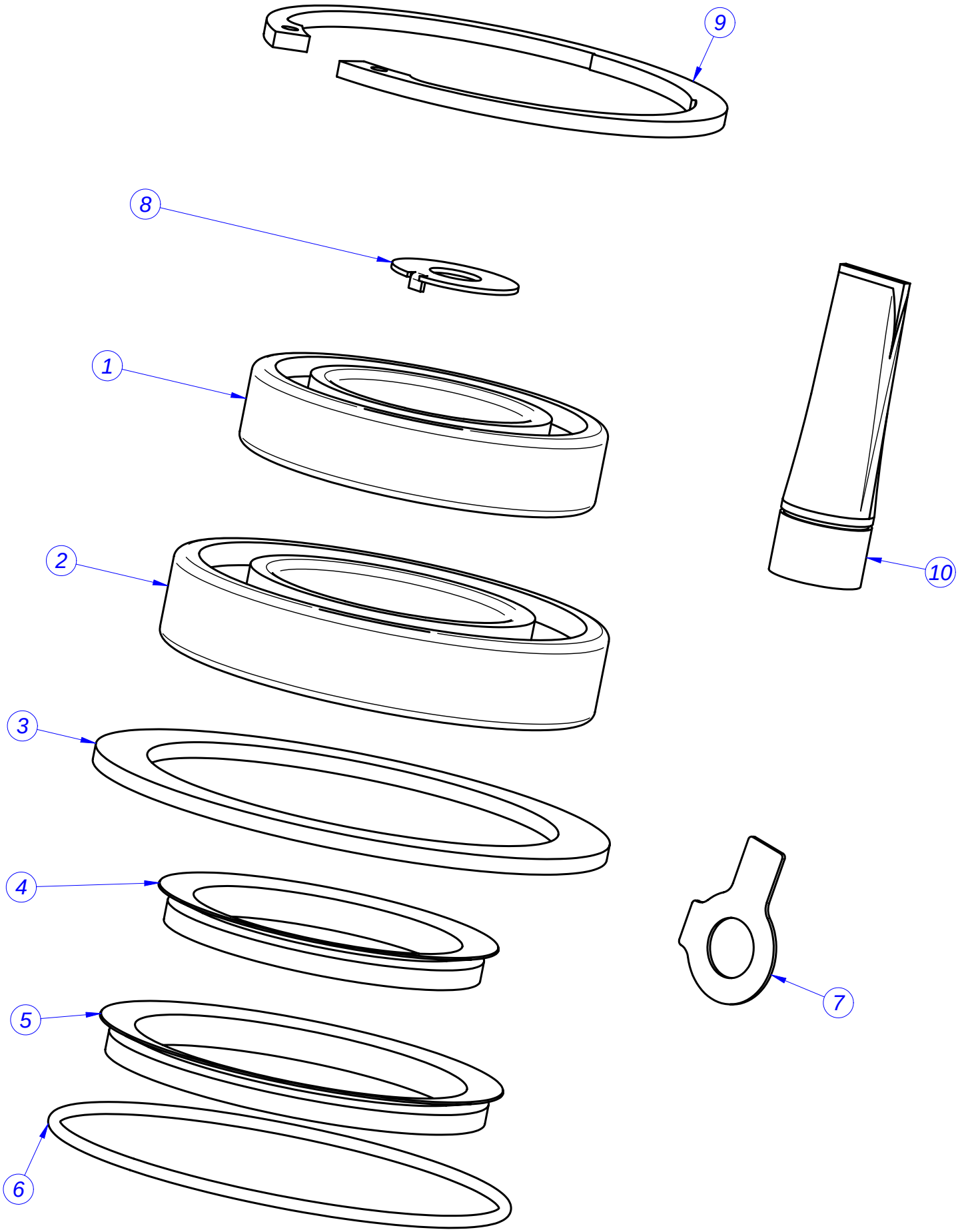
9
8
1
10
2
3
4
7
5
6

KIT RODAMIENTOS / BEARING KIT								ELIMINADO ELIMINATED	INTRODUCIDO INTRODUCED
ITEM	DENOMINACION	NAME	CODIGO	LR-18	LA-18	LR-25	LA-25		
	KIT RODAMIENTOS 13	**BEARING KIT 13**	**1300000084**	**1**					
	KIT RODAMIENTOS 18	**BEARING KIT 18**	**1300000085**		**1**	**1**			
	KIT RODAMIENTOS 25	**BEARING KIT 25**	**1300000164**				**1**		
1	RODAMIENTO EXTERIOR	OUTER BEARING	P626008000	1					
			P626009000		1	1			
			P644904000				1		
2	RODAMIENTO INTERIOR	INNER BEARING	P626009000	1					
			P636008000		1	1			
			P644903000				2		
3	JUNTA CASQ. CONTRARETEN	COUNTERSEAL BUSHING SCREW	P616013000	1					
			P636011000		1	1			
			P646017000				1		
4	RETEN V-RING 1	V-RING 1 RETAINER 1	P624914000	1					
			P634912000		1	1			
			P644916000				1		
5	RETEN V-RING 2	V-RING RETAINER 2	P624913000	1					
			P634911000		1	1			
			P644915000				1		
6	JUNTA TÓRICA	O-RING	Q307075000	1					
			Q307077000		1	1			
			Q307083000				1		
7	ARANDELA SEGURIDAD	SAFETY WASHER	Q271302000	6					
			Q271306000	12	18	18			
			Q271304000				30		
8	ARANDELA SEG. POLEA	SAFETY WASHER PULLEY	Q301329000	1	1	1	1		
9	ANILLO SEGURIDAD	CIRCLIP	Q301030000	1					
			Q301036000		1	1			
			Q301045000				1		
10	GRASA RETENES	GREASE SEALS	P536544000	1	1	1	1		

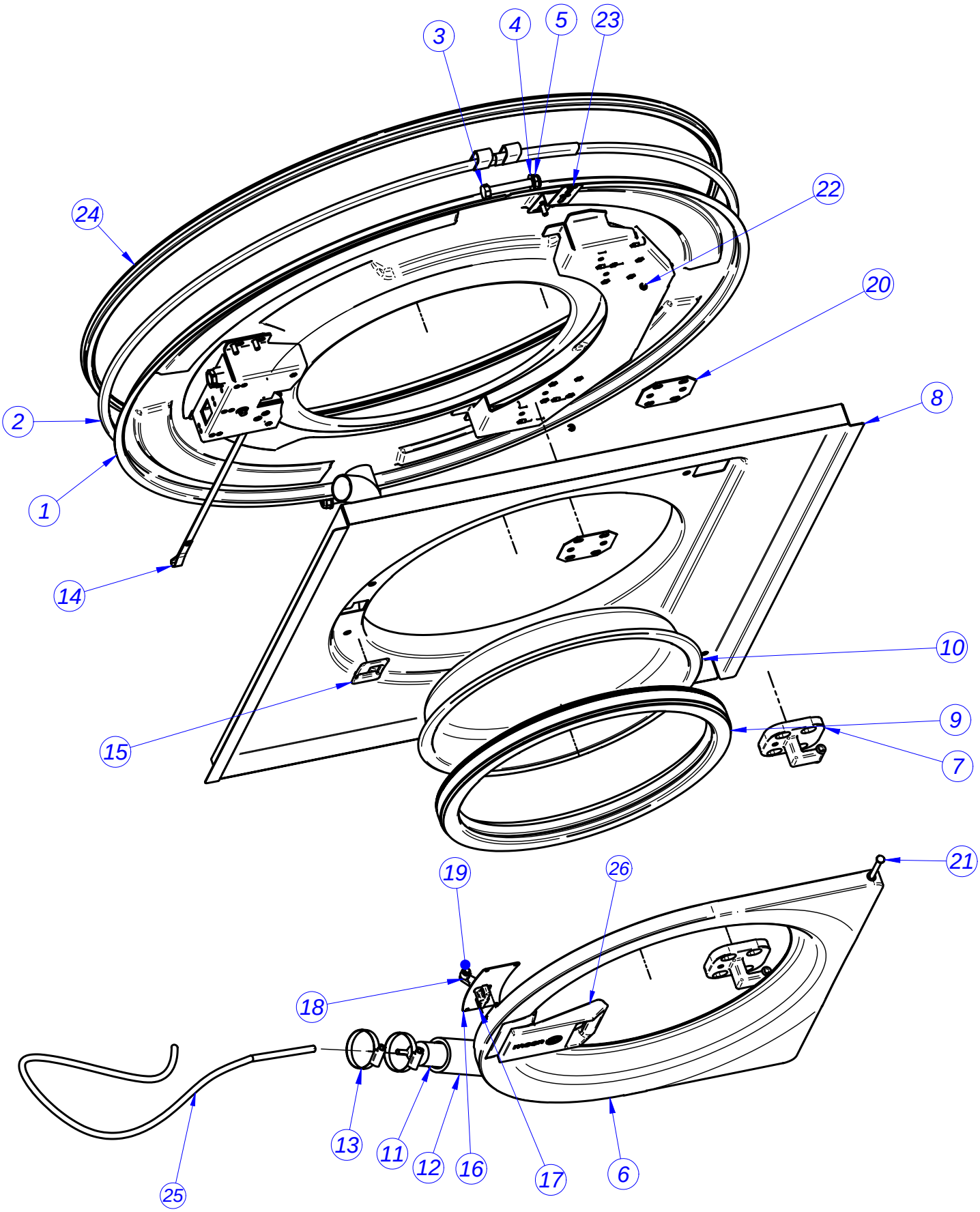
3
4
5
23
24
22
20
2
8
1
14
10
15
9
7
21
19
26
18
13
11
12
16
17
6
25

FRENTE CUBA / TUB FRONT								ELIMINADO ELIMINATED	INTRODUCIDO INTRODUCED
ITEM	DENOMINACION	NAME	CODIGO	LR-18	LA-18	LR-25	LA-25		
1	FRENTE CUBA COMPLETO	COMPLETE TUB FRONT	P626112000	1					
			P636110000		1	1			
			P646008000				1		
2	CIERRE CUBA	TUB LOCK	P626118000	1					
			P636112000		1	1			
			P646107000				2		
3	TORNILLO CIERRE CUBA	TUB LOCK SCREW	Q011369000	1	1	1	2		
4	ARAND. CIERRE	GROWER LOCK	Q232060000	2	2	2	4		
5	TUERCA CIERRE CUBA	TUB LOCK NUT	Q221306000	1	1	1	2		
6	PUERTA CON MANETA	DOOR WITH LEVER	P620532000	1	1	1	1		
S/Nº	PUERTA 13,8	DOOR 13,8	P620503000	1	1	1	1		
S/Nº	MANETA PUERTA FAGOR	DOOR HANDLE FAGOR	P620533000	1	1	1	1		
S/Nº	POMO FAGOR 2010	KNOB FAGOR 2010	P640502000	1	1	1	1		
S/Nº	TOR ALLEN M6x20 DIN 7984	ALLEN SCREW M6x20 DIN 7984	Q152062000	2	2	2	2		
S/Nº	ARANDELA SEGURIDAD 4	WASHER SAFETY 4	Q272020000	2	2	2	2		
S/Nº	MUELLE CIERRE	SPRING LOCK	P620510000	1	1	1	1		
S/Nº	PASADOR CIERRE	LOCKING PIN	P620511000	1	1	1	1		
7	BISAGRA PUERTA	DOOR HINGE	P620502000	2	2	2	2		
8	FONDO PUERTA	DOOR BASE	P620501000	1	1	1	1		
S/Nº	PERFIL GOMA GRIS EN U 12*6	GREY RUBBER PROFILE U12*6	3673700000	1	1	1	1		
9	JUNTA PUERTA	DOOR SEAL	P620528000	1	1	1	1		
10	MIRILLA PUERTA	DOOR WINDOW	P530503000	1	1	1	1		
11	CAMARA PRESOSTATO	PRESSURE SWITCH	P445002000	1	1	1	1		
12	CONDUCTO UNION	PIPE UNION	P502106000	1	1	1	1		
13	ABRAZADERA	CLAMP	Q881306000	2	2	2	2		
14	CIERRE COMPLETO	COMPLETE LOCK	P620531000	1	1	1	1		
15	EMBELLECEDOR CIERRE	LOCK TRIM	P620515000	1	1	1	1		
16	TAPA CIERRE	LID CLOSURE	P627816000	1	1	1	1		
17	GANCHO CIERRE	LOCK HOOK	P620505000	1	1	1	1		
18	CASQUILLO	BUSHING	P610506000	1	1	1	1		
19	ANILLO SEGURIDAD	CIRCLIP	Q302061000	1	1	1	1		
20	CALZO BISAGRA	HINGE WEDGE	P620521000	4	4	4	4		
21	PASADOR PUERTA	DOOR PIN	P620514000	2	2	2	2		
22	ARANDELA SEGURIDAD 4	SAFETY WASHER 4	Q272020000	2	2	2	2		
23	SOPORTE CONDUCTO	PIPE SUPPORT	P626128000	1	1	1	1		
24	JUNTA CUBA	TUB SEAL	P626110000	1					
			P636108000		1	1			
			P646110000				1		
25	TUBO GOMA NEGRO Ø 8*4	BLACK RUBBER HOSE Ø 8*4	3702400000	1	1	1	1		
26	POMO FAGOR 2010	FAGOR 2010 KNOB	P640502000	1	1	1	1		

FRENTE CUBA / TUB FRONT								ELIMINADO ELIMINATED	INTRODUCIDO INTRODUCED
ITEM	DENOMINACION	NAME	CODIGO	LR-18	LA-18	LR-25	LA-25		
S/Nº	MANETA PUERTA FAGOR	DOOR HANDLE FAGOR	P620533000	1	1	1	1		

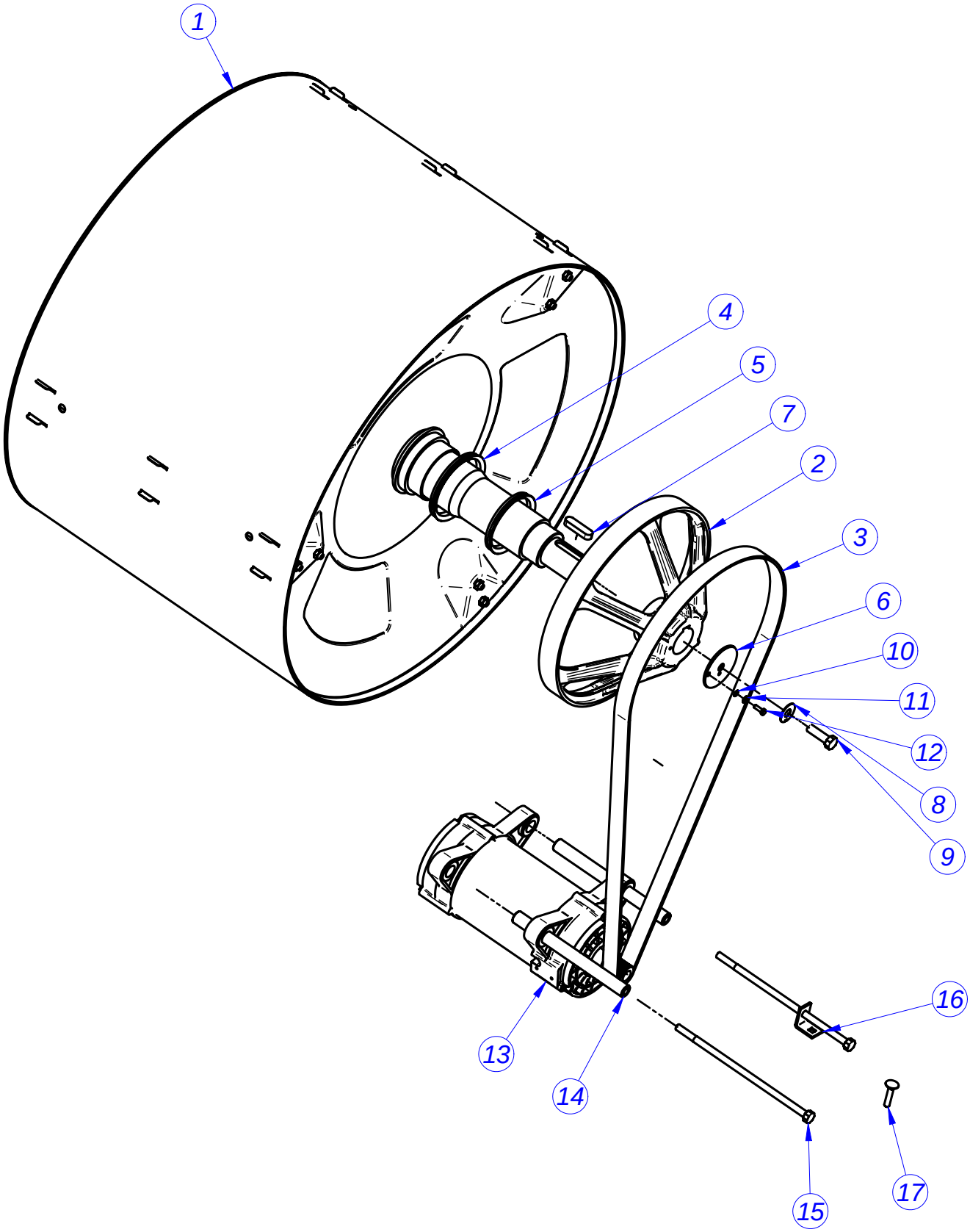
1
4
5
7
2
3
6
10
11
12
8
9
16
13
14
15
17

TAMBOR / DRUM																		
ITEM	DENOMINACION	NAME	CODIGO	LR-18			LA-18			LR-25			LA-25			ELIMINADO ELIMINATED	INTRODUCIDO INTRODUCED
				MP	M	MA	MP	M	MA	MP	M	MA	MP	M	MA		
1	TAMBOR COMPLETO	COMPLETE DRUM	P634010000	1	1	1											
			P634910000				1	1	1								
			P644010000							1	1	1					
			P644912000										1	1	1		
2	POLEA	PULLEY	P626006000	1	1	1	1	1	1	1	1	1					
			P646013000										1	1	1		
3	CORREA	BELT	P635902000	1	1	1										02,05,11	
			P625903000	1	1	1											02,05,11
			P635902000				1	1	1								
			P635908000							1	1	1					
			P645905000										1	1	1		
4	RETEN V-RING 1	V-RING RETAINER 1	P624914000	1	1	1											
			P634912000				1	1	1	1	1	1					
			P644916000										1	1	1		
5	RETEN V-RING 2	V-RING RETAINER 2	P624913000	1	1	1											
			P634911000				1	1	1	1	1	1					
			P644915000										1	1	1		
6	ARANDELA POLEA	PULLEY WASHER	12021832	1	1	1	1	1	1	1	1	1	1	1	1		
7	CHAVETA	COTTER PIN	P626010000	1	1	1	1	1	1	1	1	1	1	1	1		
8	ARANDELA SEGURIDAD	SAFETY WASHER	Q301329000	1	1	1	1	1	1	1	1	1	1	1	1		
9	TORNILLO POLEA	PULLEY SCREW	Q011376000	1	1	1	1	1	1	1	1	1	1	1	1		
10	ARANDELA A5	WASHER A5	Q232030000	1	1	1	1	1	1	1	1	1	1	1	1		
11	ARAND.ABAN. A5 A.304	FAN WASHER A5 A.304	Q242030000	1	1	1	1	1	1	1	1	1	1	1	1		
12	TORN.EXA. M5X15 A.304	HEX BOLT M5X15 A.304	Q012032000	1	1	1	1	1	1	1	1	1	1	1	1		
13	MOTOR	ENGINE	P635906000	1	1	1	1	1	1								
			P645902000							1	1	1	1	1	1		
14	TUBO SOPORTE MOTOR	MOTOR SUPPORT HOSE	P635907000	2	2	2	2	2	2								
			P645903000							2	2	2	2	2	2		
15	TORNILLO MOTOR	MOTOR SCREW	Q151527000	2	2	2	2	2	2								
			Q151591000							2	2	2	2	2	2		
16	TENSOR MOTOR	MOTOR TENSOR	P620214000	1	1	1	1	1	1	1	1	1	1	1	1		
17	TORNILLO TENSOR	TENSOR SCREW	Q151393000	1	1	1	1	1	1	1	1	1	1	1	1		

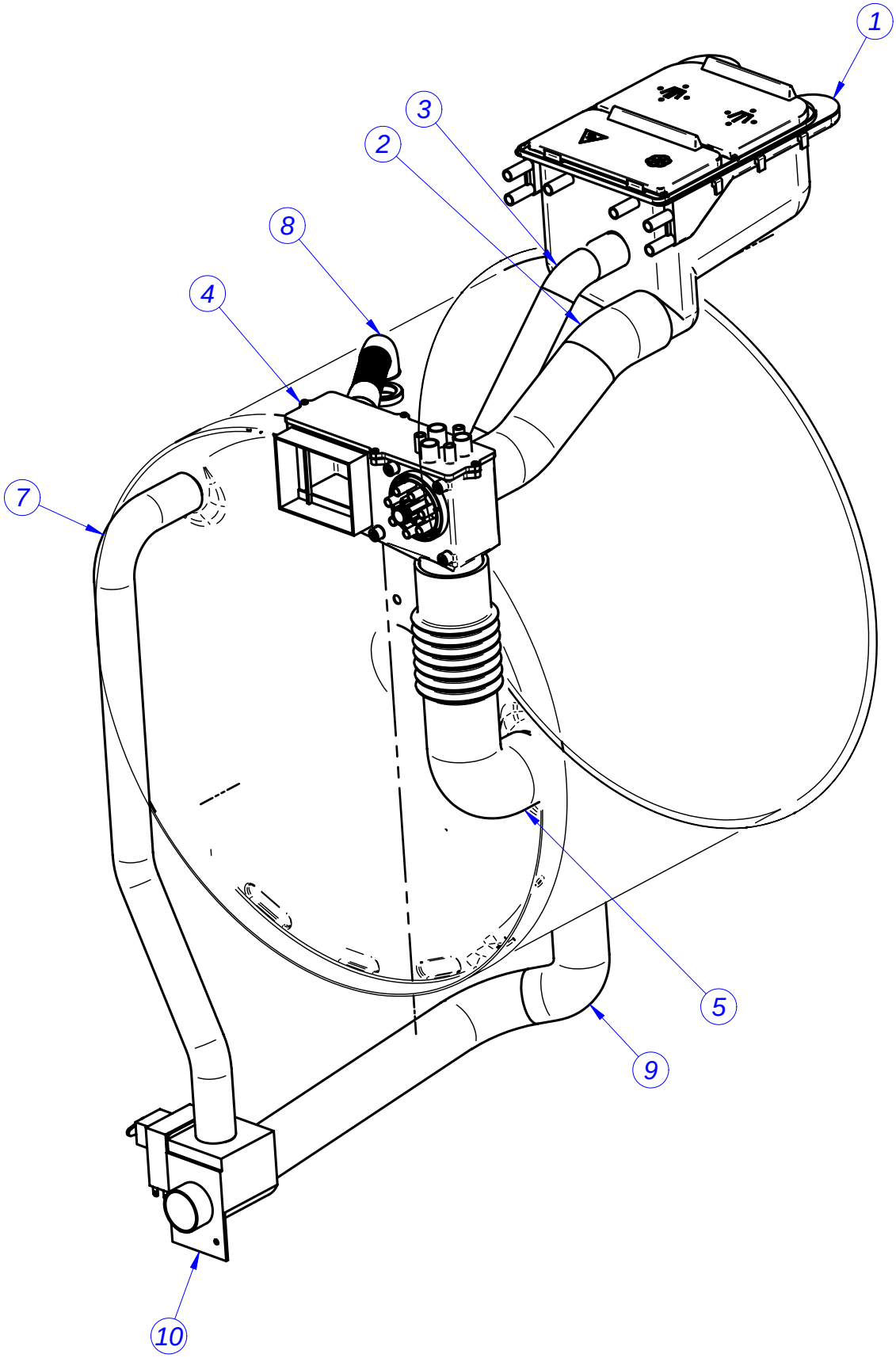
1
2
3
4
5
7
8
9
10

CUBETERA / TRAY																		ELIMINADO ELIMINATED	INTRODUCIDO INTRODUCED
ITEM	DENOMINACION	NAME	CODIGO	LR-18			LA-18			LR-25			LA-25						
				M	MA		MP	M	MA	M	MA		MP	M	MA				
1	CUBETA DETERGENTES	DETERGENT TRAY	P620712000	1	1		1	1	1	1	1		1	1	1				
S/Nº	TAPON CUBETA DETERGENTES	DETERGENT TRAY SUPPORT	P620724000	2	2		2	2	2	2	2		2	2	2				
S/Nº	APOYO CUBETA DETERGENTES	DETERGENT TRAY SUPPORT	P610360000	1	1		1	1	1	1	1		1	1	1				01.12.10
2	CONDUCTO CUBETERA	TRAY PIPE	P634022000	1	1								1	1	1				
			P630705000				1	1	1										
			P644033000							1	1								
3	CONDUCTO REBOSADERO CUBETERA	TRAY OVERFLOW PIPE	P634023000	1	1								1	1	1				
			P630706000				1	1	1										
			P644034000							1	1								
4	CAJA COLECTOR	MANIFOLD BOX	P620723000	1	1		1	1	1	1	1		1	1	1				
S/Nº	BARRERA COLECTOR	COLLECTOR BARRIER	P610717000	1	1		1	1	1	1	1		1	1	1		11,12,11		
S/Nº	BARRERA SALPICADERO	DASHBOARD BARRIER	12041839	1	1		1	1	1	1	1		1	1	1				11,12,11
S/Nº	BARRERA COLECT. OPUESTA	COLLECT. BARRIER OPPOSITE	P610718000	1	1		1	1	1	1	1		1	1	1		11,12,11		
S/Nº	TAPON CAJA COLECTOR 8	COLLECTOR BOX PLUG 8	P620726000	1	1		1	1	1	1	1		1	1	1				
S/Nº	TAPON CAJA COLECTOR 16	COLLECTOR BOX PLUG 16	P620727000	1	1		1	1	1	1	1		1	1	1				
S/Nº	JUNTA TAPA COLECTOR	BOARD COVER COLLECTOR	P620728000	1	1		1	1	1	1	1		1	1	1				
5	CONDUCTO ENTRADA AGUA	WATER INPUT PIPE	P620702000	1	1														
			P630701000				1	1	1	1	1		1	1	1				
7	CONDUCTO REBOSADERO	OVERFLOW PIPE	P620704000	1	1														
			P630702000				1	1	1										
			P640703000							1	1		1	1	1				
8	SALIDA VAPOR	STEAM OUTPUT	P620708000	1	1		1	1	1	1	1		1	1	1				
9	CONDUCTO DESAGÜE	DRAINAGE PIPE	P634021000	1	1														
			P630703000				1	1	1										
			P532119000							1	1		1	1	1				
S/Nº	TAPON DOBLE DESAGUE	DOUBLE PLUG DRAIN	P646526000	1	1		1	1	1	1	1		1	1	1				01.04.11
10	VALVULA	VALVE	P302120000	1	1		1	1	1										
			P532103000							1	1		1	1	1				

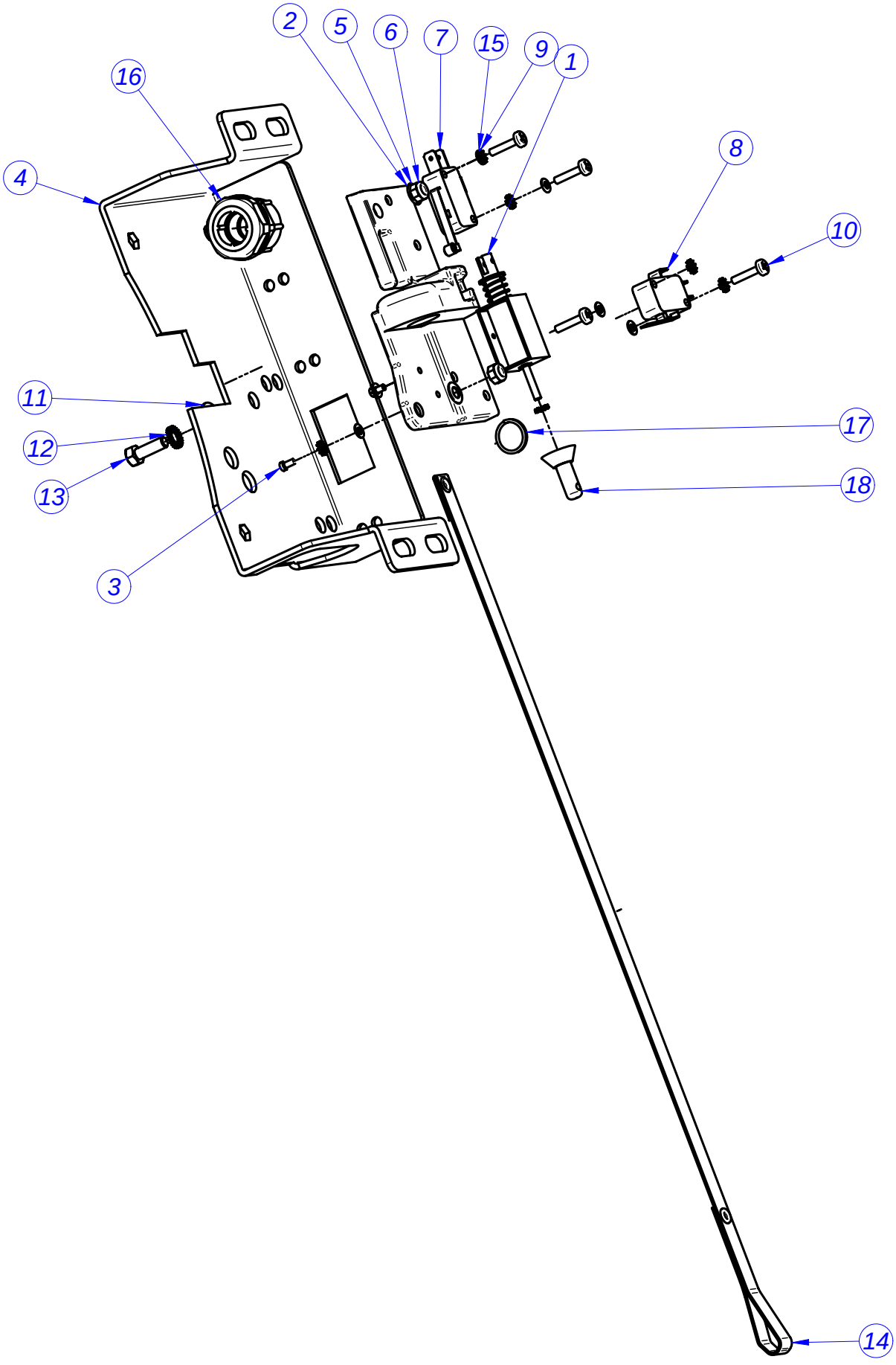
2
5
6
7
15
9
1
16
8
4
10
11
17
12
18
13
3
14

CIERRE / LOCK								ELIMINADO ELIMINATED	INTRODUCIDO INTRODUCED
ITEM	DENOMINACION	NAME	CODIGO	LR-18	LA-18	LR-25	LA-25		
	CIERRE COMPLETO	**COMPLETE LOCK**	**P620516000**	**1**	**1**	**1**	**1**	**02,10,11**	
	CIERRE COMPLETO FAGOR	**COMPLETE LOCK FAGOR**	**12003913**	**1**	**1**	**1**	**1**		**02,10,11**
1	ELECTROIMAN PUERTA	DOOR ELECTROMAGNET	P613002000	1	1	1	1		
2	BASE CIERRE V3	LOCK BASE V3	P620534000	1	1	1	1		
3	TORN. ALLEN M2.5x5	ALLEN SCREW M2.5x5	Q151396000	2	2	2	2		
4	CALZO CIERRE FAGOR 13,18,25	WEDGE FAGOR LOCK 13,18,25	P620530000	1	1	1	1		
5	ARANDELA A5	WASHER A5	Q232030000	2	2	2	2		
6	TUER.AUTOB.M5	SELF-LOCK NUT M5	Q222030000	2	2	2	2		
7	INTERRUPTOR PUERTA	DOOR SWITCH	R010534000	1	1	1	1		
8	INTERRUPTOR PUERTA PLANO	FLAT DOOR SWITCH	P620526000	1	1	1	1		
9	ARAND.ABAN. A.3 A304	FAN WASHER A.3 A304	Q242010000	8	8	8	8		
10	TORNILLO ALOMADO M3X15	CURVED SCREW M3X15	Q032012000	4	4	4	4		
11	ARANDELA 16X6X1.2 A.304	WASHER 16X6X1.2 A.304	Q302022000	1	1	1	1		
12	ARAND.ABAN. A5 A.304	FAN WASHER A5 A.304	Q242030000	1	1	1	1		
13	TORN.EXA. M5X15 A.304	HEX BOLT M5X15 A.304	Q012032000	1	1	1	1		
14	TIRADOR PUERTA	DOOR PULL	P620520000	1	1	1	1		
15	ARANDELA PLANA A3,DIN125	FLAT WASHER A3,DIN125	Q232010000	6	6	6	6		
16	PRENSA ESTOPAS	STUFFING BOX	R073004000	1	1	1	1		
17	ANILLO ELECTROIMAN	ELECTROMAGNETIC RING	P620525000	1	1	1	1		
18	DESBLOQUEO	UNLOCK	P620529000	1	1	1	1		
19	CABLEADO CIERRE	LOCK WIRING	P633010000	1	1	1	1		

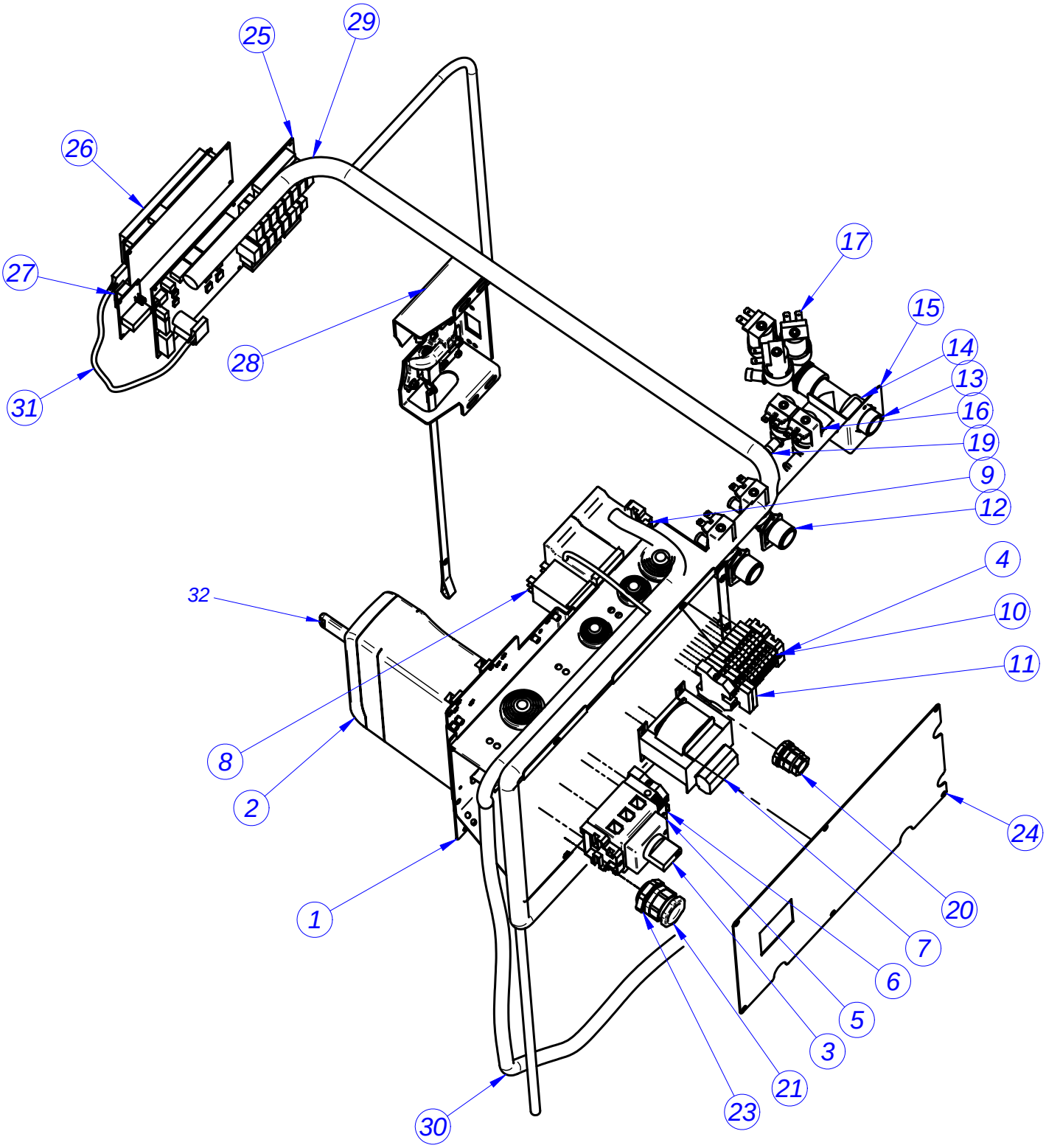
25
29
26
27
28
31
17
15
14
13
16
19
9
12
4
10
11
32
8
2
1
24
20
7
6
5
3
21
23
30

CUADRO ELECTRICO / ELECTRIC PANEL																							
ITEM	DENOMINACION	NAME	CODIGO	LR-18								LA-18								ELIMINADO ELIMINATED	INTRODUCIDO INTRODUCED
				MP			M			MA		MP			M			MA			
	CALENTAMIENTO			E	AC	V	E	AC	V	E	AC	E	AC	V	E	AC	V	E	AC		
1	PORTA CUADRO ELECTRICO	ELCTRIC PANEL HOLDER	P620347000	1	1	1	1	1	1	1	1										
			P644020000									1	1	1	1	1	1	1	1		
2	REP VARIADOR PROGRAMADO	REP VARIATOR PROGRAMMED	12045945	1	1	1	1	1	1	1	1										
			12038441									1	1	1	1	1	1	1	1		
S/Nº	CALZO VARIADOR	SHIM VARIATOR	12001578	1	1	1	1	1	1	1	1	1	1	1	1	1	1	1	1		
3	SECCIONADOR	SECCIONADOR	12024858		1	1		1	1		1		1	1		1	1		1		
			12024628	1			1			1		1			1			1			
4	TOPE FINAL	END STOP	Z263303000	3	3	3	3	3	3	3	3	3	3	3	3	3	3	3	3		
5	BORNA AZUL	BLUE TERMINAL	12025143	1	1	1	1	1	1	1	1	1	1	1	1	1	1	1	1		
6	BORNA TIERRA	EARTH TERMINAL	12024515	1	1	1	1	1	1	1	1	1	1	1	1	1	1	1	1		
7	TRANSFORMADOR	TRANSFORMER	P623028000	1	1	1	1	1	1	1	1	1	1	1	1	1	1	1	1		
8	RELE 230V AC 50/60Hz 16A 2vía	RELAY 16A 230V AC 50/60Hz 2v	Z203062000	2	2	2	2	2	2	2	2	2	2	2	2	2	2	2	2		
9	CONTACTOR CALENTAMIENTO	HEATING CONTACTOR	12024040	2			2			2		2			2			2			
			12024039		1			1			1		1			1			1		
10	REGLETA DOSIFICACION	DISPENSER TERMINAL STRIP	12025180	8	8	8	5	5	5	6	6	8	8	8	5	5	5	5	5		
11	BORNA PORTAFUSIBLE	FUSEHOLDER TERMINAL	R073005000	2	2	2	2	2	2	2	2	2	2	2	2	2	2	2	2		
12	ELECTROVALVULA SIMPLE	SIMPLE SOLENOID VALVE	12025161	2	1	2	1		1			2	1	2	1		1	1			
13	RACOR 3/4"	3/4" CONNECTION	12024396	1	1	1	1	1	1	1	1	1	1	1	1	1	1	1	1		
14	Te A 90º	T at 90º	P535020000	1	1	1	1	1	1	1	1	1	1	1	1	1	1	1	1		
15	TOPE ELECTROVALVULA	SOLENOID VALVE STOP	P535003000	1	1	1	1	1	1	1	1	1	1	1	1	1	1	1	1		
16	ELECTROVALVULA DOBLE	DOUBLE SOLENOID VALVE	12023794	1	1	1	1	1	1	1	1	1	1	1	1	1	1	1	1		
17	ELECTROVALVULA TRIPLE	TRIPLE SOLENOID VALVE	12023921				1	1	1	1	1	1	1	1	1	1	1	1	1		
19	REGULADOR VERDE	GREEN REGULATOR	P443042000	2	2	2	2	2	2	2	2	2	2	2	2	2	2	2	2		
20	PRENSA ESTOPA DOSIFICACION	DISPENSER STUFFING BOX	R073004000	1	1	1	1	1	1	1	1	1	1	1	1	1	1	1	1		
21	PRENSA ESTOPA PG-21	STUFFING BOX PG-21	R023013000	1	1	1	1	1	1	1	1	1	1	1	1	1	1	1	1		
22	JUNTA GOMA	RUBBER SEAL	R023026000	1	1	1	1	1	1	1	1	1	1	1	1	1	1	1	1		
23	TUERCA ROSCA Pg 21	SCREW THREAD Pg 21	Q223016000	1	1	1	1	1	1	1	1	1	1	1	1	1	1	1	1		
24	TAPA CONEXIONES	CONNECTIONS COVER	12001580		1	1		1	1		1		1	1		1	1		1		
			12001581	1			1			1		1			1			1			
25	PLACA ENTRADAS-SALIDAS	INLET-OUTLET PLATE	12024457	1	1	1						1	1	1							
			12024197				1	1	1	1	1				1	1	1	1	1		
26	VISUALIZADOR	VIEWER	12023357	1	1	1						1	1	1							
			12024780				1	1	1	1	1				1	1	1	1	1		
27	INTERRUPTOR GENERAL	POWER SWITCH	12024634	1	1	1	1	1	1			1	1	1	1	1	1				
27	CABLEADO CONECTOR PUENTE	WIRING CONNECTOR BRIDGE	12025206							1	1							1	1		
28	CIERRE COMPLETO	COMPLETE LOCK	12003913	1	1	1	1	1	1	1	1	1	1	1	1	1	1	1	1		
29	INSTALACION GENERAL	GENERAL INSTALLATION	12007942	1	1	1	1	1	1	1	1	1	1	1	1	1	1	1	1		

CUADRO ELECTRICO / ELECTRIC PANEL																							
ITEM	DENOMINACION	NAME	CODIGO	LR-18								LA-18								ELIMINADO ELIMINATED	INTRODUCIDO INTRODUCED
				MP			M			MA		MP			M			MA			
	CALENTAMIENTO			E	AC	V	E	AC	V	E	AC	E	AC	V	E	AC	V	E	AC		
30	CABLE CALENTAMIENTO	HEATING CABLE	12024944	1			1			1		1			1			1			
			12025067			1			1					1			1				
			12024818										1			1			1		
31	CABLE COMUNICACION	COMMUNICATION CABLE	12025136	1	1	1						1	1	1							
			12023293				1	1	1	1	1				1	1	1	1	1		
32	PLC PROGRAMADO 2,2KW	PLC PROGRAMMED 2,2KW	12043486	1	1	1	1	1	1	1	1										
32	PLC PROGRAMADO 2,2KW	PLC PROGRAMMED 2,2KW	12002437									1	1	1	1	1	1	1	1		

CUADRO ELECTRICO / ELECTRIC PANEL																					
ITEM	DENOMINACION / CALENTAMIENTO	NAME	CODIGO	LR-25								LA-25								ELIMINADO ELIMINATED	INTRODUCIDO INTRODUCED
				MP			M			MA		MP			M			MA			
				E	AC	V	E	AC	V	E	AC	E	AC	V	E	AC	V	E	AC		
1	PORTA CUADRO ELECTRICO	ELCTRIC PANEL HOLDER	P644020000	1	1	1	1	1	1	1	1	1	1	1	1	1	1	1	1		
2	REP VARIADOR PROGRA. 400V	REP VARIATOR PROGRA. 400V	12038440	1	1	1	1	1	1	1	1	1	1	1	1	1	1	1	1	13,02,12	
2	REP VARIADOR PROGRA. 230V	REP VARIATOR PROGRA. 230V	12038439	1	1	1	1	1	1	1	1	1	1	1	1	1	1	1	1	13,02,12	
2	REP VARIADOR PROGRA. LR-25	REP VARIATOR PROGRA. LR-25	12045944	1	1	1	1	1	1	1	1										13,02,12
2	REP VARIADOR PROGRA. LA-25	REP VARIATOR PROGRA. LA-25	12043612									1	1	1	1	1	1	1	1		13,02,12
S/Nº	CALZO VARIADOR	SHIM VARIATOR	12001564	1	1	1	1	1	1	1	1	1	1	1	1	1	1	1	1		
3	SECCIONADOR	SECCIONADOR	12024858		1	1		1	1		1		1	1		1	1		1		
			12024628	1			1			1		1			1			1			
4	TOPE FINAL	END STOP	Z263303000	3	3	3	3	3	3	3	3	3	3	3	3	3	3	3	3		
5	BORNA AZUL	BLUE TERMINAL	12025143	1	1	1	1	1	1	1	1	1	1	1	1	1	1	1	1		
6	BORNA TIERRA	EARTH TERMINAL	12024515	1	1	1	1	1	1	1	1	1	1	1	1	1	1	1	1		
7	TRANSFORMADOR	TRANSFORMER	P623028000	1	1	1	1	1	1	1	1	1	1	1	1	1	1	1	1		
8	CONTACTOR 230V AC 50/60Hz	CONTACTOR 230V AC 50/60Hz	12041014	2			2			2		2			2			2			
9	CONTACTOR CALENTAMIENTO	HEATING CONTACTOR	12024040		2	1		2	1		1		2	1		2	1		1		
S/Nº	CONTACTOR AUXILIAR 230V	AUXILIARY CONTACTOR 230V	12043923							1								1			01,02,12
10	REGLETA DOSIFICACION	DISPENSER TERMINAL STRIP	12025180	8	8	8	6	6	6	6	6	8	8	8	5	5	5	5	5		
11	BORNA PORTAFUSIBLE	FUSEHOLDER TERMINAL	R073005000	2	2	2	2	2	2	2	2	2	2	2	2	2	2	2	2		
12	ELECTROVALVULA SIMPLE	SIMPLE SOLENOID VALVE	12025161	1	1	1	1	1	1	1	1	1	1	1	1	1	1	1	1		
13	RACOR 3/4"	3/4" CONNECTION	12024396	5	5	7	4	4	6	4	4	5	5	7	4	4	6	4	4		
14	Te A 90º	T at 90º	P535020000	1	1	1	1	1	1	1	1	1	1	1	1	1	1	1	1		
15	TOPE ELECTROVALVULA	SOLENOID VALVE STOP	P535003000	1	1	1	1	1	1	1	1	1	1	1	1	1	1	1	1		
17	ELECTROVALVULA TRIPLE	TRIPLE SOLENOID VALVE	12023921				1	1	1	1	1	1	1	1	1	1	1	1	1		
19	REGULADOR VERDE	GREEN REGULATOR	P443042000	2	2	2	2	2	2	2	2	2	2	2	2	2	2	2	2		
20	PRENSA ESTOPA DOSIFICACION	DISPENSER STUFFING BOX	R073004000	1	1	1	1	1	1	1	1	1	1	1	1	1	1	1	1		
21	PRENSA ESTOPA PG-21	STUFFING BOX PG-21	R023013000	1	1	1	1	1	1	1	1	1	1	1	1	1	1	1	1		
22	JUNTA GOMA	RUBBER SEAL	R023026000	1	1	1	1	1	1	1	1	1	1	1	1	1	1	1	1		
23	TUERCA ROSCA Pg 21	SCREW THREAD Pg 21	Q223016000	1	1	1	1	1	1	1	1	1	1	1	1	1	1	1	1		
24	TAPA CONEXIONES	CONNECTIONS COVER	12001580		1	1		1	1		1		1	1		1	1		1		
			12001581	1			1			1		1			1			1			
25	PLACA ENTRADAS-SALIDAS	INLET-OUTLET PLATE	12024457	1	1	1						1	1	1							
			12024197				1	1	1	1	1				1	1	1	1	1		
26	VISUALIZADOR	VIEWER	12023357	1	1	1						1	1	1							
			12024780				1	1	1	1	1				1	1	1	1	1		
27	INTERRUPTOR GENERAL	POWER SWITCH	12024634	1	1	1	1	1	1			1	1	1	1	1	1				
27	CABLEADO CONECTOR PUENTE	WIRING CONNECTOR BRIDGE	12025206	1	1	1	1	1	1	1	1	1	1	1	1	1	1	1	1		
28	CIERRE COMPLETO	COMPLETE LOCK	12003913	1	1	1	1	1	1	1	1	1	1	1	1	1	1	1	1		
29	INSTALACION GENERAL	GENERAL INSTALLATION	12023366	1	1	1	1	1	1	1	1	1	1	1	1	1	1	1	1		

CUADRO ELECTRICO / ELECTRIC PANEL																						ELIMINADO ELIMINATED	INTRODUCIDO INTRODUCED
ITEM	DENOMINACION	NAME	CODIGO	LR-25								LA-25											
				MP			M			MA		MP			M			MA					
	CALENTAMIENTO			E	AC	V	E	AC	V	E	AC	E	AC	V	E	AC	V	E	AC			
30	CABLE CALENTAMIENTO	HEATING CABLE	12007781	1			1			1		1			1			1				
			12025067			1			1					1			1					
			12040999										1			1						
31	CABLE COMUNICACION	COMMUNICATION CABLE	12025136	1	1	1						1	1	1								
			12023293				1	1	1	1	1				1	1	1	1	1			
32	PLC PROGRAMADO 3KW	PLC PROGRAMMED 3KW	12043487	1	1	1	1	1	1	1	1											
32	PLC PROGRAMADO 4KW 230V	PLC PROGRAMMED 4KW 230V	12043489	1	1	1	1	1	1	1	1											
32	PLC PROGRAMADO 4KW 400V	PLC PROGRAMMED 4KW 400V	12043488	1	1	1	1	1	1	1	1											
32	PLC PROGRAMADO 3KW	PLC PROGRAMMED 3KW	12041245									1	1	1	1	1	1	1	1			
32	PLC PROGRAMADO 4KW 230V	PLC PROGRAMMED 4KW 230V	12041247									1	1	1	1	1	1	1	1			
32	PLC PROGRAMADO 4KW 400V	PLC PROGRAMMED 4KW 400V	12041246									1	1	1	1	1	1	1	1			

VARIOS / VARIOUS																				ELIMINADO ELIMINATED	INTRODUCIDO INTRODUCED
ITEM	DENOMINACION	NAME	CODIGO	LR-18								LA-18									
				MP			M			MA		MP			M			MA			
	CALENTAMIENTO			E	AC	V	E	AC	V	E	AC	E	AC	V	E	AC	V	E	AC		
	CABLEADO INTERRUP-GENER.	SWITCH WIRING-GENERAL	12025118	1	1	1	1	1	1			1	1	1	1	1	1				
	CABLE. PTC+PUENTE RECTIFIC.	PTC + WIRING BRIDGE-RECTIF.	12025061	1	1	1	1	1	1	1	1	1	1	1	1	1	1	1	1		
	CABLEADO RESISTENCIA	WIRING RESISTANCE L-8, 13	12024944	1			1			1		1			1			1			
	CABLEADO TECLADO-SIMPLE	WIRED KEYBOARD-SIMPLE	12023293				1	1	1	1	1				1	1	1	1	1		
	CABLEADO TRANS.SIN NEUTRO	NO NEUTRAL WIRE TRANSFOR.	12025104				1														
	CABLEADO ARRASTRE-AC	TRAILING WIRING-AC	12025082		1			1			1		1			1			1		
	CABLE. ELECTR. VALV.VAPOR	WIRING ELECTROVALV.VAPOR	12025067			1			1					1			1				
	CABL. CONECTOR-PUENTE-LIM	WIRING CONN.-BRIDGE-POWER	12025206							1	1							1	1		
	CABLEADO MONEDERO C.P.	WIRED PURSE C.P	12009766							1	1							1	1		
	CABLEADO PROG.MP	PROGRAMMED WIRING MP	12025136	1	1	1						1	1	1							
	CABLEADO AGUA-CALIENTE	HOT WATER WIRING 8/13/18	12024818										1			1			1		
	CABLEADO LIMITADOR	LIMITER WIRING	12024184	1	1	1	1	1	1												

VARIOS / VARIOUS																				ELIMINADO ELIMINATED	INTRODUCIDO INTRODUCED
ITEM	DENOMINACION	NAME	CODIGO	LR-25								LA-25									
				MP			M			MA		MP			M			MA			
	CALENTAMIENTO			E	AC	V	E	AC	V	E	AC	E	AC	V	E	AC	V	E	AC		
	CABLEADO INTERRUP-GENER.	SWITCH WIRING-GENERAL	12025118	1	1	1	1	1	1			1	1	1	1	1	1				
	CABLE. PTC+PUENTE RECTIFIC.	PTC + WIRING BRIDGE-RECTIF.	12025061	1	1	1	1	1	1	1	1	1	1	1	1	1	1	1	1		
	CABLEADO RESISTENCIA	WIRING RESISTANCE	12040999										1			1					
			12007781	1			1			1		1			1			1			
	CABLEADO TECLADO-SIMPLE	WIRED KEYBOARD-SIMPLE	12023293				1	1	1	1	1				1	1	1	1	1		
	CABLEADO TRANS.SIN NEUTRO	NO NEUTRAL WIRE TRANSFOR.	12025104				1														
	CABLE. ELECTR. VALV.VAPOR	WIRING ELECTROVALV.VAPOR	12025067			1			1					1			1				
	CABL. CONECTOR-PUENTE-LIM	WIRING CONN.-BRIDGE-POWER	12025206	1	1	1	1	1	1	1	1	1	1	1	1	1	1	1	1		01,02,12
	CABLEADO MONEDERO C.P.	WIRED PURSE C.P	12009766							1	1							1	1		
	CABLEADO PROG.MP	PROGRAMMED WIRING MP	12025136	1	1	1						1	1	1							
	CABLEADO LIMITADOR	LIMITER WIRING	12024184	1	1	1	1	1	1												06,03,12

REPUESTOS RECOMENDADOS-RECOMMENDED SPARE PARTS-PIECES RECOMMANDEES

MODELO MAQUINA: MODEL MACHINE MACHINE MODELE:	***LA- 18 M E***

REFERENCIA REFERENCE REFERENCE	*DENOMINACION*	*DENOMINATION*	*DENOMINATION*	*CANTIDAD QUANTITY QUANTITÉ*
P635906	MOTOR LA-18 230/400 V 50 HZ	MOTOR LA-18 230/400 V 50 HZ	MOTEUR LA-18 230/400 V 50 HZ	1
P635903	CORREA PARA LA-18	BELT FOR LA-18	CORRIE POUR LA-18	1
12003913	CIERRE PUERTA COMPLETO	COMPLETE LOCKING DOOR	FERMETURE DE PORTE COMPL.	1
12025061	PTC DEL CIERRE	PTC FOR LOCKING DEVICE	PTC PER FERMETURE PORTE	1
P302120	VALVULA DE VACIADO	DRAIN VALVE	VANNE DE VIDANGE	1
12023921	ELECTROVALVULA TRIPLE	TRIPLE ELECTROVALVE	ELECTROVANNE TRIPLE	1
12023794	ELECTROVALVULA DOBLE	DOUBLE ELECTROVALVE	ELECTROVANNE DOUBLE	1
12025161	ELECTROVALVULA SIMPLE	SIMPLE ELECTROVALVE	ELECTROVANNE SIMPLE	2
12024634	INTERRUPTOR ON-OFF	ON-OFF SWITCH	ON-OFF SWITCH	1
12024040	CONTACTOR 230 V CALENTAMIENTO	HEATING CONTACTOR 230V	CHAUFFAGE CONTACTEUR 230V	2
P503025	TERMOSTATO	THERMOSTAT	THERMOSTAT	1
P184011	CARTUCHO FUSIBLE 4A	FUSE 4A	FUSSE 4A	2
12024780	VISUALIZADOR M	DISPLAY M	DISPLAY M	1
12007722	ADHESIVO TECLADO M	M ADHESIVE KEYBOARD	ADHESIF POUR CLAVIER M	1
12024197	PLACA ENTRADAS-SALIDAS M	INLET-OUTLET CARD M	ENTRE-SORTIE CARD M	1
P623028	TRANSFORMADOR 220/20 VAC	TRANSFORMER 220/20 VAC	TRANSFORMATEUR 220/20 VAC	1
12038441	VARIADOR DE FRECUENCIA LA-18	SPEED VARIATOR LA-18	VARIATEUR DE VITESSE LA-18	1
12002437	PLC PROGRAMADA LA- 18	LA – 18 PROGRAMMED PLC	LA – 18 PROGRAMMÉ PLC	3
Z203062	RELÉ VARIADOR FRECUENCIA CVF	SPEED VARIATOR RELAY CVF	RELAY VARIATEUR CVF	1
12024628	SECCIONADOR PARA 380VIII + N	3 PHASE CIRCUIT BRAKER	DISJONCTEUR TRIPHASÉ	1
12023242	RESISTENCIA 4000W-230V	HEATING ELEMENT 4000W	RESÍSTENCE 4000W-230V	3
P620115	AMORTIGUADOR	SHOCK ABSORBER	AMORTISSEUR	8

- Este documento es valido para las máquinas fabricadas a partir de Marzo del 2013. Fagor Industrial se reserva el derecho de realizar modificaciones con el fin de mejorar el producto. En caso de duda, consultar al SAT.
- Ce document est valable pour les machines fabriquées depuis du Mars 2013. Fagor Industrial a le droit de faire des modifications pour améliorer ses produits. En cas de doute, demandez au SAV.
- This document is valid for the machines manufactured after March of 2013. Fagor Industrial has the right to do modifications for improving the product. If you have any doubt, please, ask our service department.

REPUESTOS RECOMENDADOS-RECOMMENDED SPARE PARTS-PIECES RECOMMANDEES

MODELO MAQUINA: MODEL MACHINE MACHINE MODELE:	***LA- 18 M AC***

REFERENCIA REFERENCE REFERENCE	*DENOMINACION*	*DENOMINATION*	*DENOMINATION*	*CANTIDAD QUANTITY QUANTITÉ*
P635906	MOTOR LA-18 230/400 V 50 HZ	MOTOR LA-18 230/400 V 50 HZ	MOTEUR LA-18 230/400 V 50 HZ	1
P635903	CORREA PARA LA-18	BELT FOR LA-18	CORRIE POUR LA-18	1
12003913	CIERRE PUERTA COMPLETO	COMPLETE LOCKING DOOR	FERMETURE DE PORTE COMPL.	1
12025061	PTC DEL CIERRE	PTC FOR LOCKING DEVICE	PTC PER FERMETURE PORTE	1
P302120	VALVULA DE VACIADO	DRAIN VALVE	VANNE DE VIDANGE	1
12023921	ELECTROVALVULA TRIPLE	TRIPLE ELECTROVALVE	ELECTROVANNE TRIPLE	1
12023794	ELECTROVALVULA DOBLE	DOUBLE ELECTROVALVE	ELECTROVANNE DOUBLE	1
12024634	INTERRUPTOR ON-OFF	ON-OFF SWITCH	ON-OFF SWITCH	1
12024039	CONTACTOR 230 V CALENTAMIENTO	HEATING CONTACTOR 230V	CHAUFFAGE CONTACTEUR 230V	1
P503025	TERMOSTATO	THERMOSTAT	THERMOSTAT	1
P184011	CARTUCHO FUSIBLE 4A	FUSE 4A	FUSSE 4A	2
12024780	VISUALIZADOR M	DISPLAY M	DISPLAY M	1
12007722	ADHESIVO TECLADO M	M ADHESIVE KEYBOARD	ADHESIF POUR CLAVIER M	1
12024197	PLACA ENTRADAS-SALIDAS M	INLET-OUTLET CARD M	ENTRE-SORTIE CARD M	1
P623028	TRANSFORMADOR 220/20 VAC	TRANSFORMER 220/20 VAC	TRANSFORMATEUR 220/20 VAC	1
12038441	VARIADOR DE FRECUENCIA LA-18	SPEED VARIATOR LA-18	VARIATEUR DE VITESSE LA-18	1
12002437	PLC PROGRAMADA LA- 18	LA – 18 PROGRAMMED PLC	LA – 18 PROGRAMMÉ PLC	3
Z203062	RELÉ VARIADOR FRECUENCIA CVF	SPEED VARIATOR RELAY CVF	RELAY VARIATEUR CVF	1
12024858	SECCIONADOR PARA 380VIII + N	3 PHASE CIRCUIT BRAKER	DISJONCTEUR TRIPHASÉ	1
12023242	RESISTENCIA 4000W-230V	HEATING ELEMENT 4000W	RESÍSTENCE 4000W-230V	3
P620115	AMORTIGUADOR	SHOCK ABSORBER	AMORTISSEUR	8

- Este documento es valido para las máquinas fabricadas a partir de Marzo del 2013. Fagor Industrial se reserva el derecho de realizar modificaciones con el fin de mejorar el producto. En caso de duda, consultar al SAT.
- Ce document est valable pour les machines fabriquées depuis du Mars 2013. Fagor Industrial a le droit de faire des modifications pour améliorer ses produits. En cas de doute, demandez au SAV.
- This document is valid for the machines manufactured after March of 2013. Fagor Industrial has the right to do modifications for improving the product. If you have any doubt, please, ask our service department.

REPUESTOS RECOMENDADOS-RECOMMENDED SPARE PARTS-PIECES RECOMMANDEES

MODELO MAQUINA: MODEL MACHINE MACHINE MODELE:	***LA- 18 M V***

REFERENCIA REFERENCE REFERENCE	*DENOMINACION*	*DENOMINATION*	*DENOMINATION*	*CANTIDAD QUANTITY QUANTITÉ*
P635906	MOTOR LA-18 230/400 V 50 HZ	MOTOR LA-18 230/400 V 50 HZ	MOTEUR LA-18 230/400 V 50 HZ	1
P635903	CORREA PARA LA-18	BELT FOR LA-18	CORRIE POUR LA-18	1
12003913	CIERRE PUERTA COMPLETO	COMPLETE LOCKING DOOR	FERMETURE DE PORTE COMPL.	1
12025061	PTC DEL CIERRE	PTC FOR LOCKING DEVICE	PTC PER FERMETURE PORTE	1
P302120	VALVULA DE VACIADO	DRAIN VALVE	VANNE DE VIDANGE	1
12023921	ELECTROVALVULA TRIPLE	TRIPLE ELECTROVALVE	ELECTROVANNE TRIPLE	1
12023794	ELECTROVALVULA DOBLE	DOUBLE ELECTROVALVE	ELECTROVANNE DOUBLE	1
12025161	ELECTROVALVULA SIMPLE	SIMPLE ELECTROVALVE	ELECTROVANNE SIMPLE	2
12024634	INTERRUPTOR ON-OFF	ON-OFF SWITCH	ON-OFF SWITCH	1
P503025	TERMOSTATO	THERMOSTAT	THERMOSTAT	1
P184011	CARTUCHO FUSIBLE 4A	FUSE 4A	FUSSE 4A	2
12024780	VISUALIZADOR M	DISPLAY M	DISPLAY M	1
12007722	ADHESIVO TECLADO M	M ADHESIVE KEYBOARD	ADHESIF POUR CLAVIER M	1
12024197	PLACA ENTRADAS-SALIDAS M	INLET-OUTLET CARD M	ENTRE-SORTIE CARD M	1
P623028	TRANSFORMADOR 220/20 VAC	TRANSFORMER 220/20 VAC	TRANSFORMATEUR 220/20 VAC	1
12038441	VARIADOR DE FRECUENCIA LA-18	SPEED VARIATOR LA-18	VARIATEUR DE VITESSE LA-18	1
12002437	PLC PROGRAMADA LA- 18	LA – 18 PROGRAMMED PLC	LA – 18 PROGRAMMÉ PLC	3
Z203062	RELÉ VARIADOR FRECUENCIA CVF	SPEED VARIATOR RELAY CVF	RELAY VARIATEUR CVF	1
12024858	SECCIONADOR PARA 380VIII + N	3 PHASE CIRCUIT BRAKER	DISJONCTEUR TRIPHASÉ	1
P615003	ELECTROVALVULA VAPOR ½ “	STEAM VALVE ½ “	VANNE DU VAPEUR ½ “	1
P620115	AMORTIGUADOR	SHOCK ABSORBER	AMORTISSEUR	4

- Este documento es valido para las máquinas fabricadas a partir de Marzo del 2013. Fagor Industrial se reserva el derecho de realizar modificaciones con el fin de mejorar el producto. En caso de duda, consultar al SAT.
- Ce document est valable pour les machines fabriquées depuis du Mars 2013. Fagor Industrial a le droit de faire des modifications pour améliorer ses produits. En cas de doute, demandez au SAV.
- This document is valid for the machines manufactured after March of 2013. Fagor Industrial has the right to do modifications for improving the product. If you have any doubt, please, ask our service department.

REPUESTOS RECOMENDADOS-RECOMMENDED SPARE PARTS-PIECES RECOMMANDEES

MODELO MAQUINA: MODEL MACHINE MACHINE MODELE:	***LA- 18 MP E***

REFERENCIA REFERENCE REFERENCE	*DENOMINACION*	*DENOMINATION*	*DENOMINATION*	*CANTIDAD QUANTITY QUANTITÉ*
P635906	MOTOR LA-18 230/400 V 50 HZ	MOTOR LA-18 230/400 V 50 HZ	MOTEUR LA-18 230/400 V 50 HZ	1
P635902	CORREA PARA LA-18	BELT FOR LA-18	CORRIE POUR LA-18	1
12003913	CIERRE PUERTA COMPLETO	COMPLETE LOCKING DOOR	FERMETURE DE PORTE COMPL.	1
12025061	PTC DEL CIERRE	PTC FOR LOCKING DEVICE	PTC PER FERMETURE PORTE	1
P302120	VALVULA DE VACIADO	DRAIN VALVE	VANNE DE VIDANGE	1
12023921	ELECTROVALVULA TRIPLE	TRIPLE ELECTROVALVE	ELECTROVANNE TRIPLE	1
12023794	ELECTROVALVULA DOBLE	DOUBLE ELECTROVALVE	ELECTROVANNE DOUBLE	1
12025161	ELECTROVALVULA SIMPLE	SIMPLE ELECTROVALVE	ELECTROVANNE SIMPLE	2
12024634	INTERRUPTOR ON-OFF	ON-OFF SWITCH	ON-OFF SWITCH	1
12024040	CONTACTOR 230 V CALENTAMIENTO	HEATING CONTACTOR 230V	CHAUFFAGE CONTACTEUR 230V	2
P503025	TERMOSTATO	THERMOSTAT	THERMOSTAT	1
P184011	CARTUCHO FUSIBLE 4A	FUSE 4A	FUSSE 4A	2
12023357	VISUALIZADOR MP	DISPLAY MP	DISPLAY MP	1
12007721	ADHESIVO TECLADO MP	MP ADHESIVE KEYBOARD	ADHESIF POUR CLAVIER MP	1
12024457	PLACA ENTRADAS-SALIDAS MP	INLET-OUTLET CARD MP	ENTRE-SORTIE CARD MP	1
P623028	TRANSFORMADOR 220/20 VAC	TRANSFORMER 220/20 VAC	TRANSFORMATEUR 220/20 VAC	1
12038441	VARIADOR DE FRECUENCIA LA-18	SPEED VARIATOR LA-18	VARIATEUR DE VITESSE LA-18	1
12002437	PLC PROGRAMADA LA- 18	LA – 18 PROGRAMMED PLC	LA – 18 PROGRAMMÉ PLC	3
Z203062	RELÉ VARIADOR FRECUENCIA CVF	SPEED VARIATOR RELAY CVF	RELAY VARIATEUR CVF	1
12024628	SECCIONADOR PARA 380VIII + N	3 PHASE CIRCUIT BRAKER	DISJONCTEUR TRIPHASÉ	1
12023242	RESISTENCIA 4000W-230V	HEATING ELEMENT 4000W	RESÍSTENCE 4000W-230V	3
P620115	AMORTIGUADOR	SHOCK ABSORBER	AMORTISSEUR	8

- Este documento es valido para las máquinas fabricadas a partir de Marzo del 2013. Fagor Industrial se reserva el derecho de realizar modificaciones con el fin de mejorar el producto. En caso de duda, consultar al SAT.
- Ce document est valable pour les machines fabriquées depuis du Mars 2013. Fagor Industrial a le droit de faire des modifications pour améliorer ses produits. En cas de doute, demandez au SAV.
- This document is valid for the machines manufactured after March of 2013. Fagor Industrial has the right to do modifications for improving the product. If you have any doubt, please, ask our service department.

REPUESTOS RECOMENDADOS-RECOMMENDED SPARE PARTS-PIECES RECOMMANDEES

MODELO MAQUINA: MODEL MACHINE MACHINE MODELE:	***LA- 18 MP AC***

REFERENCIA REFERENCE REFERENCE	*DENOMINACION*	*DENOMINATION*	*DENOMINATION*	*CANTIDAD QUANTITY QUANTITÉ*
P635906	MOTOR LA-18 230/400 V 50 HZ	MOTOR LA-18 230/400 V 50 HZ	MOTEUR LA-18 230/400 V 50 HZ	1
P635902	CORREA PARA LA-18	BELT FOR LA-18	CORRIE POUR LA-18	1
12003913	CIERRE PUERTA COMPLETO	COMPLETE LOCKING DOOR	FERMETURE DE PORTE COMPL.	1
12025061	PTC DEL CIERRE	PTC FOR LOCKING DEVICE	PTC PER FERMETURE PORTE	1
P302120	VALVULA DE VACIADO	DRAIN VALVE	VANNE DE VIDANGE	1
12023921	ELECTROVALVULA TRIPLE	TRIPLE ELECTROVALVE	ELECTROVANNE TRIPLE	1
12023794	ELECTROVALVULA DOBLE	DOUBLE ELECTROVALVE	ELECTROVANNE DOUBLE	1
12025161	ELECTROVALVULA SIMPLE	SIMPLE ELECTROVALVE	ELECTROVANNE SIMPLE	2
12024634	INTERRUPTOR ON-OFF	ON-OFF SWITCH	ON-OFF SWITCH	1
12024039	CONTACTOR 230 V CALENTAMIENTO	HEATING CONTACTOR 230V	CHAUFFAGE CONTACTEUR 230V	1
P503025	TERMOSTATO	THERMOSTAT	THERMOSTAT	1
P184011	CARTUCHO FUSIBLE 4A	FUSE 4A	FUSSE 4A	2
12023357	VISUALIZADOR MP	DISPLAY MP	DISPLAY MP	1
12007721	ADHESIVO TECLADO MP	MP ADHESIVE KEYBOARD	ADHESIF POUR CLAVIER MP	1
12024457	PLACA ENTRADAS-SALIDAS MP	INLET-OUTLET CARD MP	ENTRE-SORTIE CARD MP	1
P623028	TRANSFORMADOR 220/20 VAC	TRANSFORMER 220/20 VAC	TRANSFORMATEUR 220/20 VAC	1
12038441	VARIADOR DE FRECUENCIA LA-18	SPEED VARIATOR LA-18	VARIATEUR DE VITESSE LA-18	1
12002437	PLC PROGRAMADA LA- 18	LA – 18 PROGRAMMED PLC	LA – 18 PROGRAMMÉ PLC	3
Z203062	RELÉ VARIADOR FRECUENCIA CVF	SPEED VARIATOR RELAY CVF	RELAY VARIATEUR CVF	1
12024858	SECCIONADOR PARA 380VIII + N	3 PHASE CIRCUIT BRAKER	DISJONCTEUR TRIPHASÉ	1
12023242	RESISTENCIA 4000W-230V	HEATING ELEMENT 4000W	RESÍSTENCE 4000W-230V	3
P620115	AMORTIGUADOR	SHOCK ABSORBER	AMORTISSEUR	8

- Este documento es valido para las máquinas fabricadas a partir de Marzo del 2013. Fagor Industrial se reserva el derecho de realizar modificaciones con el fin de mejorar el producto. En caso de duda, consultar al SAT.
- Ce document est valable pour les machines fabriquées depuis du Mars 2013. Fagor Industrial a le droit de faire des modifications pour améliorer ses produits. En cas de doute, demandez au SAV.
- This document is valid for the machines manufactured after March of 2013. Fagor Industrial has the right to do modifications for improving the product. If you have any doubt, please, ask our service department.

REPUESTOS RECOMENDADOS-RECOMMENDED SPARE PARTS-PIECES RECOMMANDEES

MODELO MAQUINA: MODEL MACHINE MACHINE MODELE:	***LA- 18 MP V***

REFERENCIA REFERENCE REFERENCE	*DENOMINACION*	*DENOMINATION*	*DENOMINATION*	*CANTIDAD QUANTITY QUANTITÉ*
P635906	MOTOR LA-18 230/400 V 50 HZ	MOTOR LA-18 230/400 V 50 HZ	MOTEUR LA-18 230/400 V 50 HZ	1
P635902	CORREA PARA LA-18	BELT FOR LA-18	CORRIE POUR LA-18	1
12003913	CIERRE PUERTA COMPLETO	COMPLETE LOCKING DOOR	FERMETURE DE PORTE COMPL.	1
12025061	PTC DEL CIERRE	PTC FOR LOCKING DEVICE	PTC PER FERMETURE PORTE	1
P302120	VALVULA DE VACIADO	DRAIN VALVE	VANNE DE VIDANGE	1
12023921	ELECTROVALVULA TRIPLE	TRIPLE ELECTROVALVE	ELECTROVANNE TRIPLE	1
12023794	ELECTROVALVULA DOBLE	DOUBLE ELECTROVALVE	ELECTROVANNE DOUBLE	1
12025161	ELECTROVALVULA SIMPLE	SIMPLE ELECTROVALVE	ELECTROVANNE SIMPLE	2
12024634	INTERRUPTOR ON-OFF	ON-OFF SWITCH	ON-OFF SWITCH	1
P503025	TERMOSTATO	THERMOSTAT	THERMOSTAT	1
P184011	CARTUCHO FUSIBLE 4A	FUSE 4A	FUSSE 4A	2
12023357	VISUALIZADOR MP	DISPLAY MP	DISPLAY MP	1
12007721	ADHESIVO TECLADO MP	MP ADHESIVE KEYBOARD	ADHESIF POUR CLAVIER MP	1
12024457	PLACA ENTRADAS-SALIDAS MP	INLET-OUTLET CARD MP	ENTRE-SORTIE CARD MP	1
P623028	TRANSFORMADOR 220/20 VAC	TRANSFORMER 220/20 VAC	TRANSFORMATEUR 220/20 VAC	1
12038441	VARIADOR DE FRECUENCIA LA-18	SPEED VARIATOR LA-18	VARIATEUR DE VITESSE LA-18	1
12002437	PLC PROGRAMADA LA- 18	LA – 18 PROGRAMMED PLC	LA – 18 PROGRAMMÉ PLC	3
Z203062	RELÉ VARIADOR FRECUENCIA CVF	SPEED VARIATOR RELAY CVF	RELAY VARIATEUR CVF	1
12024858	SECCIONADOR PARA 380VIII + N	3 PHASE CIRCUIT BRAKER	DISJONCTEUR TRIPHASÉ	1
P615003	ELECTROVALVULA VAPOR ½ “	STEAM VALVE ½ “	VANNE DU VAPEUR ½ “	1
P620115	AMORTIGUADOR	SHOCK ABSORBER	AMORTISSEUR	4

- Este documento es valido para las máquinas fabricadas a partir de Marzo del 2013. Fagor Industrial se reserva el derecho de realizar modificaciones con el fin de mejorar el producto. En caso de duda, consultar al SAT.
- Ce document est valable pour les machines fabriquées depuis du Mars 2013. Fagor Industrial a le droit de faire des modifications pour améliorer ses produits. En cas de doute, demandez au SAV.
- This document is valid for the machines manufactured after March of 2013. Fagor Industrial has the right to do modifications for improving the product. If you have any doubt, please, ask our service department.

REPUESTOS RECOMENDADOS-RECOMMENDED SPARE PARTS-PIECES RECOMMANDEES

MODELO MAQUINA: MODEL MACHINE	***LA- 25 M E***

REFERENCIA REFERENCE	*DENOMINACION*	*DENOMINATION*	*DENOMINATION*	*CANTIDAD QUANTITY*
P645902	MOTOR LA-25 MP PS 230/400 V	MOTOR LA-25 MP PS 230/400	MOTEUR LA-25 MP PS 230/400 V	1
P645905	CORREA	BELT	COURROIE	3
12003913	CIERRE PUERTA COMPLETO	COMPLETE LOCKING DOOR	FERMETURE DE PORTE COMPL.	1
P532103	VALVULA DE VACIADO	DRAIN VALVE	VANNE DE VIDANGE	1
12023921	ELECTROVALVULA TRIPLE	TRIPLE ELECTROVALVE	ELECTROVANNE TRIPLE	2
12025161	ELECTROVALVULA SIMPLE	SIMPLE ELECTROVALVE	ELECTROVANNE SIMPLE	1
12023794	ELECTROVALVULA DOBLE	DOUBLE ELECTROVALVE	ELECTROVANNE DOUBLE	2
12024634	INTERRUPTOR ON-OFF	ON-OFF SWITCH	ON-OFF SWITCH	1
12024040	CONTACTOR 230 V CALENTAMIENTO	HEATING CONTACTOR 230V	CHAUFFAGE CONTACTEUR 230V	2
P503025	TERMOSTATO	THERMOSTAT	THERMOSTAT	1
P184011	CARTUCHO FUSIBLE 4A	FUSE 4A	FUSSE 4A	2
12024780	VISUALIZADOR M	DISPLAY M	DISPLAY M	1
12024197	PLACA ENTRADAS-SALIDAS M	INLET-OUTLET CARD M	ENTRE-SORTIE CARTE M	1
12007722	ADHESIVO TECLADO M	ADHESIVE KEYBOARD M	ADHESIF POUR CLAVIER M	1
P623028	TRANSFORMADOR 220/20 VAC	TRANSFORMER 220/20 VAC	TRANSFORMATEUR 220/20 VAC	1
12043612	VARIADOR DE FRECUENCIA 3 KW PROGRAMADO	SPEED VARIATOR 3KW PROGRAMMED	VARIATEUR DE VITESSE 3KW PROGRAMMÉ	1
12041245	PLC PROGRAMADA LA-25	LA-25 PROGRAMMED PLC	LA-25 PROGRAMMÉ PLC	3
12024628	SECCIONADOR 380V-III	3 PHASE CIRCUIT BRAKER	DISJONCTEUR TRIPHASÉ 380V-III	1
12041359	RESISTENCIA 6000W	HEATING ELEMENT 6000W	RESÍSTENCE 6000W	3
P630111	AMORTIGUADOR	SHOCK ABSORBER	AMORTISSEUR	4
12024477	SENSOR MAGNET. DESEQUILIBRIO	BALANCE MAGNETIC SENSOR	EQUILIBRAGE MAGNET. SENSOR	1

- Este documento es valido para las máquinas fabricadas a partir de Marzo del 2013. Fagor Industrial se reserva el derecho de realizar modificaciones con el fin de mejorar el producto. En caso de duda, consultar al SAT.
- Ce document est valable pour les machines fabriquées depuis du Mars 2013. Fagor Industrial a le droit de faire des modifications pour améliorer ses produits. En cas de doute, demandez au SAV.
- This document is valid for the machines manufactured after March of 2013. Fagor Industrial has the right to do modifications for improving the product. If you have any doubt, please, ask our service department.

REPUESTOS RECOMENDADOS-RECOMMENDED SPARE PARTS-PIECES RECOMMANDEES

MODELO MAQUINA: MODEL MACHINE	***LA- 25 M AC***

REFERENCIA REFERENCE	*DENOMINACION*	*DENOMINATION*	*DENOMINATION*	*CANTIDAD QUANTITY*
P645902	MOTOR LA-25 MP PS 230/400 V	MOTOR LA-25 MP PS 230/400	MOTEUR LA-25 MP PS 230/400 V	1
P645905	CORREA	BELT	COURROIE	3
12003913	CIERRE PUERTA COMPLETO	COMPLETE LOCKING DOOR	FERMETURE DE PORTE COMPL.	1
P532103	VALVULA DE VACIADO	DRAIN VALVE	VANNE DE VIDANGE	1
12023921	ELECTROVALVULA TRIPLE	TRIPLE ELECTROVALVE	ELECTROVANNE TRIPLE	2
12025161	ELECTROVALVULA SIMPLE	SIMPLE ELECTROVALVE	ELECTROVANNE SIMPLE	1
12023794	ELECTROVALVULA DOBLE	DOUBLE ELECTROVALVE	ELECTROVANNE DOUBLE	2
12024634	INTERRUPTOR ON-OFF	ON-OFF SWITCH	ON-OFF SWITCH	1
12024040	CONTACTOR 230 V CALENTAMIENTO	HEATING CONTACTOR 230V	CHAUFFAGE CONTACTEUR 230V	1
P503025	TERMOSTATO	THERMOSTAT	THERMOSTAT	1
P184011	CARTUCHO FUSIBLE 4A	FUSE 4A	FUSSE 4A	2
12024780	VISUALIZADOR M	DISPLAY M	DISPLAY M	1
12024197	PLACA ENTRADAS-SALIDAS M	INLET-OUTLET CARD M	ENTRE-SORTIE CARTE M	1
12007722	ADHESIVO TECLADO M	ADHESIVE KEYBOARD M	ADHESIF POUR CLAVIER M	1
P623028	TRANSFORMADOR 220/20 VAC	TRANSFORMER 220/20 VAC	TRANSFORMATEUR 220/20 VAC	1
12043612	VARIADOR DE FRECUENCIA 3 KW PROGRAMADO	SPEED VARIATOR 3KW PROGRAMMED	VARIATEUR DE VITESSE 3KW PROGRAMMÉ	1
12041245	PLC PROGRAMADA LA-25	LA-25 PROGRAMMED PLC	LA-25 PROGRAMMÉ PLC	3
12024858	SECCIONADOR 380V-III	3 PHASE CIRCUIT BRAKER	DISJONCTEUR TRIPHASÉ 380V-III	1
12024816	RESISTENCIA 6000W	HEATING ELEMENT 6000W	RESÍSTENCE 6000W	1
P630111	AMORTIGUADOR	SHOCK ABSORBER	AMORTISSEUR	4
12024477	SENSOR MAGNET. DESEQUILIBRIO	BALANCE MAGNETIC SENSOR	EQUILIBRAGE MAGNET. SENSOR	1

- Este documento es valido para las máquinas fabricadas a partir de Marzo del 2013. Fagor Industrial se reserva el derecho de realizar modificaciones con el fin de mejorar el producto. En caso de duda, consultar al SAT.
- Ce document est valable pour les machines fabriquées depuis du Mars 2013. Fagor Industrial a le droit de faire des modifications pour améliorer ses produits. En cas de doute, demandez au SAV.
- This document is valid for the machines manufactured after March of 2013. Fagor Industrial has the right to do modifications for improving the product. If you have any doubt, please, ask our service department.

REPUESTOS RECOMENDADOS-RECOMMENDED SPARE PARTS-PIECES RECOMMANDEES

MODELO MAQUINA: MODEL MACHINE	***LA- 25 M V***

REFERENCIA REFERENCE	*DENOMINACION*	*DENOMINATION*	*DENOMINATION*	*CANTIDAD QUANTITY*
P645902	MOTOR LA-25 MP PS 230/400 V	MOTOR LA-25 MP PS 230/400	MOTEUR LA-25 MP PS 230/400 V	1
P645905	CORREA	BELT	COURROIE	3
12003913	CIERRE PUERTA COMPLETO	COMPLETE LOCKING DOOR	FERMETURE DE PORTE COMPL.	1
P532103	VALVULA DE VACIADO	DRAIN VALVE	VANNE DE VIDANGE	1
12023921	ELECTROVALVULA TRIPLE	TRIPLE ELECTROVALVE	ELECTROVANNE TRIPLE	2
12025161	ELECTROVALVULA SIMPLE	SIMPLE ELECTROVALVE	ELECTROVANNE SIMPLE	1
12023794	ELECTROVALVULA DOBLE	DOUBLE ELECTROVALVE	ELECTROVANNE DOUBLE	2
12024634	INTERRUPTOR ON-OFF	ON-OFF SWITCH	ON-OFF SWITCH	1
P503025	TERMOSTATO	THERMOSTAT	THERMOSTAT	1
P184011	CARTUCHO FUSIBLE 4A	FUSE 4A	FUSSE 4A	2
12024780	VISUALIZADOR M	DISPLAY M	DISPLAY M	1
12024197	PLACA ENTRADAS-SALIDAS M	INLET-OUTLET CARD M	ENTRE-SORTIE CARTE M	1
12007722	ADHESIVO TECLADO M	ADHESIVE KEYBOARD M	ADHESIF POUR CLAVIER M	1
P623028	TRANSFORMADOR 220/20 VAC	TRANSFORMER 220/20 VAC	TRANSFORMATEUR 220/20 VAC	1
12043612	VARIADOR DE FRECUENCIA 3 KW PROGRAMADO	SPEED VARIATOR 3KW PROGRAMMED	VARIATEUR DE VITESSE 3KW PROGRAMMÉ	1
12041245	PLC PROGRAMADA LA-25	LA-25 PROGRAMMED PLC	LA-25 PROGRAMMÉ PLC	3
12024628	SECCIONADOR 380V-III	3 PHASE CIRCUIT BRAKER	DISJONCTEUR TRIPHASÉ 380V-III	1
P535023	ELECTROVALVULA VAPOR ½ “	STEAM VALVE ½ “	VANNE DU VAPEUR ½ “	1
P630111	AMORTIGUADOR	SHOCK ABSORBER	AMORTISSEUR	4
12024477	SENSOR MAGNET. DESEQUILIBRIO	BALANCE MAGNETIC SENSOR	EQUILIBRAGE MAGNET. SENSOR	1

- Este documento es valido para las máquinas fabricadas a partir de Marzo del 2013. Fagor Industrial se reserva el derecho de realizar modificaciones con el fin de mejorar el producto. En caso de duda, consultar al SAT.
- Ce document est valable pour les machines fabriquées depuis du Mars 2013. Fagor Industrial a le droit de faire des modifications pour améliorer ses produits. En cas de doute, demandez au SAV.
- This document is valid for the machines manufactured after March of 2013. Fagor Industrial has the right to do modifications for improving the product. If you have any doubt, please, ask our service department.

REPUESTOS RECOMENDADOS-RECOMMENDED SPARE PARTS-PIECES RECOMMANDEES

MODELO MAQUINA: MODEL MACHINE	***LA- 25 MP E***

REFERENCIA REFERENCE	*DENOMINACION*	*DENOMINATION*	*DENOMINATION*	*CANTIDAD QUANTITY*
P645902	MOTOR LA-25 MP PS 230/400 V	MOTOR LA-25 MP PS 230/400	MOTEUR LA-25 MP PS 230/400 V	1
P645905	CORREA	BELT	COURROIE	3
12003913	CIERRE PUERTA COMPLETO	COMPLETE LOCKING DOOR	FERMETURE DE PORTE COMPL.	1
P532103	VALVULA DE VACIADO	DRAIN VALVE	VANNE DE VIDANGE	1
12023921	ELECTROVALVULA TRIPLE	TRIPLE ELECTROVALVE	ELECTROVANNE TRIPLE	2
12025161	ELECTROVALVULA SIMPLE	SIMPLE ELECTROVALVE	ELECTROVANNE SIMPLE	1
12023794	ELECTROVALVULA DOBLE	DOUBLE ELECTROVALVE	ELECTROVANNE DOUBLE	2
12024634	INTERRUPTOR ON-OFF	ON-OFF SWITCH	ON-OFF SWITCH	1
12024040	CONTACTOR 230 V CALENTAMIENTO	HEATING CONTACTOR 230V	CHAUFFAGE CONTACTEUR 230V	2
P503025	TERMOSTATO	THERMOSTAT	THERMOSTAT	1
P184011	CARTUCHO FUSIBLE 4A	FUSE 4A	FUSSE 4A	2
12023357	VISUALIZADOR MP	DISPLAY MP	DISPLAY MP	1
12024457	PLACA ENTRADAS-SALIDAS MP	INLET-OUTLET CARD MP	ENTRE-SORTIE CARTE MP	1
12007721	ADHESIVO TECLADO MP	ADHESIVE KEYBOARD MP	ADHESIF POUR CLAVIER MP	1
P623028	TRANSFORMADOR 220/20 VAC	TRANSFORMER 220/20 VAC	TRANSFORMATEUR 220/20 VAC	1
12043612	VARIADOR DE FRECUENCIA 3 KW PROGRAMADO	SPEED VARIATOR 3KW PROGRAMMED	VARIATEUR DE VITESSE 3KW PROGRAMMÉ	1
12041245	PLC PROGRAMADA LA-25	LA-25 PROGRAMMED PLC	LA-25 PROGRAMMÉ PLC	3
12024628	SECCIONADOR 380V-III	3 PHASE CIRCUIT BRAKER	DISJONCTEUR TRIPHASÉ 380V-III	1
12041359	RESISTENCIA 6000W	HEATING ELEMENT 6000W	RESÍSTENCE 6000W	3
P630111	AMORTIGUADOR	SHOCK ABSORBER	AMORTISSEUR	4
12024477	SENSOR MAGNET. DESEQUILIBRIO	BALANCE MAGNETIC SENSOR	EQUILIBRAGE MAGNET. SENSOR	1

- Este documento es valido para las máquinas fabricadas a partir de Marzo del 2013. Fagor Industrial se reserva el derecho de realizar modificaciones con el fin de mejorar el producto. En caso de duda, consultar al SAT.
- Ce document est valable pour les machines fabriquées depuis du Mars 2013. Fagor Industrial a le droit de faire des modifications pour améliorer ses produits. En cas de doute, demandez au SAV.
- This document is valid for the machines manufactured after March of 2013. Fagor Industrial has the right to do modifications for improving the product. If you have any doubt, please, ask our service department.

REPUESTOS RECOMENDADOS-RECOMMENDED SPARE PARTS-PIECES RECOMMANDEES

MODELO MAQUINA: MODEL MACHINE	***LA- 25 MP AC***

REFERENCIA REFERENCE	*DENOMINACION*	*DENOMINATION*	*DENOMINATION*	*CANTIDAD QUANTITY*
P645902	MOTOR LA-25 MP PS 230/400 V	MOTOR LA-25 MP PS 230/400	MOTEUR LA-25 MP PS 230/400 V	1
P645905	CORREA	BELT	COURROIE	3
12003913	CIERRE PUERTA COMPLETO	COMPLETE LOCKING DOOR	FERMETURE DE PORTE COMPL.	1
P532103	VALVULA DE VACIADO	DRAIN VALVE	VANNE DE VIDANGE	1
12023921	ELECTROVALVULA TRIPLE	TRIPLE ELECTROVALVE	ELECTROVANNE TRIPLE	2
12025161	ELECTROVALVULA SIMPLE	SIMPLE ELECTROVALVE	ELECTROVANNE SIMPLE	1
12023794	ELECTROVALVULA DOBLE	DOUBLE ELECTROVALVE	ELECTROVANNE DOUBLE	2
12024634	INTERRUPTOR ON-OFF	ON-OFF SWITCH	ON-OFF SWITCH	1
12024040	CONTACTOR 230 V CALENTAMIENTO	HEATING CONTACTOR 230V	CHAUFFAGE CONTACTEUR 230V	1
P503025	TERMOSTATO	THERMOSTAT	THERMOSTAT	1
P184011	CARTUCHO FUSIBLE 4A	FUSE 4A	FUSSE 4A	2
12023357	VISUALIZADOR MP	DISPLAY MP	DISPLAY MP	1
12024457	PLACA ENTRADAS-SALIDAS MP	INLET-OUTLET CARD MP	ENTRE-SORTIE CARTE MP	1
12007721	ADHESIVO TECLADO MP	ADHESIVE KEYBOARD MP	ADHESIF POUR CLAVIER MP	1
P623028	TRANSFORMADOR 220/20 VAC	TRANSFORMER 220/20 VAC	TRANSFORMATEUR 220/20 VAC	1
12043612	VARIADOR DE FRECUENCIA 3 KW PROGRAMADO	SPEED VARIATOR 3KW PROGRAMMED	VARIATEUR DE VITESSE 3KW PROGRAMMÉ	1
12041245	PLC PROGRAMADA LA-25	LA-25 PROGRAMMED PLC	LA-25 PROGRAMMÉ PLC	3
12024858	SECCIONADOR 380V-III	3 PHASE CIRCUIT BRAKER	DISJONCTEUR TRIPHASÉ 380V-III	1
12024816	RESISTENCIA 6000W	HEATING ELEMENT 6000W	RESÍSTENCE 6000W	1
P630111	AMORTIGUADOR	SHOCK ABSORBER	AMORTISSEUR	4
12024477	SENSOR MAGNET. DESEQUILIBRIO	BALANCE MAGNETIC SENSOR	EQUILIBRAGE MAGNET. SENSOR	1

- Este documento es valido para las máquinas fabricadas a partir de Marzo del 2013. Fagor Industrial se reserva el derecho de realizar modificaciones con el fin de mejorar el producto. En caso de duda, consultar al SAT.
- Ce document est valable pour les machines fabriquées depuis du Mars 2013. Fagor Industrial a le droit de faire des modifications pour améliorer ses produits. En cas de doute, demandez au SAV.
- This document is valid for the machines manufactured after March of 2013. Fagor Industrial has the right to do modifications for improving the product. If you have any doubt, please, ask our service department.

REPUESTOS RECOMENDADOS-RECOMMENDED SPARE PARTS-PIECES RECOMMANDEES

MODELO MAQUINA: MODEL MACHINE	***LA- 25 MP V***

REFERENCIA REFERENCE	*DENOMINACION*	*DENOMINATION*	*DENOMINATION*	*CANTIDAD QUANTITY*
P645902	MOTOR LA-25 MP PS 230/400 V	MOTOR LA-25 MP PS 230/400	MOTEUR LA-25 MP PS 230/400 V	1
P645905	CORREA	BELT	COURROIE	3
12003913	CIERRE PUERTA COMPLETO	COMPLETE LOCKING DOOR	FERMETURE DE PORTE COMPL.	1
P532103	VALVULA DE VACIADO	DRAIN VALVE	VANNE DE VIDANGE	1
12023921	ELECTROVALVULA TRIPLE	TRIPLE ELECTROVALVE	ELECTROVANNE TRIPLE	2
12025161	ELECTROVALVULA SIMPLE	SIMPLE ELECTROVALVE	ELECTROVANNE SIMPLE	1
12023794	ELECTROVALVULA DOBLE	DOUBLE ELECTROVALVE	ELECTROVANNE DOUBLE	2
12024634	INTERRUPTOR ON-OFF	ON-OFF SWITCH	ON-OFF SWITCH	1
P503025	TERMOSTATO	THERMOSTAT	THERMOSTAT	1
P184011	CARTUCHO FUSIBLE 4A	FUSE 4A	FUSSE 4A	2
12023357	VISUALIZADOR MP	DISPLAY MP	DISPLAY MP	1
12024457	PLACA ENTRADAS-SALIDAS MP	INLET-OUTLET CARD MP	ENTRE-SORTIE CARTE MP	1
12007721	ADHESIVO TECLADO MP	ADHESIVE KEYBOARD MP	ADHESIF POUR CLAVIER MP	1
P623028	TRANSFORMADOR 220/20 VAC	TRANSFORMER 220/20 VAC	TRANSFORMATEUR 220/20 VAC	1
12043612	VARIADOR DE FRECUENCIA 3 KW PROGRAMADO	SPEED VARIATOR 3KW PROGRAMMED	VARIATEUR DE VITESSE 3KW PROGRAMMÉ	1
12041245	PLC PROGRAMADA LA-25	LA-25 PROGRAMMED PLC	LA-25 PROGRAMMÉ PLC	3
12024628	SECCIONADOR 380V-III	3 PHASE CIRCUIT BRAKER	DISJONCTEUR TRIPHASÉ 380V-III	1
P535023	ELECTROVALVULA VAPOR ½ “	STEAM VALVE ½ “	VANNE DU VAPEUR ½ “	1
P630111	AMORTIGUADOR	SHOCK ABSORBER	AMORTISSEUR	4
12024477	SENSOR MAGNET. DESEQUILIBRIO	BALANCE MAGNETIC SENSOR	EQUILIBRAGE MAGNET. SENSOR	1

- Este documento es valido para las máquinas fabricadas a partir de Marzo del 2013. Fagor Industrial se reserva el derecho de realizar modificaciones con el fin de mejorar el producto. En caso de duda, consultar al SAT.
- Ce document est valable pour les machines fabriquées depuis du Mars 2013. Fagor Industrial a le droit de faire des modifications pour améliorer ses produits. En cas de doute, demandez au SAV.
- This document is valid for the machines manufactured after March of 2013. Fagor Industrial has the right to do modifications for improving the product. If you have any doubt, please, ask our service department.

LAVAD/E - 10,13,18 MPP, M

LAVAD/V - 10,13,18 MPP, M

LAVAD/AC - 10,13,18 MPP, M

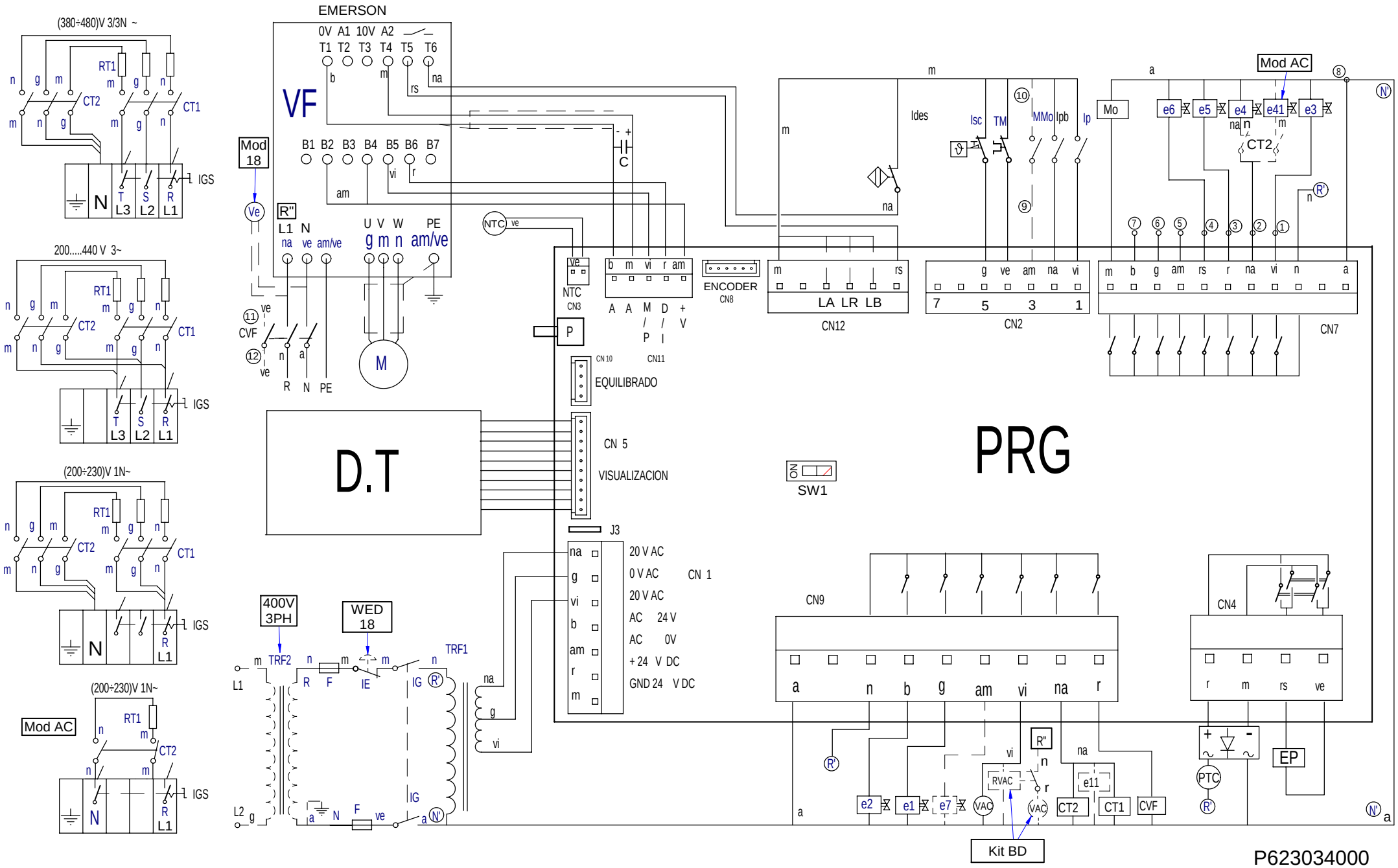

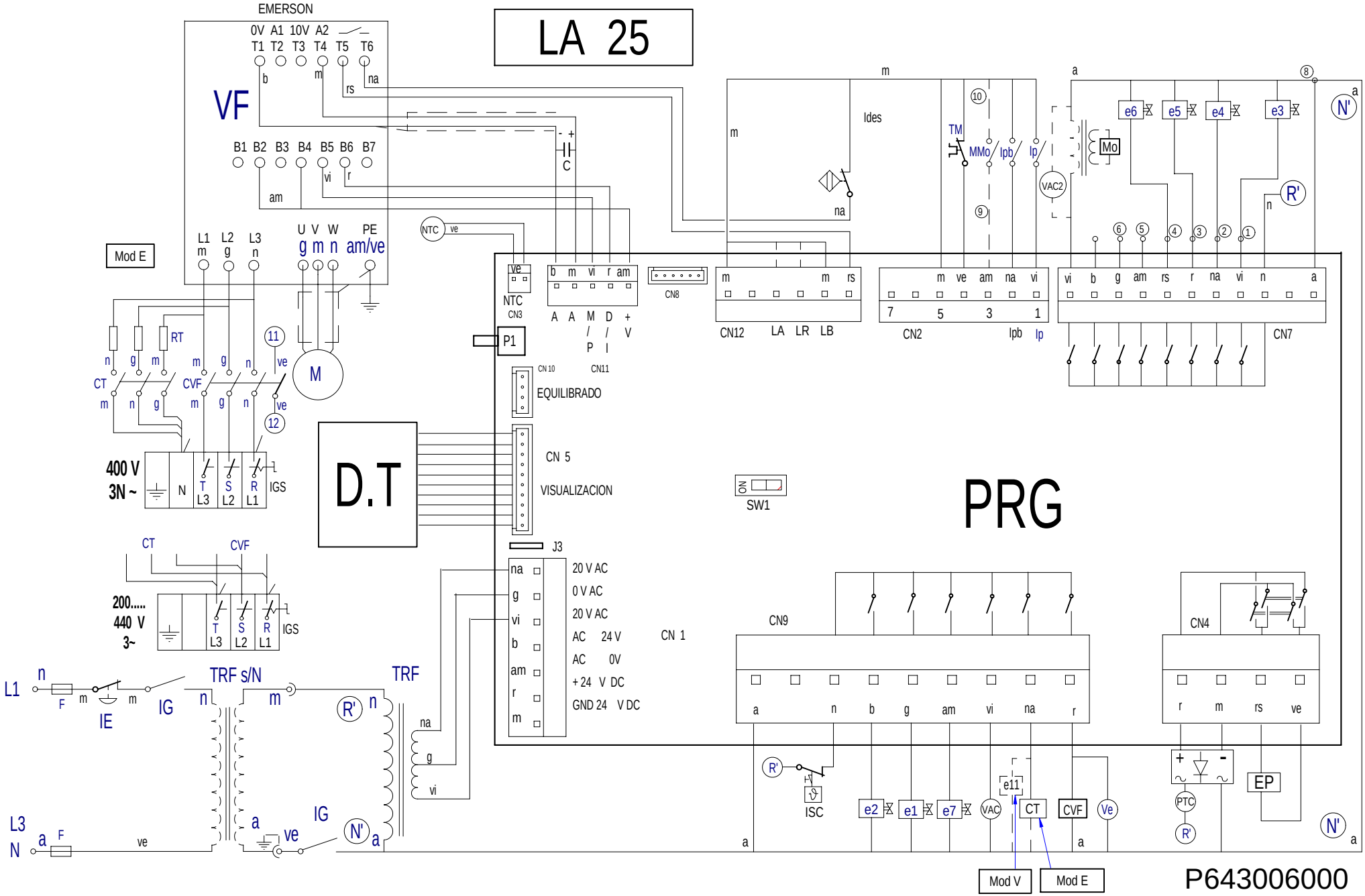
LA 25
EMERSON
VF
0V A1 10V A2
T1 T2 T3 T4 T5 T6
B1 B2 B3 B4 B5 B6 B7
L1 L2 L3
U V W PE
Mod E
RT
CT
CVF
M
400 V
3N ~
IGS
D.T
CN 5
VISUALIZACION
EQUILIBRADO
P1
NTC
CN3
CN8
CN12
CN2
CN7
SW1
PRG
J3
20 V AC
0 V AC
20 V AC
AC 24 V
AC 0V
+ 24 V DC
GND 24 V DC
CN 1
CN9
CN4
200.....
440 V
3~
L1
L3
N
TRF s/N
TRF
IE
IG
F
ISC
EP
PTC
Mod V
Mod E
P643006000

Simb / LENG	ESPAÑOL	FRANÇAIS	ENGLISH	DEUTSCH	ITALIANO
CT =	Contactor Calentamiento	Contacteur Chauffe	Heating Contactor	Heizschütz	Contatore Riscaldamento
DP =	Detector posición.	Détecteur position	Position detector	Stellung Taster	Rilevatore posizione
DS1	Dosificador Neutralizante.	Doseur Neutralisant	Neutralizer feeder	Dosiervorrichtung Neutralspülmittel	Dosatore Neutralizzante
DS2	Dosificador jabon liquido.	Doseur lessive liquide	Liquid soap feeder	Dosiervorrichtung Flüssigseife	Dosatore sapone liquido
DS3	Dosificador aditivos.	Doseur additifs	Additive feeder	Dosiervorrichtung Zusatzmittel	Dosatore additivi
D.T.	Display/Teclado	Écran/Clavier	Display/Keyboard	Display/Tastatur	Display/Tastiera
e1 =	Electro válvula agua Fria.	Électrovanne eau Froide	Cold water electrically operated valve	Elektroventil Kaltwasser	Elettrovalvola acqua Fredda
e2 =	Electro válvula agua Caliente	Électrovanne eau Chaude	Hot water electrically operated valve	Elektroventil Warmwasser	Elettrovalvola acqua Calda
e3 =	Electro válvula Prelavado.	Électrovanne Prélavage	Pre-wash electrically operated valve	Elektroventil Vorwaschen	Elettrovalvola Prelavaggio
e4 =	Electro válvula Lavado.	Électrovanne Lavage	Wash electrically operated valve	Elektroventil Hauptwaschgang	Elettrovalvola Lavaggio
e5 =	Electro válvula Lejía.	Électrovanne Eau de Javel	Bleach electrically operated valve.	Elektroventil Bleiche	Elettrovalvola Candeggina
e6 =	Electro válvula Suavizante.	Électrovanne Assouplissant	Fabric softener electrically operated valve	Elektroventil Weichspüler	Elettrovalvola Ammorbidente
e7 =	Electro válvula agua Descalcificada	Électrovanne eau Adoucie	Delimed water electrically operated valve	Elektroventil entkalktes Wasser	Elettrovalvola acqua Decalcificata
e8 ,9,10 =	Electro válvula Equilibrado	Électrovanne Équilibrage	Balancer electrically operated valve	Elektroventil Gleichgewicht	Elettrovalvola Bilanciamento
e11 =	Electro válvula Vapor.	Électrovanne Vapeur	Steam electrically operated valve	Elektroventil Dampf	Equilibrado Vapore
EP =	Electroimán de Puerta.	Électro-aimant de Porte	Door electric magnet	Elektromagnet Gerätetür	Elettromagnete Porta
FI =	Filtro de Interferencias.	Filtre Anti-parasites	Interference filter	Störungsfilter	Filtro Interferenze
F =	Fusible.	Fusible	Fuse	Sicherung	Fusibile
G1,G2 =	Galga Sensor.	Jauge Capteur	Sensing gage	Meßsensor	Calibro Sensore
IE =	Pulsador Parada de emergencia.	Bouton-poussoir Arrêt d'urgence	Emergency stop push button	Not-Aus-Taster	Pulsante Arresto di emergenza
IG =	Interruptor general.	Interrupteur général	General switch	Hauptschalter	Interruttore generale
IGS =	Interruptor General de seguridad.	interrupteur Général de sécurité	General safety switch	Sicherheitshauptschalter	Interruttore Generale di sicurezza
Ides =	Interruptor de desequilibrio.	Interrupteur de balourd	Unbalance switch	Ungleichgewichtsschalter	Interruttore di squilibrio
IMo =	Interruptor Monedero.	Interrupteur Monnayeur	Coin slote switch	Münzschalter	Interruttore Portamonete
Ip =	Interruptor puerta Cerrada.	Interrupteur porte Fermée	Closed door switch	Schalter Tür geschlossen	Interruttore porta Chiusa
Ipb =	Interruptor puerta bloqueada.	Interrupteur porte verrouillée	Door lock switch	Schalter Tür verriegelt	Interruttore porta bloccata
Isc	Interruptor seguridad Temperatura	Thermostat Limiteur	Hi-limit Thermostat	Grenzthermostat	Termostato Limitatore
M =	Motor.	Moteur	Motor	Motor	Motore
Mo =	Monedero.	Monnayeur	Coin slot	Münzvorrichtung	Portamonete
NTC =	Sensor temperatura..	Capteur température	Temperature sensor	Temperatursensor	Sensore temperatura
RT =	Resistencia Calentamiento.	Résistance Chauffe	Heating Resistors	Widerstand Aufheizung	Resistenza Riscaldamento
Tm =	Térmico de Motor.	Thermique du Moteur	Motor hot-wire	Motorwärmeschalter	Termico del Motore
Trf =	Transformador	Transformateur	Transformer	Transformator	Trasformatore
Trf s/N =	Transformador Versión sin Neutro.	Transformateur Version sans Neutre	Transformer Version without Neutral	Transformator Modell ohne Neutralstellung	Trasformatore Versione senza Neutro
VAC =	Válvula Vaciado	Vanne Vidange	Emptying valve	Ablassventil	Valvola Scarico
Ve =	Ventilador.	Ventilateur	Fan	Ventilator	Ventola
VF =	Convertidor de Frecuencia.	Convertisseur de Fréquence	Frequency converter	Frequenzumwandler	Convertitore di Frequenza
VM =	Ventilador Motor.	Ventilateur Moteur	Fan motor	Ventilator Motor	Ventola Motore
1...8 =	Puntos conexión dosificadores.	Points raccordement doseurs	Feeder connection points	Anschlussstellen Dosiervorrichtungen	Punti connessione dosatori
COLOR	**COLORES**	**COULEURS**	**COLOUR**	**FARBEN**	**COLORE**
a =	Azul	Bleu	Blue	Blau	Blu
am =	Amarillo	Jaune	Yellow	Gelb	Giallo
am/ve =	Amarillo/verde	Jaune / vert	Yellow / green	Gelb/grün	Giallo/verde
b =	Blanco	Blanc	White	Weiß	Bianco
g =	Gris	Gris	Grey	Grau	Grigio
m =	Marrón	Marron	Brown	Braun	Marrone
n =	Negro	Noir	Black	Schwarz	Nero
na =	Naranja	Orange	Orange	Orange	Arancio
r =	Rojo	Rouge	Red	Rot	Rosso
rs =	Rosa	Rose	Pink	Rosa	Roseo
ve =	Verde	Vert	Green	Grün	Verde
vi =	Violeta	Violet	Purple	Violett	Viola