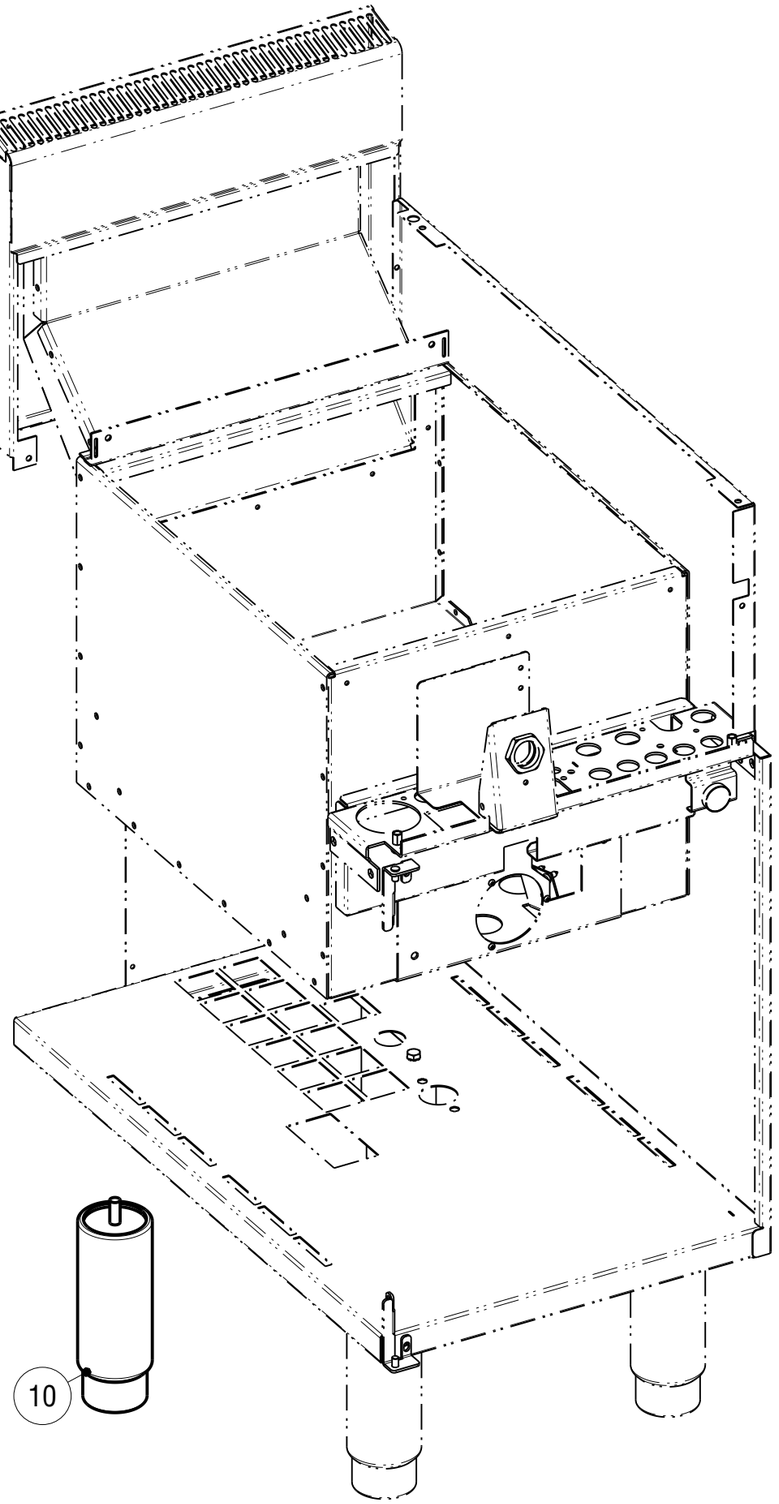

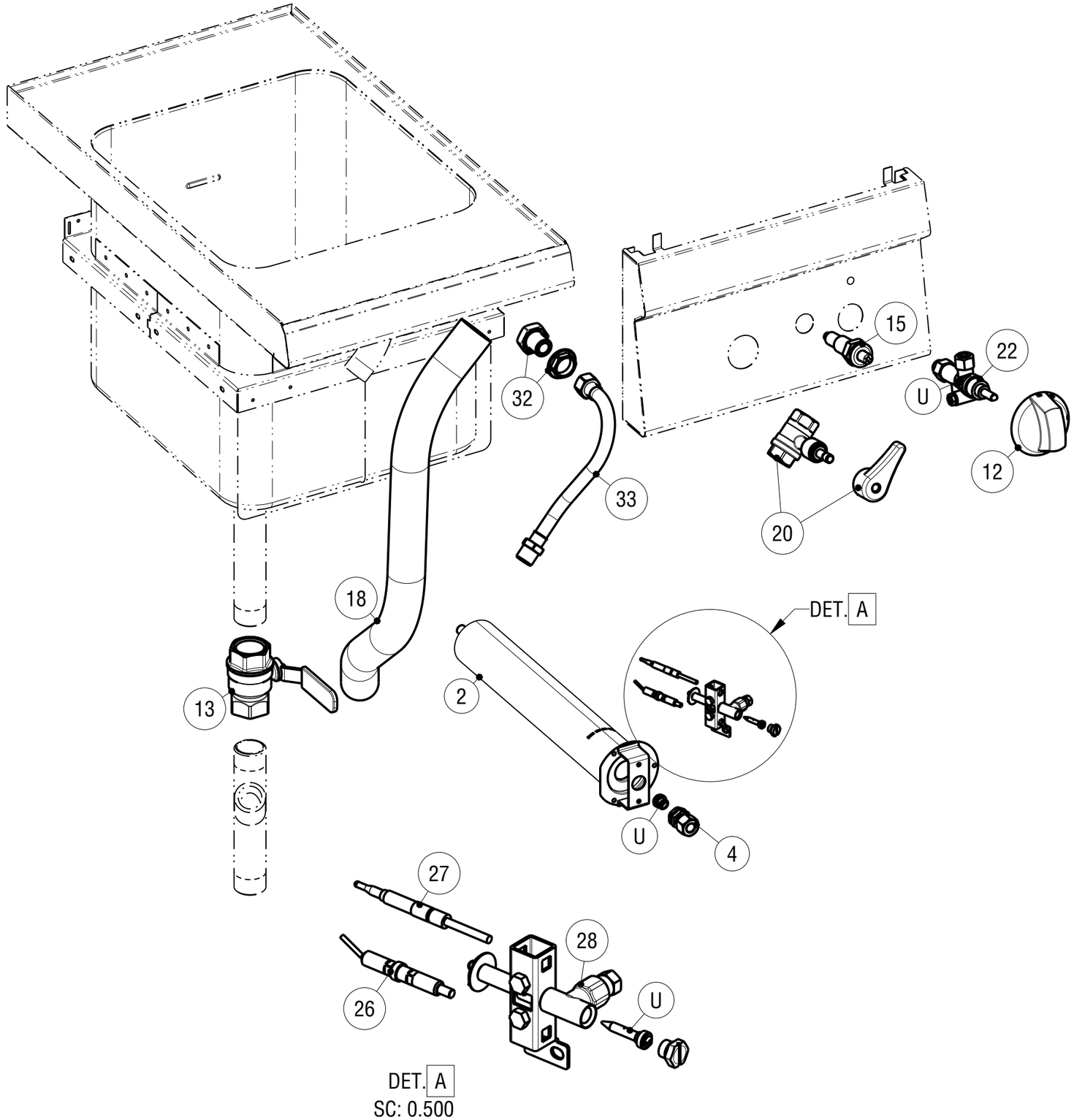

U PER UGELLI CONTATTARE UFFICIO VENDITE - FOR NOZZLE CONTACT OUR SALES OFFICE

Data stampa | Print date	Codice | Code	Foglio | Sheet	Modelli | Models
18.07.16	*5415.382.01*	*1*	*CP35G/0 - CP35G/G6*

CODICI RICAMBIO PER FINITO / SPARE PARTS FOR THE FINISHED PRODUCT

Aggiornato al/Updated to 27/11/17

Artic./Item	Descrizione/Description	Modello/Model
113033	**CUOCIPASTA GAS 23LT GN2/3** **23LT GN2/3 GAS PASTA COOKER**	**CP35G/G6**

Cons./Recom.	Pos./Posit.	Ricambio/Replacement			Prezzo/Price List
	01	RC00575000	FALSOFONDO	FALSE-BOTTOM	63,55
	02	RC00587000	BRUCIATORE CPG	BURNER CPG	39,50
	04	RC00414000	PORTAUGELLO	NOZZLE HOLDER	9,50
	05	RC01049000	FASCETTA REGOLAZIONE ARIA GPL	AIR REGULATION CLAMP	9,44
	06	RC00413000	FASCETTA REGOLAZIONE ARIA METANO	AIR REGULATION CLAMP	8,60
	07	RC01135000	MAGNETE PER PORTE VANI	MAGNET FOR COMPARTMENT DOORS	5,96
	08	RC00600000	MONTAGGIO PORTA VANO TECNOINOX	DOOR ASSEMBLY VN	91,08
	09	RC00498000	COPPIA CERNIERE PORTA VANO S6	PAIR OF HINGES FOR DOOR VN S6	20,42
	10	RC01602000	PIEDE 1"3/4 H250	FOOT	18,98
	12	RC01887000	MANOPOLA GAS NERA	GAS BLACK KNOB	8,15
	12	RC02074000	MANOPOLA GAS GRIGIA	GREY KNOB	8,79
*	13	RC01522000	VALVOLA SFERA FF 1"" LEVA ROSSA"	1" FF VALVE	48,17
	14	RC00668000	CRUSCOTTO CPG	CONTROL PANEL CPG	65,98
*	15	RC00128000	ACCENDITORE PIEZO CON DADO	PIEZO IGNITER	16,99
	16	RC02187000	ASSIEME SCARICO CP		
	17	RC00580000	CONDUTTURA ACQUA INIETTORI	INJECTOR WATER PIPES	32,77
	18	RC00586000	TUBO GOMMA	RUBBER TUBE	27,14
	19	RC00828000	GIUNTO	JOINT	22,84
*	20	RC00583000	VALVOLA ACQUA CUOCIPASTA	WATER COCK OUTLET	68,63
	21	RC00584000	TUBO ACQUA FLESSIBILE	WATER PIPE	44,91
	22	RC05001400	RUBINETTO GAS	GAS COCK	79,66
*	24	RC00123000	CAVO PER CANDELETTA	WIRE FOR SPARK PLUG	9,27
*	26	RC00120000	CANDELETTA D'ACCENSIONE	SPARK PLUG	13,47

L'azienda si riserva il diritto di apportare ulteriori aggiornamenti senza preavviso. / The data may be updated without prior warning

Artic./Item	Descrizione/Description	Modello/Model
113033	**CUOCIPASTA GAS 23LT GN2/3** **23LT GN2/3 GAS PASTA COOKER**	**CP35G/G6**

Cons./Recom.	Pos./Posit.	Ricambio/Replacement			Prezzo/Price List
	27	RC00367000	TERMOCOPPIA L=600MM	THERMOCOUPLE FOR TOP BURNER	15,56
*	28	RC00119000	PILOTA ACCENDITORE 3 VIE	PILOT IGNITER	23,17
	29	RC00411000	SUPPORTO PILOTA 3VIE	3-WAY PILOT SUPPORT	6,29
	30	RC00530000	ASSIEME CAMINO 350 S6	FLUE ASSEMBLY 350 S6	60,13
	32	RC02123000	EROGATORE FISSO	DELIVERY OUTLET	
	33	RC02382000	TUBO ACQUA FLESSIBILE	WATER PIPE	

L'azienda si riserva il diritto di apportare ulteriori aggiornamenti senza preavviso. / The data may be updated without prior warning