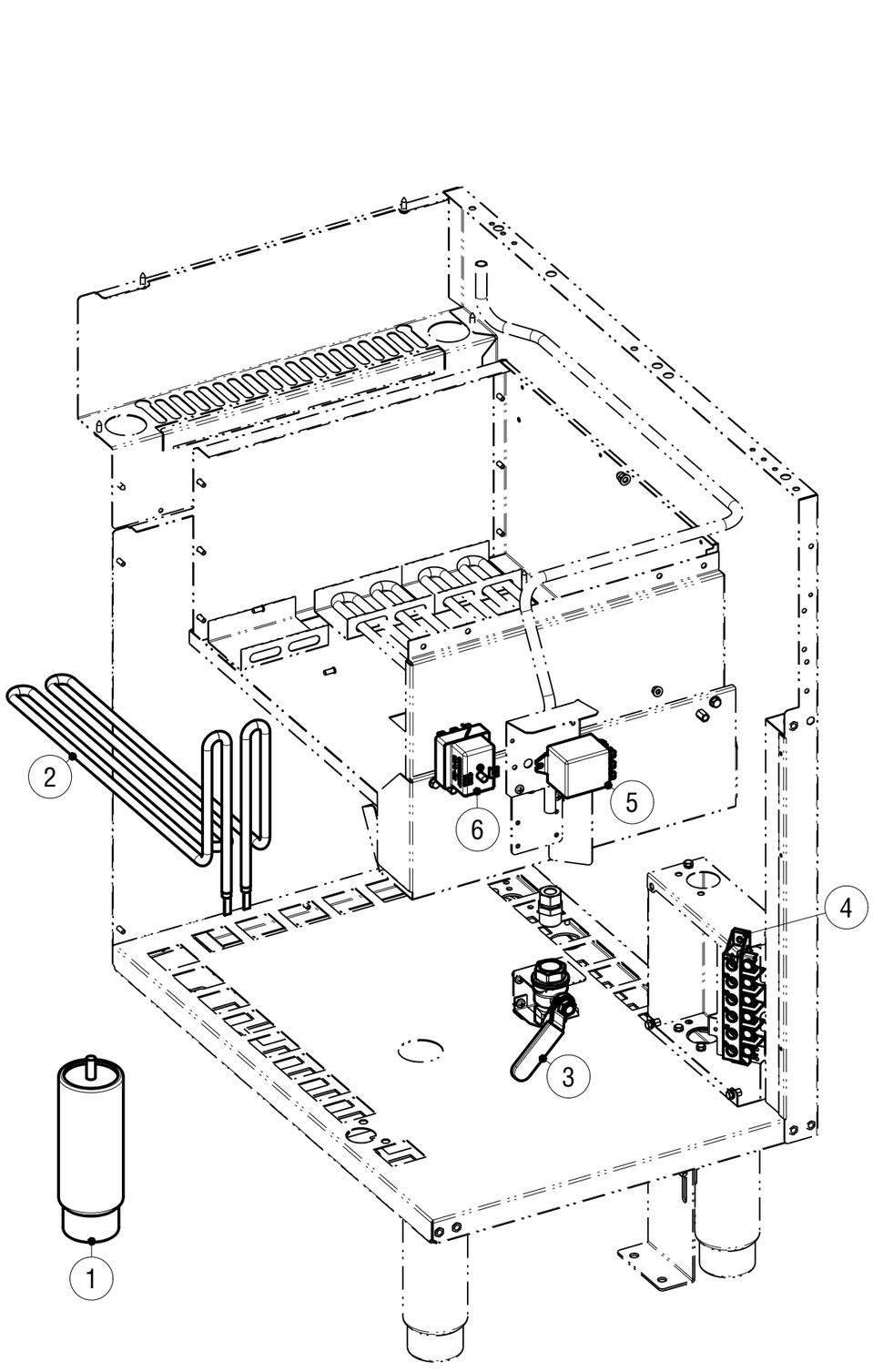

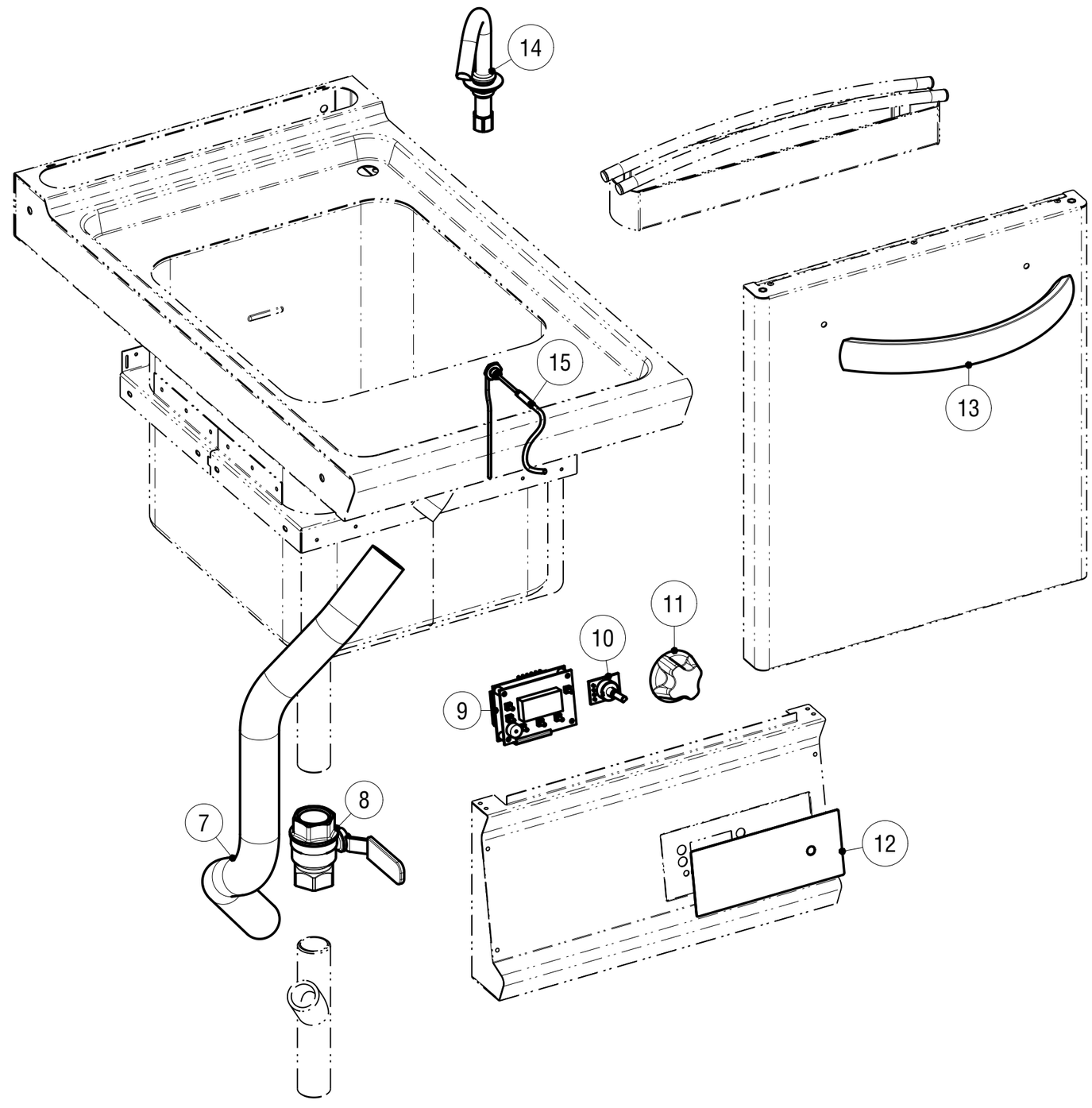

C

CAVETTERIA - WIRE HARNESS

Data stampa | Print date	Codice | Code	Foglio | Sheet	Modelli | Models
12.07.16	*5415.931.00*	*1*	*CPD4FE7 - CPD8FE7*

CODICI RICAMBIO PER FINITO / SPARE PARTS FOR THE FINISHED PRODUCT

Aggiornato al/Updated to 27/11/17

Artic./Item	Descrizione/Description	Modello/Model
716131	**CUOCIPASTA ELETTRICO 24LT+24LT GN2/3, CONTROLLO ELETTRONICO** **24LT+24LT GN2/3 ELECTRIC PASTA COOKER, ELECTRONIC CONTROL**	**CPD8FE7**

Cons./Recom.	Pos./Posit.	Ricambio/Replacement			Prezzo/Price List
	01	RC00602000	PIEDE 1"3/4 INOX	FOOT	36,41
	02	RC01798000	RESISTENZA CUOCIPASTA CP_E7 T74 2KW 230V	HEATING ELEMENT FOR PASTACOOKER	71,72
	03	RC01758000	VALVOLA R910 1/2" F-F GIACOMINI	VALVE 1/2"	30,79
	04	RC00194000	MORSETTIERA FV 122 B	CONNECTING BLOCK	9,16
	05	RC00774000	RELE'	RELAY	45,34
	06	RC00001007	TERMOSTATO DI SICUREZZA	SAFETY THERMOSTAT CPE	88,16
	07	RC01477000	SCARICO AMIDI TUBO ACQUA CALDA	DRAIN PIPE	27,14
	08	RC01522000	VALVOLA SFERA FF 1"" LEVA ROSSA"	1" FF VALVE	48,17
	09	RC02376000	SCHEDA ELETTRON. FRYTOP C.PASTA BRASIERA		
	10	RC02374000	ENCODER APP. A CONTROLLO ELETTRONICO		49,40
	11	RC01944000	MANOPOLA ENCODER	ENCODER KNOB	6,30
	12	RC02373000	TARGA FRYTOP CUOCIPASTA BRASIERA C.ELET.		
	13	RC01784000	MANIGLIA VANO PROFI3520	HANDLE	39,47
	14	RC01756000	EROGATORE FISSO CUOCIPASTA	PASTACOOKER WATER OUTPUT	46,06
	15	RC02377000	TERMOCOPPIA PASSAPARETE L=130MM C/GUARN.		66,33

L'azienda si riserva il diritto di apportare ulteriori aggiornamenti senza preavviso. / The data may be updated without prior warning