DESPIECE TECNICO

Lavadoras de centrifugado estándar
Laveuses à essorage standard
Washing machines
Washmaschinen
Lavatrici

LAVANDERIA

Modelos:

LC/E-25 // LC/AC-25 // LC/V-25

Mayo 2002 May

FAGOR

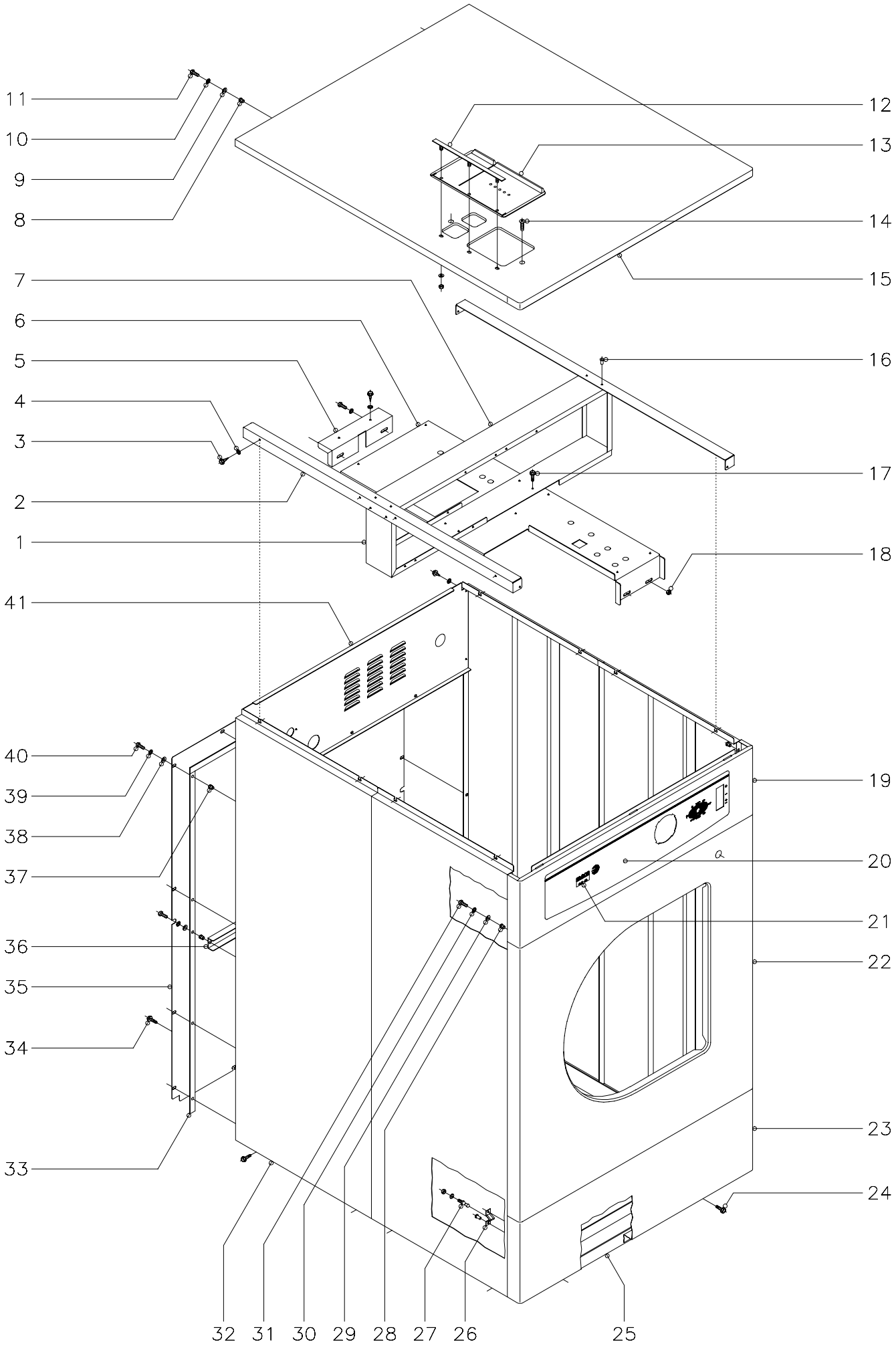

N plano	Firma	Fecha	Aparato	Lamina	
C−1162		5−2002	ARMAZON Y MUEBLE LAVADORAS LC−25	1	Fagor Industrial S.Coop. Oñate

MOD.	LAVADORAS LC	ZONA	ARMAZON Y MUEBLE	PLANO	C-1162

ITEM	CODIGO	DENOMINACION	TEXTO	LC-25										NOTAS
1	P460301	Sujecion cuadro electrico		1										
2	P530319	Sujecion panel lateral		2										
3	Q151335	Tornillo c/arandela A-5,6x13		10										
4	Q242040	Arandela abanico A-6		10										
5	P533005	Soporte base cuadros		1										
	Q012031	Tornillo exagonal M-5x10		2						Amarre soporte a soporte fondo cuba				
	Q242030	Arandela abanico A-5		2						Amarre soporte a soporte fondo cuba				
	Q151335	Tornillo c/arandela A-5,6x13		2						Amarre base cuadro a soporte				
	Q242040	Arandela abanico A-6		2						Amarre base cuadro a soporte				
6	P533004	Base de cuadro electrico		1										
7	P530312	Liston superior		1										
8	Q221342	Remache exagonal M-5		2										
9	Q302022	Arandela plana Ø16xØ6x1,2		2										
10	Q242030	Arandela abanico A-5		2										
11	Q012031	Tornillo exagonal M-5x10		2										
12	P440705	Soporte tapa cubeta		1										
	Q232030	Arandela plana A-5		3										
	Q162030	Tuerca exagonal M-5		3										
13	P440704	Tapa cubeta		1										
14	Q042022	Tornillo avellanado M-5x15		2										
15	P530318	Encimera		1										
16	Q419005	Remache tubular Ø4x8		12										
17	Q151323	Tornillo broca Ø4,8x16		4										
18	Q222012	Tuerca exagonal autoblocante M-6		2										
19	P530303	Portamandos		1										
20	P530304	Embellecedor portamandos		1										
21	P466501	Adhesivo modelo LC/E-25		1										
21	P466502	Adhesivo modelo LC/AC-25		1										
21	P466503	Adhesivo modelo LC/ V-25		1										

MOD.	LAVADORAS LC	ZONA	ARMAZON Y MUEBLE	PLANO	C-1162

ITEM	CODIGO	DENOMINACION	TEXTO	LC-25									NOTAS
21	P466504	Adhesivo modelo LC/E-25, 60 Hz.		1									
21	P466505	Adhesivo mod. LC/E-25,60 Hz.S./N.		1									
21	P466506	Adhesivo modelo LC/E-25, S.N.		1									
22	P530325	Panel frontal		1									
23	P530310	Suplemento panel frontal		1									
24	Q151323	Tornillo broca Ø4,8x16		10									Amarre inferior paneles
25	P530101	Armazon completo		1									
26	X010503	Muelle enganche piton		2									
	Q419007	Remache tubular Ø3,2x6		4									
27	P450303	Piton enganche		2									
	Q232030	Arandela plana A-5		2									
	Q221308	Tuerca exagonal autoblocante M-5		2									
28	Q221342	Remache exagonal M-5		8									
29	Q302022	Arandela plana Ø16xØ6x1,2		8									
30	Q242030	Arandela abanico A-5		8									
31	Q012031	Tornillo exagonal M-5x10		8									
32	P530329	Panel lateral completo		4									
33	3714500	Perfil esponj. adhesivo 20x2x5000		1									
34	Q151323	Tornillo broca Ø4,8x16		2									
35	P530316	Panel posterior		1									
36	P530333	Sujecion panel posterior		1									
37	Q221342	Remache exagonal M-5		15									
38	Q302022	Arandela plana Ø16xØ6x1,2		15									
39	Q242030	Arandela abanico A-5		15									
40	Q012031	Tornillo exagonal M-5x10		15									
41	P530315	Soporte electrovalvulas		1									
	Q242040	Arandela abanico A-6		14									
	Q151335	Tornillo c/arandela A-5,6x13		14									

N plano
C-1163

Firma

Fecha
5-2002

Aparato
PARTE FUNCIONAL MECANICA
LAVADORAS LC-25

Lamina
2

Fagor Industrial S.Coop.
Oñate

FAGOR

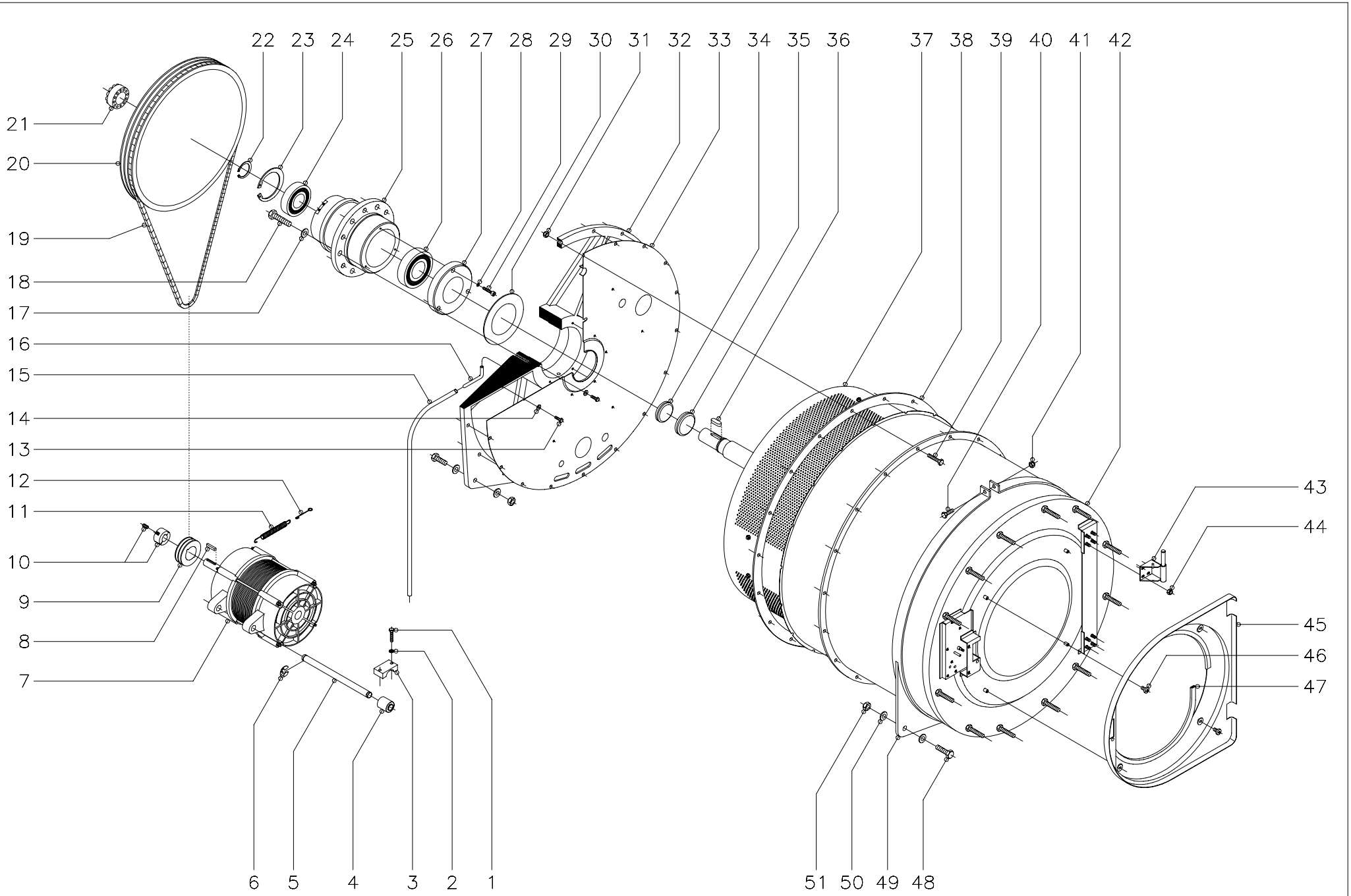

MOD.	LAVADORAS LC	ZONA	PARTE FUNCIONAL MECANICA	PLANO	C-1163

ITEM	CODIGO	DENOMINACION	TEXTO	LC-25									NOTAS
1	Q012056	Tornillo exagonal M-8x40		4									
2	Q242050	Arandela abanico A-8		4									
3	P535909	Amarre superior amortiguacion		2									
4	P535910	Amortiguador motor		2									
5	P535901	Eje soporte motor		1									
6	Q271027	Arandela de seguridad Ø 15		2									
7	P535904	Motor 230/400 V. 50 Hz.		1									
8	P535912	Lengüeta motor 8x7x40		1									
9	P435903	Polea motor 50 Hz.		1									
10	P455904	Casquillo polea con tornillos		1									
11	P445912	Resorte tensor de motor		2									
12	P445915	Alargadera resorte tensor		2									
13	Q012042	Tornillo exagonal M-6x15		12									
14	Q304040	Arandela estanquei. Ø10,4xØ6,4x1		12									
15	3721900	Tubo transparente Ø14xØ10x800		1									
16	P536016	Tubo evacuacion		1									
17	Q301302	Arandela plana A-17		6									
18	Q011399	Tornillo exagonal M-16x70		6									
19	P535903	Correa SPZ LW 2360		2									
20	P536003	Polea tambor		1									
21	P536017	Buje amarre polea tambor		1									
22	Q301041	Anillo de seguridad en eje Ø50		1									
23	Q301036	Anillo de seguridad J-110x4		1									
24	P536005	Rodamiento 6310-2Z		1									
25	P536002	Soporte rodamientos		1									
26	P536004	Rodamiento 6312-2RS		1									
27	P536008	Contrareten		1									
28	Q262040	Arandela grower A-6		3									
29	Q052046	Tornillo allem M-6x40		3									

MOD.	LAVADORAS LC	ZONA	PARTE FUNCIONAL MECANICA	PLANO	C-1163

ITEM	CODIGO	DENOMINACION	TEXTO	LC-25									NOTAS
30	P536014	Junta contrareten		1									
31	Q221306	Tuerca autoblocante M-10		18									
32	P536001	Soporte fondo cuba		1									
33	P536010	Fondo cuba		1									
34	P534914	Reten V-RING - 65 S		1									
35	P534915	Reten V-RING - 75 S		1									
36	P536015	Lengüeta eje tambor A.14x9x40		1									
37	P464907	Tambor completo		1									
38	P536106	Junta de cuba		1									
39	Q151326	Tornillo exagonal M-10x55		18									
40	Q151326	Tornillo exagonal M-10x55		1									
41	Q221306	Tuerca autoblocante M-10		1									
42	P466101	Cuba completa		1									
43	P530505	Soporte bisagra		2									
44	Q222012	Tuerca autoblocante M-6		8									
45	P530365	Fondo puerta		1									
46	Q032031	Tornillo alomado M-5x10		4									
47	3673700	Perfil goma gris "U" 12x6x1360		1									
48	Q011387	Tornillo exagonal M-14x50		4									
49	P536107	Anillo anterior soporte cuba		1									
50	Q301380	Arandela plana A-15		8									
51	Q221338	Tuerca autoblocante M-14		4									

N plano
C-1164

Firma

Fecha
5-2002

Aparato
LAVADORAS LC-25

PUERTA

Lamina
3

Fagor Industrial S.Coop.
Onate

FAGOR

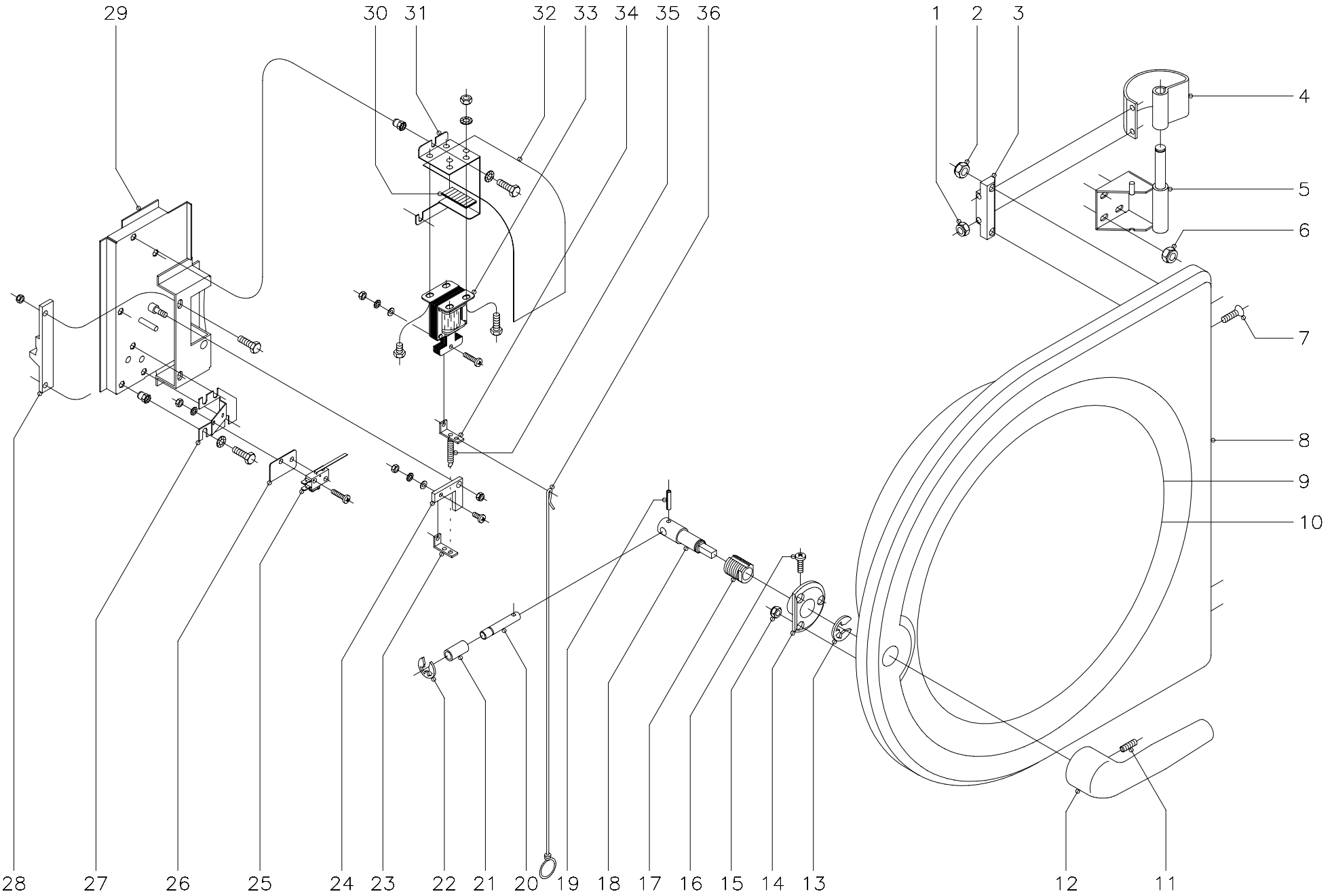

MOD.	LAVADORAS LC	ZONA	PUERTA	PLANO	C-1164

ITEM	CODIGO	DENOMINACION	TEXTO	LC-25									NOTAS
1	Q222030	Tuerca autoblocante M-5		4									
2	Q222012	Tuerca autoblocante M-6		4									
3	P500504	Sujecion bisagra		2									
4	P500502	Bisagra puerta		2									
5	P530505	Soporte bisagra		2									
6	Q222012	Tuerca autoblocante M-6		8									
7	Q062035	Tornillo allem 3 avellanado M-5x30		4									
8	P530550	Marco puerta		1									
9	P530502	Junta de puerta		1									
10	P530503	Mirilla puerta		1									
11	Q132042	Varilla roscada M-6x15		1									
12	P530538	Manilla puerta		1									
13	Q271034	Anillo seguridad A-12		1									
14	P530557	Soporte cojinete		1									
15	Q222012	Tuerca autoblocante M-6		3									
16	Q152015	Tornillo alomado M-3x6		1									
17	P530545	Cojinete guia		1									
18	P530543	Eje manilla		1									
19	Q371031	Manguito sujecion Ø3x20		1									
20	P530542	Eje tope		1									
21	P530544	Casquillo cierre		1									
22	Q301043	Anillo seguridad A-10		1									
23	P530559	Empalme muelle		1									
	Q032011	Tornillo alomado M-3x10		1									
	Q231310	Arandela plana A-3		1									
	Q242010	Arandela abanico A-3		1									
	Q161310	Tuerca exagonal M-3		1									
24	P530514	Tope cierre		1									
	Q222012	Tuerca autoblocante M-6		1									

MOD.	LAVADORAS LC	ZONA	PUERTA	PLANO	C-1164

ITEM	CODIGO	DENOMINACION	TEXTO	LC-25									NOTAS
25	P530558	Microrruptor puerta		1									
	Q032013	Tornillo alomado M-3x20		2									
	Q242010	Arandela abanico A-3		2									
	Q161310	Tuerca exagonal M-3		2									
26	R010535	Placa separadora		1									
27	P530541	Soporte micro		1									
	Q012033	Tornillo exagonal M-5x20		3									
	Q242030	Arandela abanico A-5		3									
28	P530549	Pestillo		1									
	Q012042	Tornillo exagonal M-6x15		2									
	Q222012	Tuerca autoblocante M-6		2									
29	-	Sujecion cierre (Soldado a cuba)		-									
30	3714500	Perfil esponjoso adhesivo 20x2x40		1									Tope electroiman
31	P530525	Sujecion electroiman		1									
	Q012033	Tornillo exagonal M-5x20		3									
	Q242030	Arandela abanico A-5		3									
32	P530540	Cubierta electroiman		1									
33	P533046	Electroiman de puerta		1									
	Q012021	Tornillo exagonal M-4x10		4									
	Q242020	Arandela abanico A-4		4									
	Q162020	Tuerca exagonal M-4		4									
34	P530559	Empalme muelle		1									
	Q032011	Tornillo alomado M-3x20		1									
	Q231310	Arandela plana A-3		1									
	Q242010	Arandela abanico A-3		1									
	Q161310	Tuerca exagonal M-3		1									
35	P530531	Muelle electroiman		1									
36	P530507	Palanca apertura manual		1									

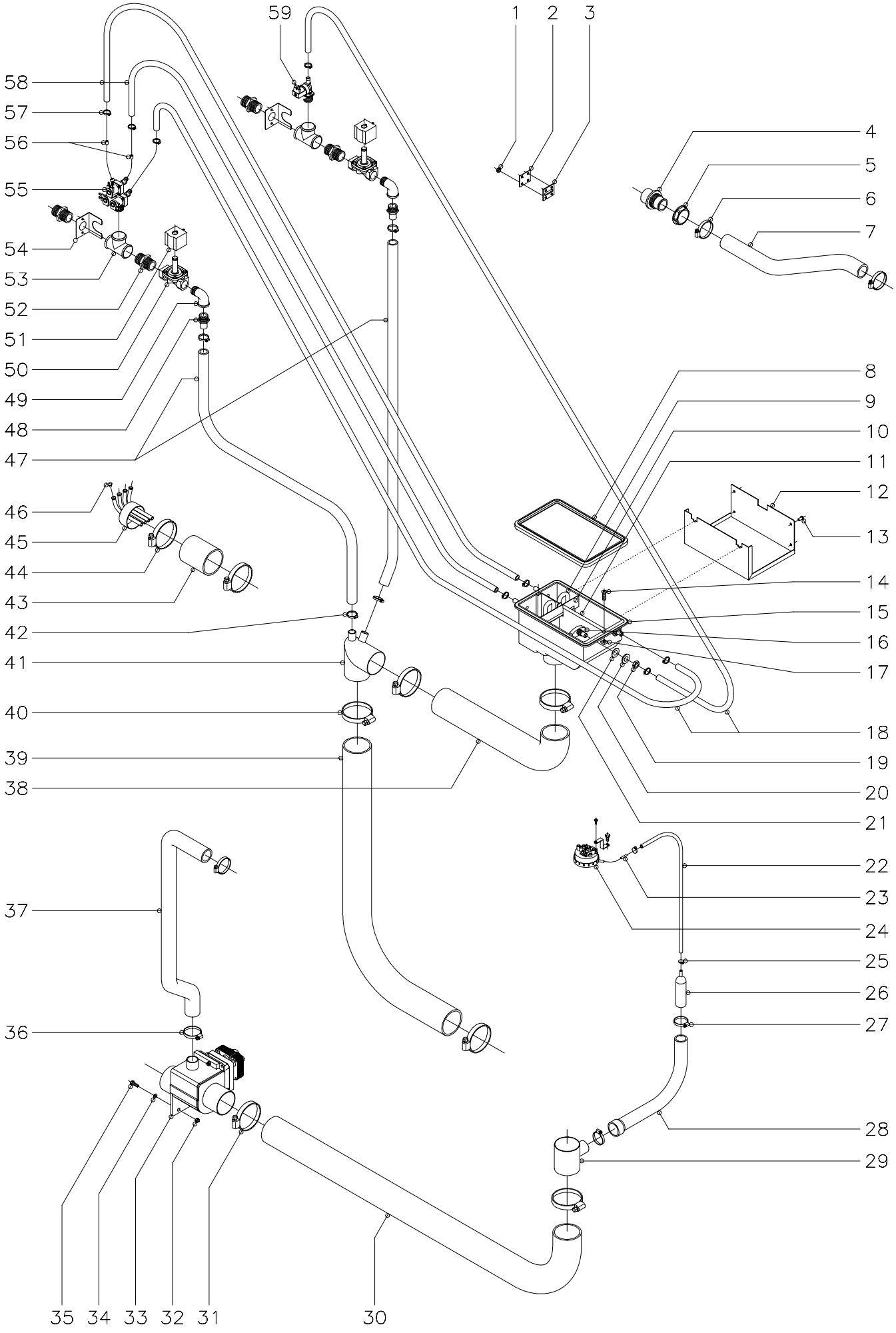

N plano	Firma	Fecha	Aparato	Lamina	
C−1165		5−2002	PARTE FUNCIONAL HIDRAULICA LAVADORAS LC−25	4	Fagor Industrial S.Coop. FAGOR Oñate

MOD.	LAVADORAS LC	ZONA	PARTE FUNCIONAL HIDRAULICA	PLANO	C-1165

ITEM	CODIGO	DENOMINACION	TEXTO	LC-25									NOTAS
1	Q222012	Tuerca exagonal autoblocante M-6		4									
2	P435001	Tapa junta		1									
3	P505003	Junta inyector		1									
4	Z740701	Pasamuros		1									
5	Z710708	Tuerca pasamuros		1									
6	Q881306	Abrazadera 32-50		2									
7	P532102	Conducto salida vapores		1									
8	P500702	Junta de cubeta		1									
9	P440702	Tubo sifon		2									
10	P440715	Escuadra proteccion		1									
11	P440721	Perfil refuerzo		1									
12	P460701	Sujecion cubetera		1									
13	Q419000	Remache tubular Ø4x8		4									
14	Q042022	Tornillo avellanado M-4x15		2									
15	P440700	Cubeta de detergentes		1									
16	P440701	Difusor de detergentes		2									
17	Q222004	Tuerca cuadrada M-4		2									
18	3676900	Tubo goma negra Ø17xØ10x1300		2									
19	Q223018	Tuerca exagonal M-16x1,5		2									
20	Q301302	Arandela plana A-17		2									
21	Q307002	Arandela junta Ø28xØ15x1		2									
22	3702400	Tubo goma negra Ø8xØ4x2000		1									
23	P533034	Amortiguador presostato		1									
24	P533002	Presostato de nivel		1									
	Q082032	Tornillo alomado BZ-3,5x9,5		1									
	P503068	Soporte presostato		1									
	Q032031	Tornillo alomado M-5x10		1									
25	Z704061	Brida cremallera		2									
26	P445002	Camara presostato		1									

MOD.	LAVADORAS LC	ZONA	PARTE FUNCIONAL HIDRAULICA	PLANO	C-1165

ITEM	CODIGO	DENOMINACION	TEXTO	LC-25									NOTAS
27	Q881306	Abrazadera 32-50		2									
28	P445001	Codo de presostato		1									
29	-	Toma presion		1									Soldado a cuba
30	P532101	Conducto a valvula vaciado		1									
31	Q881326	Abrazadera 70-90		2									
32	Q162030	Tuerca exagonal M-5		2									
33	P532103	Valvula de vaciado		1									
34	Q242040	Arandela abanico A-6		2									
35	Q012032	Tornillo exagonal M-5x15		2									
36	Q881306	Abrazadera 32-50		2									
37	P532102	Conducto rebosadero		1									
38	P540701	Conducto cubeta a codo		1									
39	P532109	Conducto de llenado codo a cuba		1									
40	Q881326	Abrazadera 70-90		4									
41	P530799	Codo entrada agua		1									
42	Q881304	Abrazadera 20-32		4									
43	P532108	Tubo tapon empalme dosificadores		1									
44	Q881326	Abrazadera 70-90		2									
45	P532111	Empalme dosificadores		1									
46	P532116	Tapon empalme dosificadores		4									
47	3714800	Tubo goma negra Ø26xØ19x200		2									
48	P533009	Empalme 3/4''		2									
49	Z718421	Codo M-H 3/4''		2									
50	Z102305	Electrovalvula 3/4''		2									
51	Z102323	Bobina de electrovalvula 240 V.		2									
52	Z102301	Manguito 3/4''		4									
53	Z102303	Te a 90º de 3/4''		2									
54	P535003	Tope electrovalvula		2									
55	Z611123	Electrovalvula triple		1									

MOD.	LAVADORAS LC	ZONA	PARTE FUNCIONAL HIDRAULICA	PLANO	C-1165

ITEM	CODIGO	DENOMINACION	TEXTO	LC-25									NOTAS
56	P443042	Regulador de caudal 3 l./m.		2									
57	Q881302	Abrazadera 12-20		8									
58	3676900	Tubo goma negra Ø17xØ10x800		2									
59	Z701135	Electrovalvula simple		1									

N plano
C-1166

Firma

Fecha
5-2002

Aparato
PARTE FUNCIONAL ELECTRICA
LAVADORAS LC-25

Lamina
5

Fagor Industrial S.Coop.
Onate
FAGOR

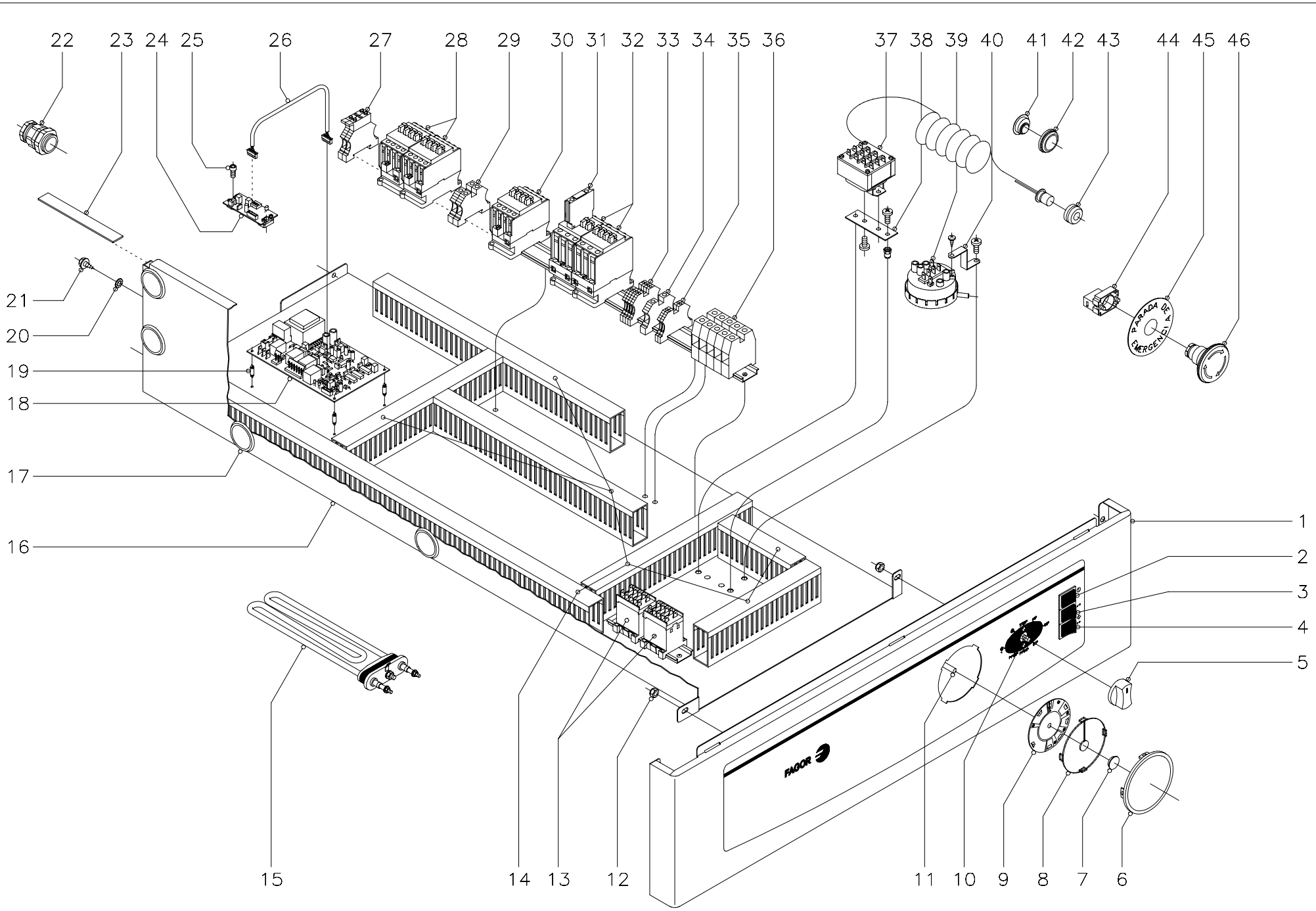

MOD.	LAVADORAS LC	ZONA	PARTE FUNCIONAL ELECTRICA	PLANO	C-1166

ITEM	CODIGO	DENOMINACION	TEXTO	LC-25									NOTAS
1	P530303	Portamandos		1									
2	P503004	Piloto rojo		1									
3	P503005	Pulsador verde (puerta)		1									
4	P503006	Pulsador blanco (avance)		1									
5	R663062	Boton de mando completo		1									
6	P440336	Marco mirilla		1									
7	P302882	Embellecedor disco programador		1									
8	P500315	Mirilla de disco		1									
9	P500314	Disco programador		1									
10	P433023	Conmutador 8 posiciones		1									
	Z602906	Casquillo distanciador		2									Amarre conmutador
	Q041324	Tornillo avellanado M-4x25		2									Amarre conmutador
11	P433004	Programador rotativo		1									
	Q151320	Tornillo alomado M-4x6		2									Amarre programador
	Q242020	Arandela abanico A-4		2									Amarre programador
12	Q222012	Tuerca exagonal autoblocante M-6		3									
13	Z683087	Contactor 230 V.		2									
	Z103084	Guia contactor L=138		1									
14	3715520	Canaleta unex 60x30xlongitud		7									
	Q419005	Remache tubular Ø4x8		20									
15	P533001	Resistencia 6000 W. 230 V.		3									
16	P463006	Cuadro electrico		1									
17	X723014	Pasamuros Ø30		4									
18	P463001	Circuito seguridad bajas revolucio.		1									
19	P503043	Separador		4									
20	Q242040	Arandela abanico A-6		4									
21	Q151335	Tornillo c/arandela A-5,6x13		4									
22	R033002	Prensaestopas		1									
23	3714500	Perfil esponjoso adhe.20x2x1000		1									

MOD.	LAVADORAS LC	ZONA	PARTE FUNCIONAL ELECTRICA	PLANO	C-1166

ITEM	CODIGO	DENOMINACION	TEXTO	LC-25									NOTAS
24	P533016	Sensor galga liar		1									
25	Q122032	Tornillo allem M-5x15		2									
26	P503028	Cableado sensor		1									
27	R073005	Borna portafusibles		2									
	P184011	Cartucho fusible 4 A.		2									
28	P433030	Contactor 3TF3001-OAL2 (230V.)		2									
29	P453025	Borne paso 10 (gris)		2									
30	P433030	Contactor 3TF3001-OAL2 (230V.)		1									
31	P443080	Contacto auxiliar 3RH1921-1CAO1		1									
32	X183011	Contactor 3RT1024-1AN20 (230V.)		2									
33	Z103029	Borne paso 2,5 (gris)		4									
34	P453026	Borne tierra 10 (amarillo-verde)		1									
35	Z103029	Borne paso 2,5 (gris)		2									
36	R263003	Borne paso 35 (gris)		3									
	R673010	Borne neutro 35 (azul)		1									
	Z103035	Borne tierra 35 (amarillo-verde)		1									
	Z103083	Guia contactor L= 73		1									
	R663054	Guia contactor L= 320		1									
37	P433018	Termostato 4 tempera. Preselecci.		1									
	Q032021	Tornillo alomado M-4x10		2									
38	P453020	Sujecion termostato		1									
	Q032031	Tornillo alomado M-5x10		2									
	Q221342	Remache exagonal M-5		2									
39	P533002	Presostato de nivel		1									
	Q082032	Tornillo alomado BZ-3,5x9,5		1									
40	P503068	Soporte presostato		1									
	Q032031	Tornillo alomado M-5x10		1									
41	P443060	Tapon		1									
42	N503017	Soporte termostato		1									

MOD.	LAVADORAS LC	ZONA	PARTE FUNCIONAL ELECTRICA	PLANO	C-1166

ITEM	CODIGO	DENOMINACION	TEXTO	LC-25									NOTAS
43	Z703048	Pasamuros bulbo		1									
44	Z103048	Cuerpo NC, +ZB4-BZ102+		1									
45	P533015	Etiqueta emergencia		1									
46	P533013	Pulsador de emergencia		1									

MOD.	LAVADORAS LC	ZONA	VARIOS	PLANO	

ITEM	CODIGO	DENOMINACION	TEXTO	LC-25									NOTAS
	P436517	Folleto de instrucciones		1									
	Z602121	Manguera entrada de agua		3									
	P506526	Folleto bases de anclaje		1									Fijacion maquina
	P463007	Esquema electrico adhesivo		1									Plano HC-30882-2
	P533067	Leyenda esquema electrico		1									Plano HC-30886
	P533005	Instalacion electrica base		1									
	P463005	Instalacion bajas revoluciones		1									
	P533059	Cableado a resistencias		1									
	P533058	Cableado a motor		1									
	P533026	Cableado regletas a contactores		2									
	P533036	Cubierta cuadro electrico transpar.		2									

N plano
C-1167

Firma

Fecha
5-2002

Aparato
LAVADORAS LC/V-25

VERSION VAPOR

Lamina
6

Fagor Industrial S.Coop.
Oñate

FAGOR

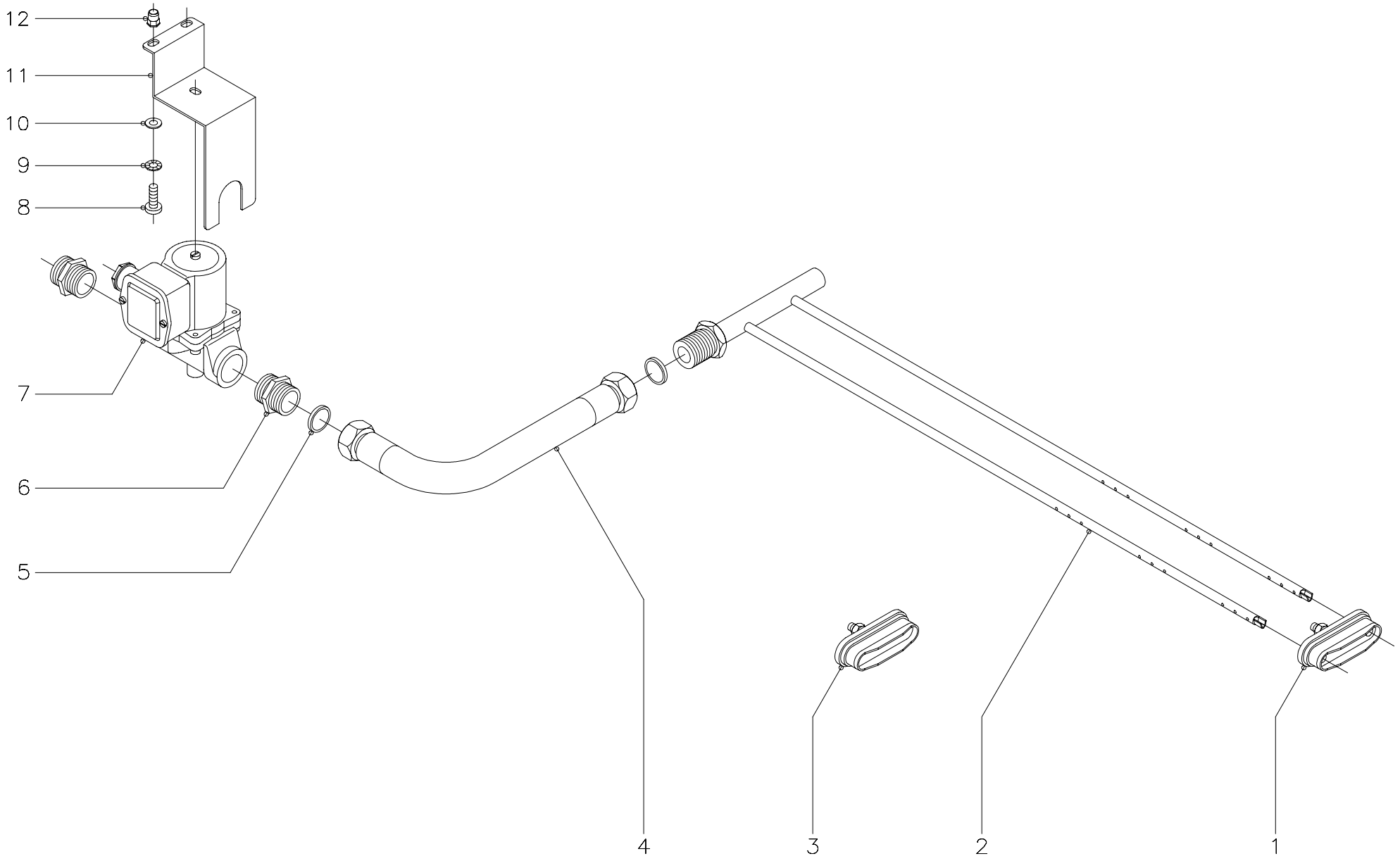

MOD.	LAVADORAS LC	ZONA	VERSION VAPOR	PLANO	C-1167

ITEM	CODIGO	DENOMINACION	TEXTO	LC/ E-25	LC/ V-25								NOTAS
		SE ELIMINAN											
	P533001	Resistencia 6000 W., 230 V.		3	-								
	P533059	Cableado a resistencias		1	-								
	X183011	Contactor 3RT1024-1AN20, 230 V.		1	-								
	P533026	Cableado regletas a contactores		1	-								
		SE INTRODUCEN											
1	P445011	Cierre completo		-	1								
2	P535013	Inyector de vapor		-	1								
3	P505008	Tapon cierre completo		-	2								
4	P545011	Latiguillo de vapor L=600		-	1								
5	-	Arandela junta (con latiguillo)		-	2								
6	Z102301	Manguito doble 3/4"		-	2								
7	P535011	Electrovalvula vapor 3/4" (50 Hz.)		-	1								
7	P535021	Electrovalvula vapor 3/4" (60 Hz.)		-	1								
8	Q032031	Tornillo alomado M-5x10		-	2								
9	Q242030	Arandela abanico A-5		-	2								
10	Q302022	Arandela plana Ø16xØ6x1,2		-	2								
11	P535004	Soporte electrovalvula vapor		-	1								
12	Q221342	Remache exagonal M-5		-	2								
s/n	P535019	Manguera de vapor L=1500mm.		-	1								Maquina a red
s/n	U307031	Arandela junta Ø24xØ15x3		-	2								Maquina a red
s/n	P533054	Cableado electrovalvula vapor		-	1								

MOD.	LAVADORAS LC	ZONA	VERSION AGUA CALIENTE	PLANO	

ITEM	CODIGO	DENOMINACION	TEXTO	LC/ E-25	LC/ AC-25								NOTAS
		SE ELIMINAN											
	P533001	Resistencia 6000 W., 230 V.		3	-								
		SE INTRODUCEN											
	P103012	Resistencia 2000 W., 230 V.		-	3								

MOD.	LAVADORAS LC	ZONA	VERSION (220/380 V., 60Hz.)	PLANO	

ITEM	CODIGO	DENOMINACION	TEXTO	LC/ E-25,50Hz.	LC/ E-25,60Hz.								NOTAS
		SE ELIMINAN											
	P435903	Polea motor (para 50 Hz.)		1	-								
		SE INTRODUCEN											
	P435905	Polea motor (para 60 Hz.)		-	1								

MOD.	LAVADORAS LC	ZONA	VERSION (440 V., 50Hz., SIN NEUTRO)	PLANO	

ITEM	CODIGO	DENOMINACION	TEXTO	LC/ E-25, S/N									NOTAS
		SE INTRODUCEN											
	P503059	Transformador 440 V. sin neutro		1									
	P503054	Instalacion electric. 440 V. s/neutro		1									

MOD.	LAVADORAS LC	ZONA	VERSION (440 V.,60Hz., SIN NEUTRO)	PLANO	

ITEM	CODIGO	DENOMINACION	TEXTO	LC/ E-25,50Hz. S/N	LC/ E-25,60Hz. S/N								NOTAS
		SE ELIMINAN											
	P435903	Polea motor (para 50 Hz.)		1	-								
		SE INTRODUCEN											
	P435905	Polea motor (para 60 Hz.)		-	1								
	P503059	Transformador 440 V. sin neutro		-	1								
	P503054	Instalacion electric. 440 V. s/neutro		-	1								

LC-25

	1	2	3	4	5	6	7	8	9	10	11	12	13	14	15	16
STOP			X		X	X		X				X	X			
N40	X		X		X	X		X			X		X			
N60	X		X	X		X		X		X			X			
N90	X		X	X				X	X				X			
PP90	X		X	X			X		X				X	X		
PP60	X		X	X		X	X			X			X	X		
DEL	X	X	X		X			X			X			X	X	
LN	X	X			X			X				X		X	X	X

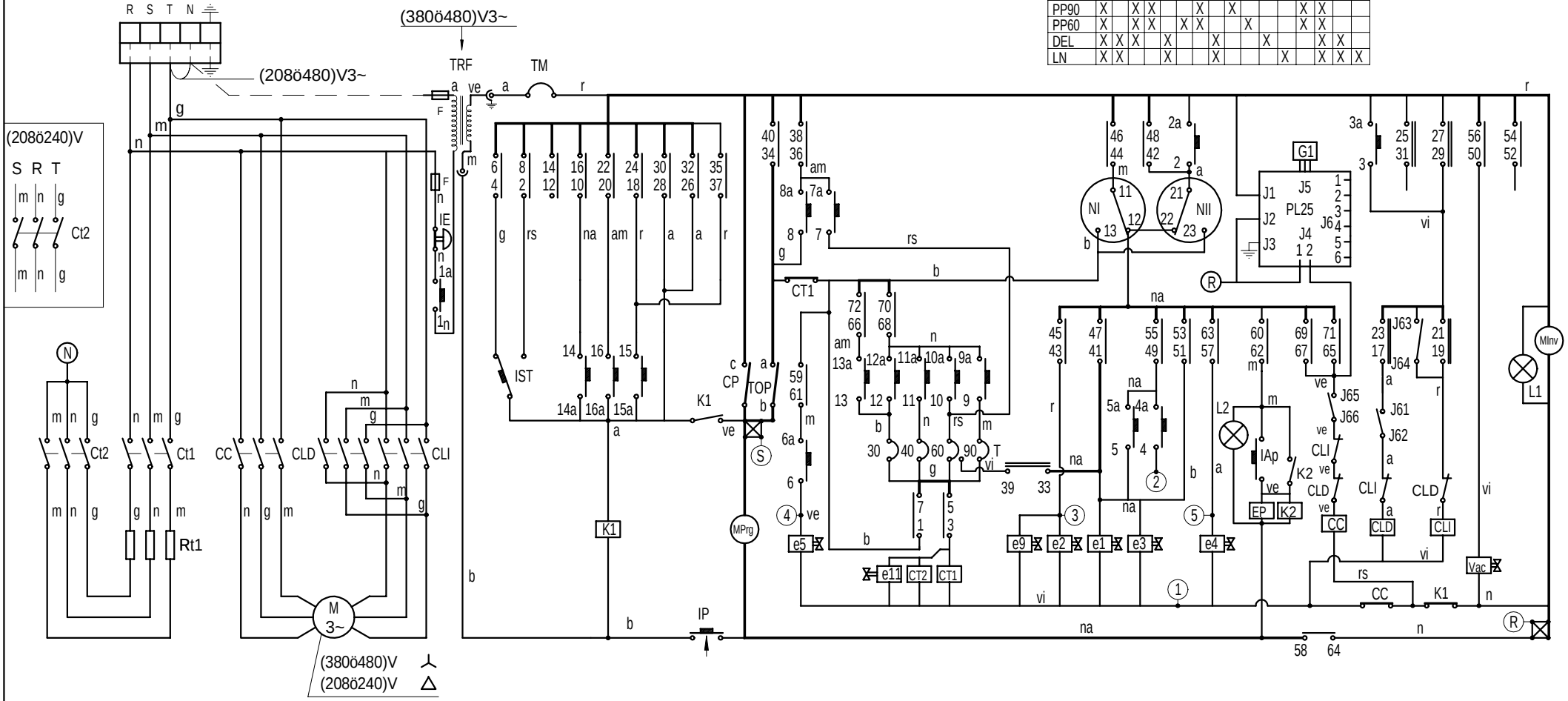

Esquema teorico adhesivo 400V 3N (Bajas revoluciones) 25Kg.		P-463007	
Pieza		Nº Clasificacion	Acabado
Nº	Modificacion	Propuesta de	Fecha
1	Modificar TRF	Maillo	23-7-01
2	Introducir conexion transformador	Maillo	12-9-01

Tolerancias generales

<5±	50–100± :
5–25± :	>100±
25–50± :	∝±

	Firma	Fecha
Dibujado	S. N.	14-12-00
Proyectado		
Comprobado		

FAGOR

Fagor Industrial,Koop.Elk, Mugatua

Mecanizado superficial

Escala

LAVADORAS

Plano numero HC-30882 -2

Sustituye al N°

Sustituido por

Plano hau ez daiteke erabil ez berrizta gure baimenitz gabe

ESPAÑOL

CONTACTOS PROGRAMADOR

- Leva principal
- Inversores
- Conmutador

CODIGO DE COLORES:

r = rojo
a = azul
m = marron
g = gris
n = negro
b = blanco
vi = violeta
am = amarillo
na = naranja
rs = rosa
ve = verde
am/ve = amarillo verde

COMPONENTES:

CC- Contactor Centrifugado (7,10,14,25)
CCL- Contactor Motor (55 Kg)
CL- Contactor Lavado
CLD- Contactor Lavado dcha.
CLI- Contactor Lavado izda.
CT1,CT2- Contactor Calentamiento
CVf- Contactor convertidor
DP- Detector de posición
e1- Electrov. Prelav. y aclarados
e2- Electroválvula Lavado
e3- Electrov. Prelav. y aclar.(25,55)
e4- Electroválvula Suavizante
e5- Electoválvula Lejía
e6,7,8- Electrov. de equilibrado
e9- Electrov. Jabón líquido (electronicas)
e10- Electrov. Jabón líquido (55)
e11- Electrov. Vapor (solo versión)
EP- Electroiman de puerta
F- Fusible
FI- Filtro interferencias
G1, G2- Sensor galga
IAp- Pulsador Apert. puerta
Iar- Avance rapido
IE- Puls. Parada de emergen.(25,55Kg.)
Ifl- Interruptor de Flot
IG- Interruptor general (selector)
Im- Pulsador Start-Stop
IP- Micro puerta
IS- Interruptor de seguridad
Isc- Interruptor sin centrif.
IST- Puls.Marcha/Avan.rapido
KB- Teclado programador
K1- Rele avance rapido
K2- Rele apertura puerta
L1- Piloto Marcha
L2- Piloto Apertura puerta
L3- Piloto Sin centrifugado
L4- Piloto Flot
M- Motor
MInv- Levas inversión
MMo- Micro monedero } Auto-servicio
Mo- Monedero } Auto-servicio
MPrg- Levas principales
NTC - Sensor de temperatura
NI- Presostato Nivel bajo
NII- Presostato Nivel alto
PL25- Circuito seguridad (25Kg.)
RT1- Resistencia calentamiento
RT2- Resisten. calentam.(solo 55)
T- Termostato 30, 40, 60, 90°C
TM- Termico motor
TRF- Transformador (versión 400V.3~)
Vac- Valvula de Vaciado
VE- Ventilador de VF (solo 25,55)
VF- Convertidor tensión/frecuencia
VM- Ventilador de Motor (solo 55 Kg)
①...⑤-Puntos de conexión dosificadores

FRANÇAIS

CONTACTS PROGRAMMATEUR

- Came principal
- Renverseurs
- Commutateur

CODES DE COULEURS:

r = rouge
a = bleu
m = marron
g = gris
n = noir
b = blanc
vi = violet
am = jaune
na = orange
rs = rose
ve = vert
am/ve = jaune/vert

COMPOSANTS:

Contacteur centrifugé
Contacteur moteur (55Kg)
Contacteur levage
Contacteur lavage droit
Contacteur lavage gauche
Contacteur chauffage
Contacteur convertisseur
Détecteur de position
Electrovalve de prélavage et rinçage
Electrovalve de lavage
Electrovalve de prélavage et rinçage (25,55)
Electrovalve adoucisseur
Electrovalve javel
Electrovalve d'equilibrage
Electrovalve lessive liquide (electronique)
Electrovalve lessive liquide (55)
Electrovalve vapeur version seule ent
Electroaimant de porte
Fusible
Filtre interférences
Senseur bride, jauge
Commande d'ouverture des portes
Avance rapide
Interrupteur arret urgence (25,55Kg.)
Interrupteur de flotteur
Interrupteur général (selector)
Bouton marche arret
Micro porte
Interrupteur de sécurité
Interrupteur sans centrif.
Commande d'avance rapide
Clavier programmateur
Relais avance rapide
Relais ouverture de porte
Pilote de mise en route
Pilote d'ouverture de porte
Pilote sans centrifugage
Pilote de flotteur
Moteur
Cames renversement
Micro monnayeur } Auto-service
Monnayeur } Auto-service
Cames principales
Senseur de température
Pressostat niveau bas
Pressostat niveau haut
Circuit de sécurité (25 Kg.)
Résistance chauffage
Résistance chauffage (seulement 55)
Thermostat 30, 40, 60, 90°C
Moteur thermique
Transformateur (versión 400V.3~)
Valve de vidange
Ventilateur de VF (seulement 25,55)
Transformateur de tension/fréquence
Ventilateur de moteur (seulement 55Kg)
Points de branchements de dosificateurs

ENGLISH

PROGRAMMER CONTACTS

- Main levy
- Reverser
- Commutator

COLOUR CODE

r = red
a = blue
m = brown
g = grey
n = black
b = white
vi = violet
am = yellow
na = orange
rs = pink
ve = green
am/ve = yellow-green

COMPONENTS:

Spin relay (7,10,14,25)
Motor relay (55Kg)
Washing relay
Right washing relay
Left washing relay
Heating relay
Inverser relay
Detector of position
Prewashing and clarified solenoid valve
Washing solenoid valve
Prewashing and clarified solenoid valve (only 25, 55Kg)
Softener solenoid valve
Bleach solenoid valve
Balanced solenoid valve
Liquid soap solenoid valve (electronic)
Liquid soap solenoid valve (only 55Kg)
Steam solenoid valve (only version)
Door electromagnet
Fuse
Interference filter
Sensor
Door opening swich
Fast advance
Emergency swich (25,55Kg.)
Flot swich
Main swich (selector)
Start-Stop swich
Door swich
Security swich
No spin swich
Start/Fast advance swich
Programmer keyboard
Fast advance relay
Door opening relay
Start lamp
Door opening lamp
No spin lamp
Flot lamp
Motor
Reverser levy
Coin meter swich } Self-service
Coin meter } Self-service
Main levy
Temperature sensor
Low level presostat
High level presostat
Security circuit (25Kg.)
Heating element
Heating element (only 55Kg)
Termostat 30, 40, 60, 90°C
Motor thermal protector
Transformer (400V.3~version)
Drain valve
VF fan (only 25, 55Kg)
Inverser
Motor fan (only 55Kg)
Doser conecting points

DEUTSCH

PROGRAMMIERKONTAKTE

- Hauptnocken
- Umschalter
- Konmutator

FARBENCODE

r = rot
a = blau
m = braun
g = grau
n = schwarz
b = weiss
vi = violett
am = gelb
na = orangers
rs = rosa
ve = grün
am/ve = gelb/grün

KOMPONENTEN:

Schleuderkontaktor (7,10,14,25)
Motorkontaktor (55Kg)
Waschkontaktor
Waschkontaktor rechts
Waschkontaktor links
Aufheizkontaktor
Umformkontaktor
Positionsdetektor
Elektroventil für Vorwaschen und Spülen
Elektroventil für den Waschvorgang
Elektroventil für Vorwaschen und Spülen (25,55)
Elektroventil für den Weichspülen
Elektroventil für Laugen
Ausgleich-Elektroventil
Elektroventil für Flüssigwaschmittel
Elektroventil für Flüssigwaschmittel (55Kg)
Elektroventil (nur Version)
Tür-Elektromagnet
Sicherung
Interferenzfilter
Galga-Sensor
Tür-Öeffunungsknopf
Schnellwaschgang
Notschalter (25,55Kg.)
Flot-Schalter
Hauptschalter (Selektor)
Ein-und Ausschalter
Türbetätigung
Sicherheitsschalter
Schalter-ohne Schleudern
Schalter f.Schnellwaschvorgang
Programmschalter
Relais f.d.Schnellwaschvorgang
Türöffnungsrelais
Startlichtanzeige
Lichtanzeige f.d.Türöffnung
Lichtanzeige-Ohne Schleudern
Flot-Lichtanzeige
Motor
Umkehmocken
Münzeinwurfschalter } Selbstbedienung
Münzeinwurf } Selbstbedienung
Hauptnocken
Temperatursensor
Niedrigdruckpresostat
Hochfruckpresostat
Sicherheitsschaltung (25Kg.)
Heizsystem
Heizsystemerwirmung (nur 55Kg)
Thermostat, 30,40,60,90°C
Wirmeschutzschaltermotor
Transformator (400V.3~-Version)
Ablaufventil
Ventilator (nur 25,55Kg)
Druck-Frequenz umwandler
Motorventilator (nur 55Kg)
Konektionspunkte f.Dosierer

ITALIANO

CONTATTI PROGRAMMATORE

- Leva principale
- Invertitori
- Commutatore

CODICE DEI COLORI:

r = rosso
a = azzurro
m = marrone
g = grigio
n = nero
b = bianco
vi = viola
am = giallo
na = arancione
rs = rosa
ve = verde
am/ve = giallo/verde

COMPONENTI:

Contatore centrifuga (7,10,14,25)
Contactore motore (55 Kg)
Contatore lavaggio
Contatore lavaggio destro
Contatore lavaggio sinistro
Contatore riscaldamento
Contatore convertitore
Detettore di posizione
Elettrovalvola prelavaggio e risciacquo
Elettrovalvola lavaggio
Elettrovalvola prelavaggio e risciacquo (25,55Kg)
Elettrovalvola ammorbidente
Elettrovalvola candeggina
Elettrovalvola di bilanciamento
Elettrovalvola detersivo liquido (elettronico)
Elettrovalvola detersivo liquido (55)
Elettrovalvola vapore (solo versione)
Elettrocalamita obló
F- Fusibile
Filtro interferenze
Sensore calibro
Pulsante apertura porta
Avanzamento rapido
Pulsante arresto d'emergenza (25,55Kg.)
Interruttore del galleggiante
Interruttore generale
Pulsante avvio/stop
Micro porta
Interruttore di sicurezza
Interruttore senza centrifuga
Pulsante funzionamento/avanzamento rapido
Pulsantiera programmi
Relais avanzamento rapido
Relais apertura porta
Spia funzionamento
Spia apertura porta
Spia esclusione centrifuga
Spia galleggiante
Motore
Leve inversione
Micro gettoniera } Self-service
Gettoniera } Self-service
Leve principali
Sensore temperatura
Pressostato livello basso
Pressostato livello alto
Circuito di sicurezza (25Kg.)
Resistenza riscaldamento
Resistenza riscaldamento (solo 55Kg)
Termostato 30, 40, 60, 90°C
Interruttore termico motore
Transformatore (versione 400V.3~)
Valvola di Svuotamento
Ventilatore di VF (solo 25,55)
Convertitore tensione/frequenza
Ventilatore del motore (solo 55 Kg)
Punti di connessione dosificatori

P-533067
HC-30886