ELENCO PARTI DI RICAMBIO – vista 1

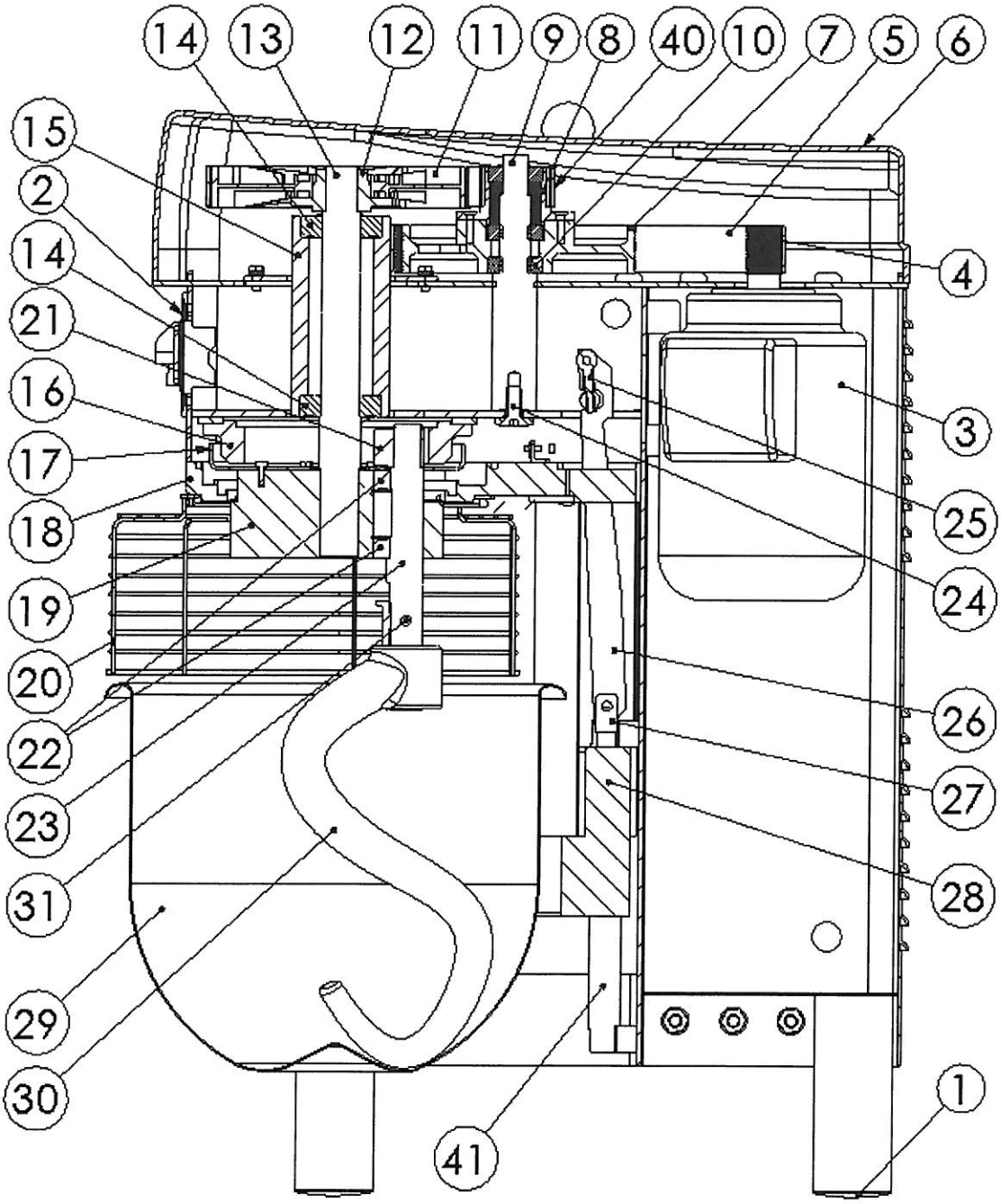

ELENCO PARTI DI RICAMBIO – vista 2

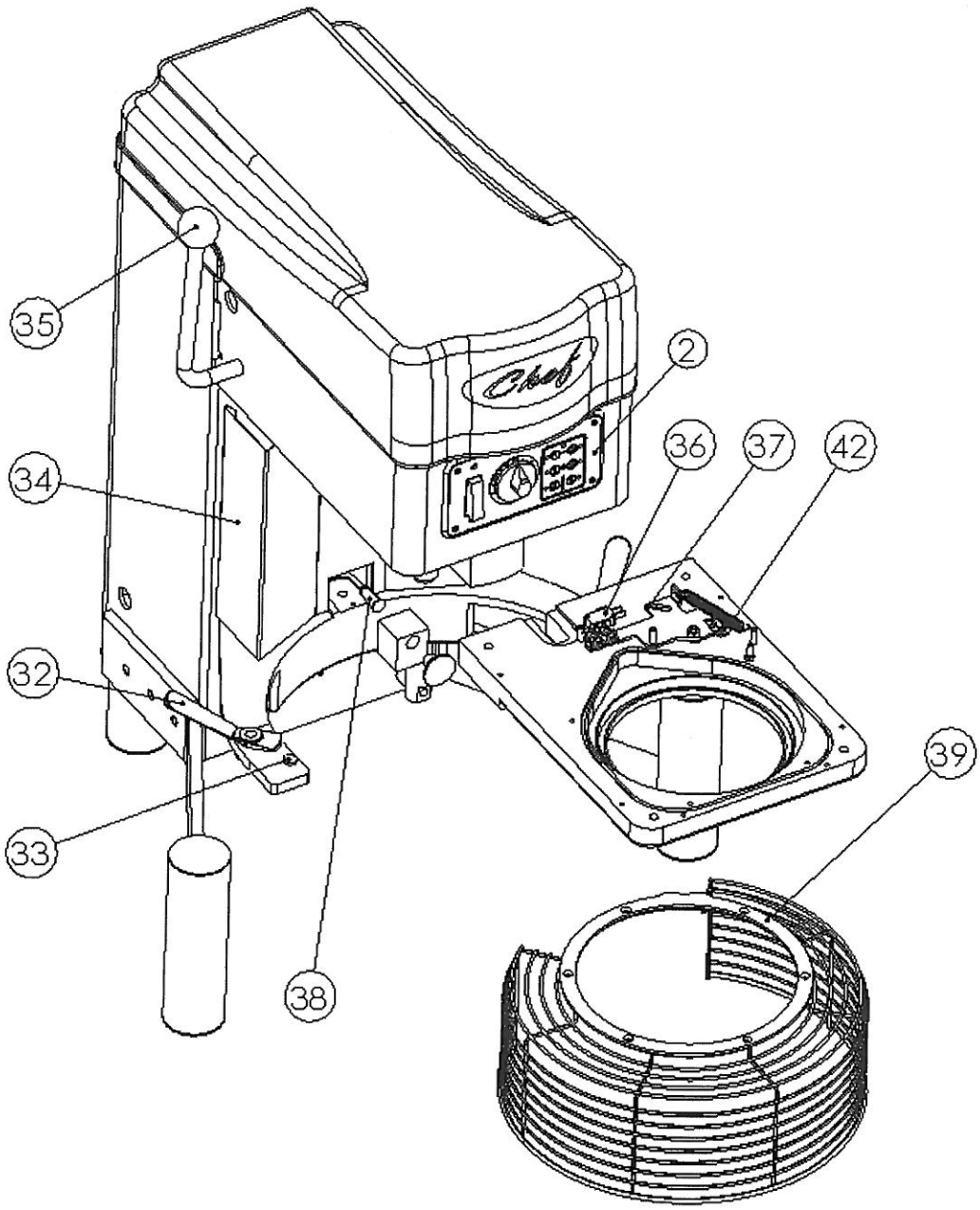

ELENCO PARTI DI RICAMBIO – codici e descrizione

Pos.	Modello	Codice	Q.tà	Descrizione
1	Chef10 Chef20/20H/30	14002621 14002622	4	Puntale alettato
2	Chef10/20/20H/30	02184023	1	Pannello di controllo
3	Chef10 Chef20/20H Chef30	11000501 11000707 11000701	1	Motore G71 Kw 0,55 400V/3/50Hz B14 Motore G80 Kw 0,75 230-400V/3/50Hz B14 Motore G80 Kw 1,1 230-400V/3/50-60Hz B14
4	Chef10 Chef20/20H Chef30	01184013 01185013 01186008	1	Puleggia motore
5	Chef10 Chef20/20H Chef30	12003943 12003941 12003940	1	Cinghia poly-V 260J Cinghia poly-V 300J Cinghia poly-V 340J
6	Chef10 Chef20/20H/30	03184012 03185012	1	Carter superiore
7	Chef10/20/20H Chef30	01179010 01186009	1	Puleggia rinvio
8	Chef10/20/20H Chef30	01164011 01186010	1	Mozzo dentato con cuscinetti
9	Chef10/20/20H Chef30	01184014 01186015	1	Albero rinvio
10	Chef10/20/20H Chef30	13000304 13000317	1	Cuscinetto 6004 2RS 20-42-12 Cuscinetto 6206 2RS 30-62-16
11	Chef10/20/20H Chef30	01144063 01186011	1 1	Puleggia dentata nylon Z=80 Puleggia dentata
12	Chef10/20/20H Chef30	01184016 01186012	1	Mozzo per puleggia
13	Chef10/20/20H Chef30	01184018 01186014	1	Albero planetario
14	Chef10/20/20H/30	13000317	2	Cuscinetto 6206 2RS 30-62-16
15	Chef10/20/20H/30	01184017	1	Supporto albero planetario
16	Chef10 Chef20/20H/30	01098022 27097012	1	Corona dentatura interna
17	Chef10/20/20H/30	03184022	1	Copertura planetario
18	Chef10 Chef20/20H/30	01098119 01097174	1	Carter protezione ingranaggi
19	Chef10 Chef20/20H/30	01184020 01185035	1	Planetario
20	Chef10 Chef20/20H/30	05098117 05097175	1	Griglia protezione
21	Chef10 Chef20/20H/30	01098021 01097013	1	Ingranaggio planetario
22	Chef10 Chef20/20H/30	13000325 13000316	2	Cuscinetto 6304 2RS 20-52-15 Cuscinetto 6205 2RS 25-52-15
23	Chef10 Chef20/20H/30	01098020 01097015	1	Albero porta attrezzi
24	Chef10/20/20H/30	-	1	Vite svasata M12x30
25	Chef10/20/20H/30	23010113	2	Tirante ad occhio M8x50
26	Chef10 Chef20/20H Chef30	01098033 01097023 01161004	1	Tirante sollevamento vasca
27	Chef10/20/20H/30	23010201	2	Forcella M8
28	Chef10 Chef20/20H Chef30	01098031 01097028 01161002	1	Arco sollevamento vasca
29	Chef10 Chef20/20H Chef30	04098109 04097122 04161001	1	Vasca planetario
30	Chef10/20/20H Chef30	01098114 01161011	1	Frusta
30	Chef10 Chef20/20H Chef30	32034695 01097195 01161012	1	Pala

Pos.	Modello	Codice	Q.tà	Descrizione
30	Chef10 Chef20/20H Chef30	32034694 01097194 01161013	1	Spirale
31	Chef10/20/20H/30	01098095	1	Spina albero porta attrezzi
32	Chef10/20/20H/30	01098108	2	Maniglia bloccaggio vasca
33	Chef10 Chef20/20H/30	01098064 01097053	2	Perno centraggio vasca
34	Chef10 Chef20/20H/30	02098026 02097040	1	Carter inox protezione vasca
35	Chef10 Chef20/20H/30	01098032 01097022	1	Leva sollevamento vasca
36	Chef10/20/20H/30	25001301	2	Microswitch
37	Chef10/20/20H/30	01098120	1	Squadretta microswitch grigliato
38	Chef20/20H	01097060	1	Perno presenza vasca
39	Chef10/20/20H/30	01097167	1	Anello camma grigliato
40	Chef10/20/20H Chef30	12003909 12003910	1	Cinghia dentata 0720 RPP8 Cinghia dentata 0880 RPP8
41	Chef10 Chef20/20H/30	01098030 01097024	2	Palo guida scorrimento vasca
42	Chef10/20/20H/30	08091045	1	Molla tensionamento raschiatore