until '14.01.28

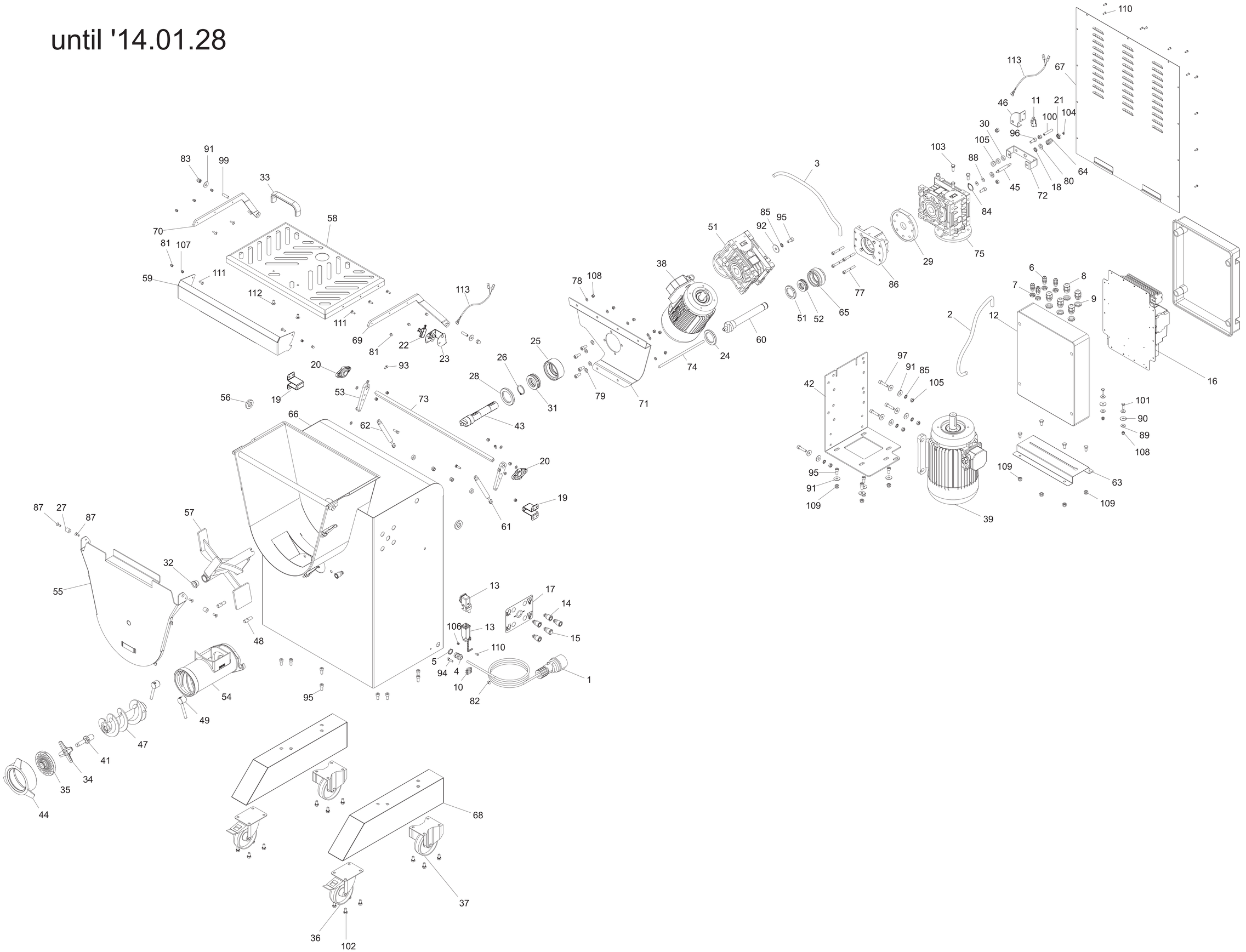

until '14.01.28

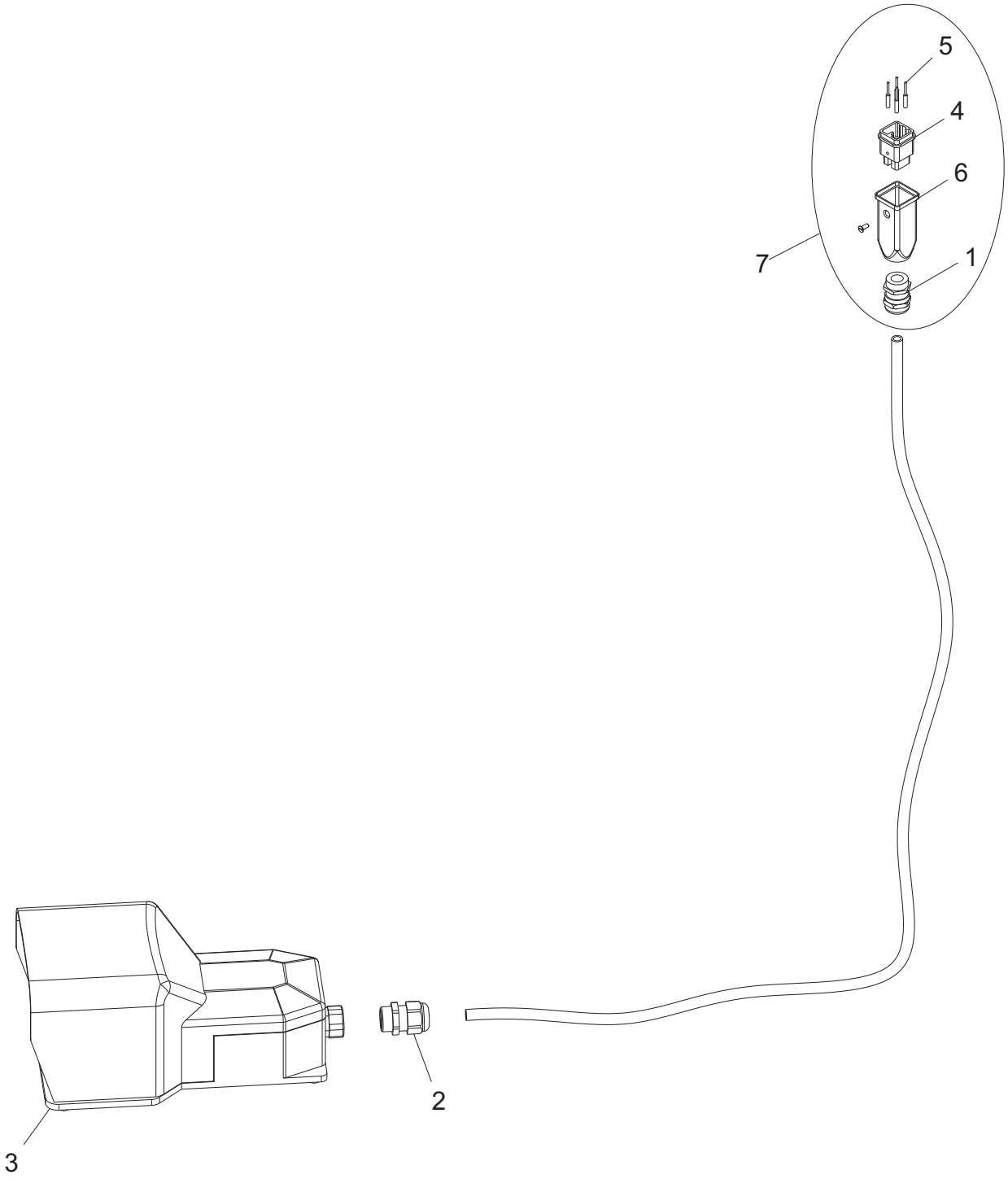

until '14.01.28

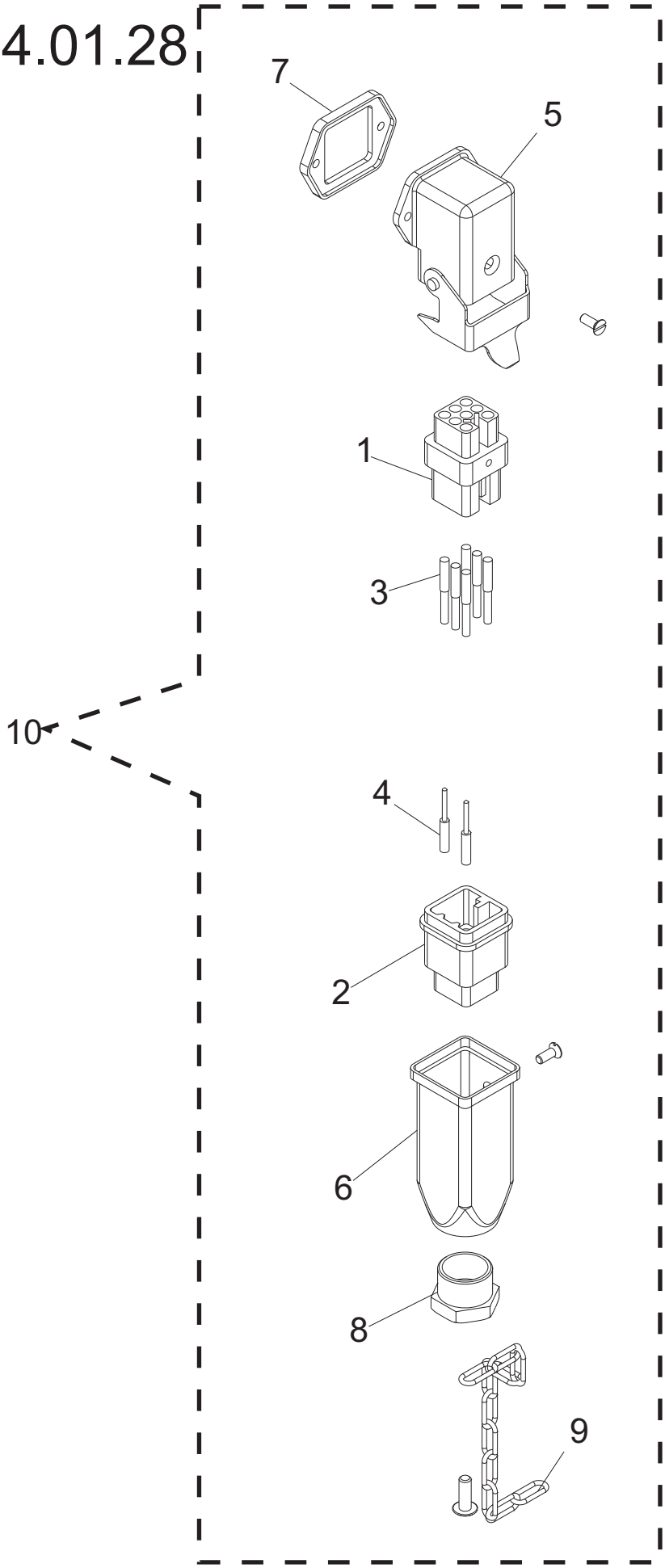

until '14.01.28

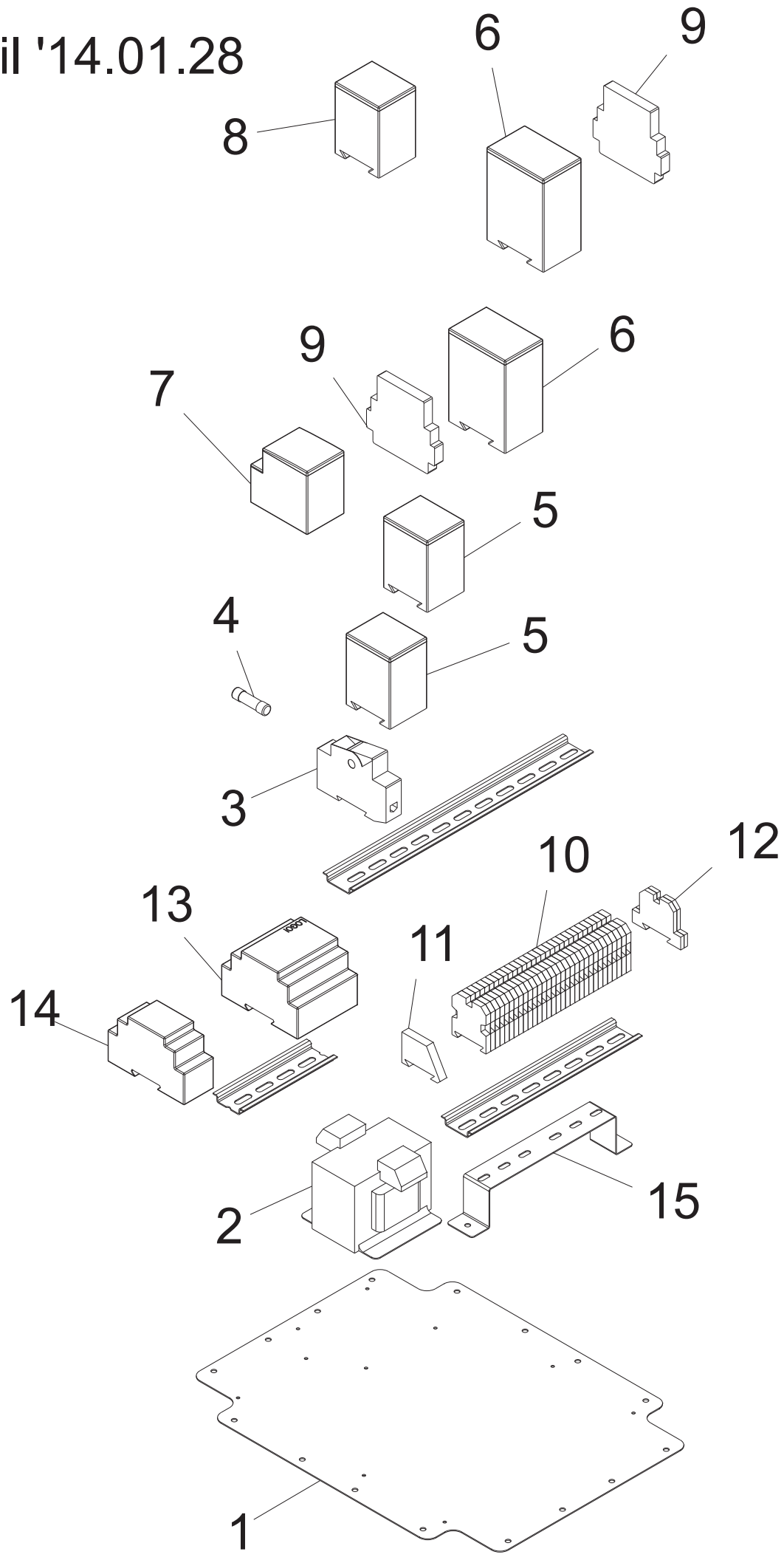

until '14.01.28

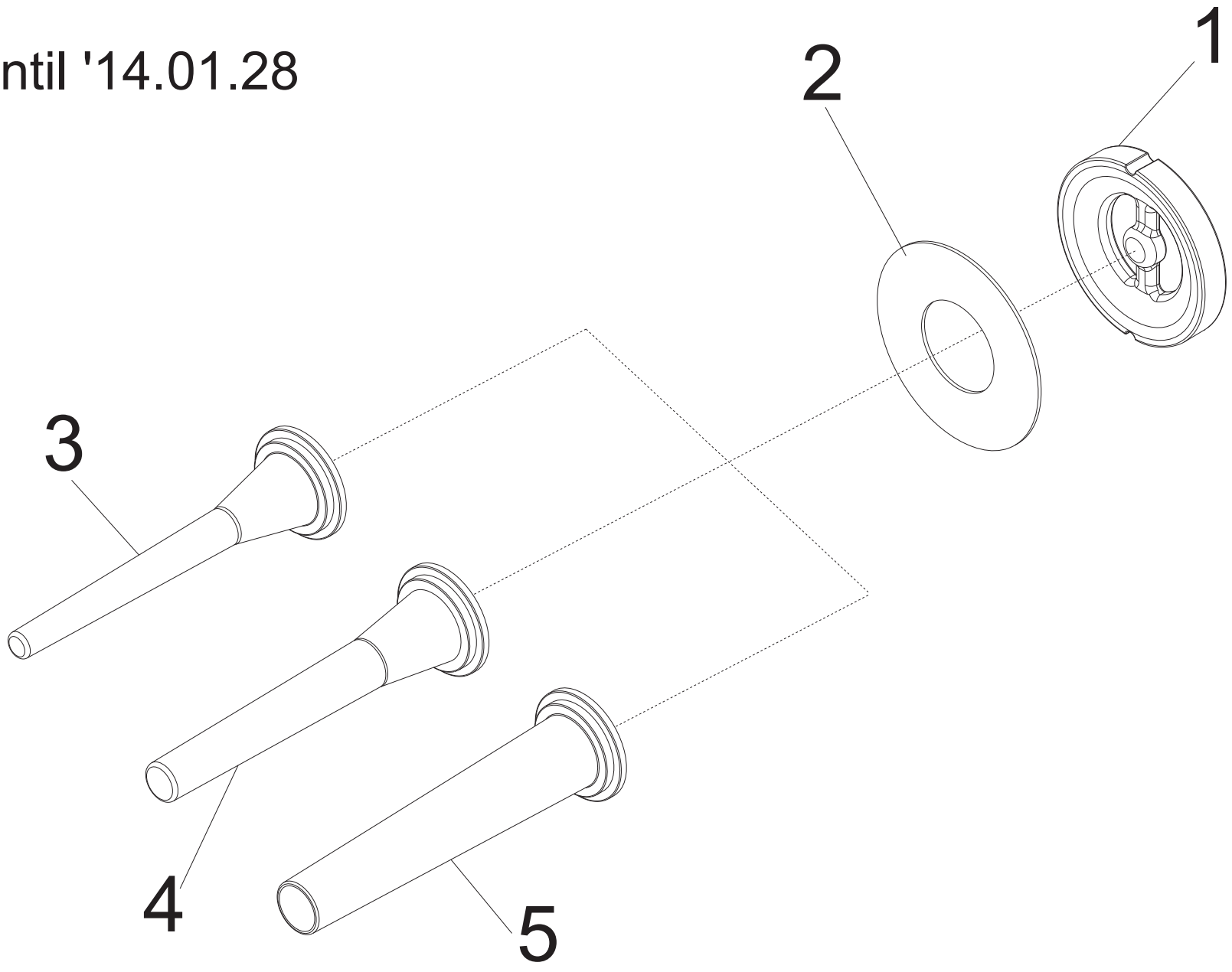

ENTERPRISE

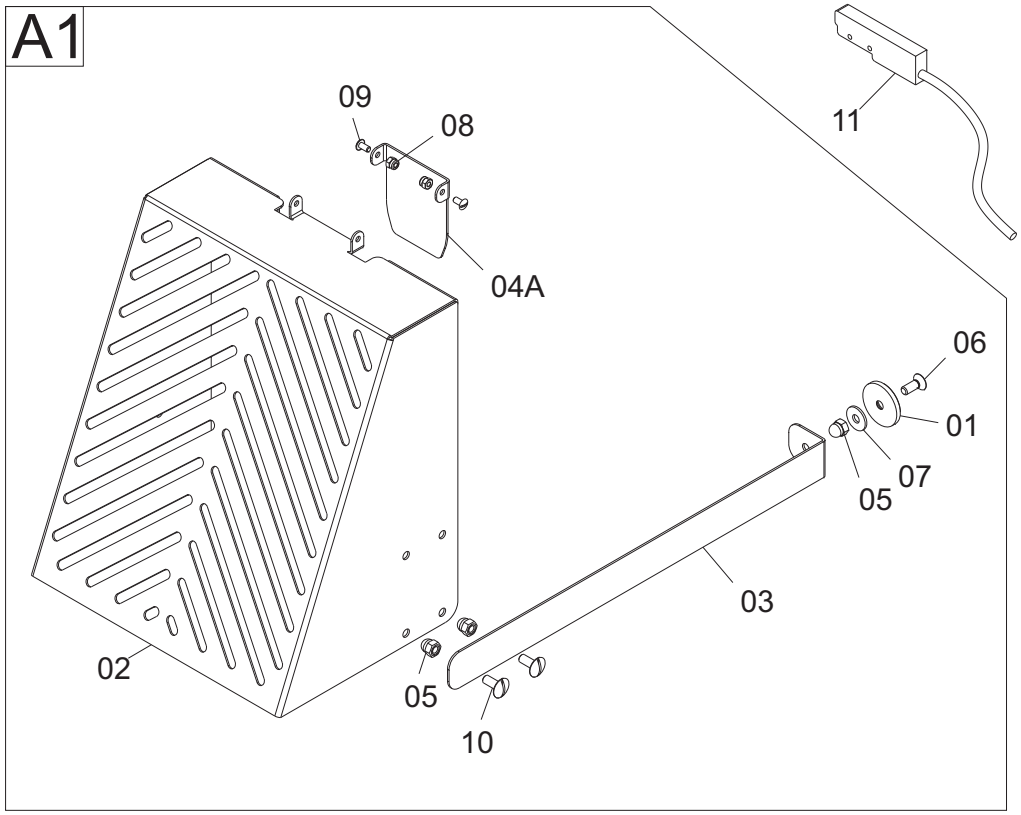

ENTERPRISE LONG
UNGER
UNGER LONG (Da / From 2011)

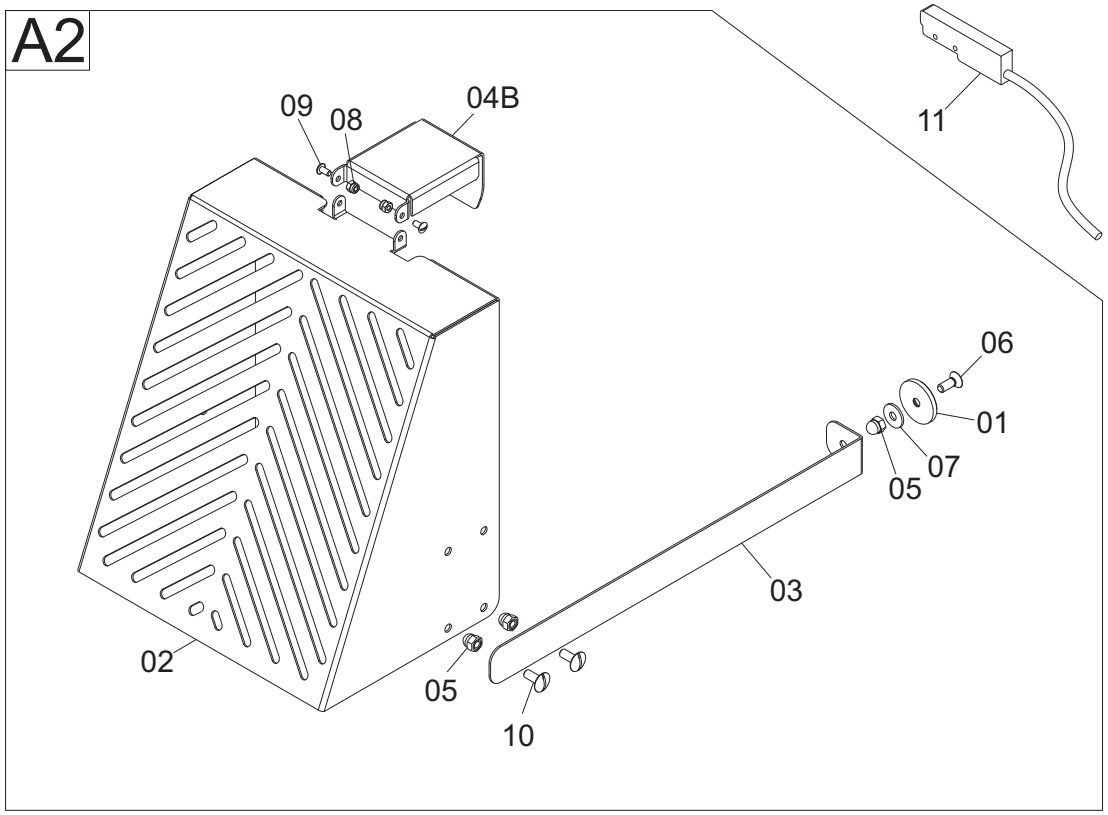

Unger

until '14.01.28

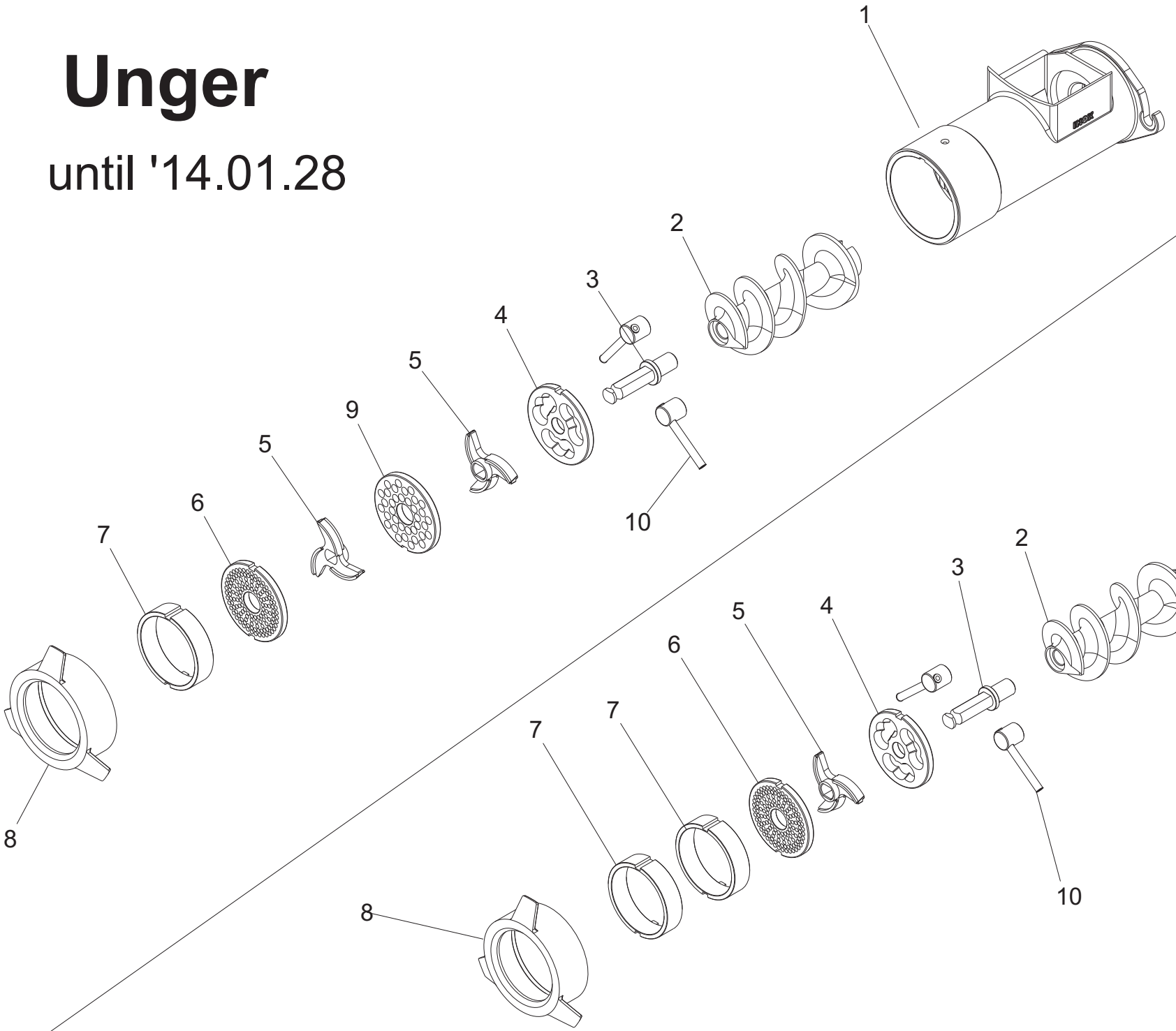

½Unger

MASTER 30 Y12 Full Control CE - until '14.01.28 TAV1

Rife	Nome prodotto	Codice
1	CAVO + SPINA CEE 3P + T.	LF1010047
2	CAVETTO TF/1,5 ALIMENTAZIONE MOTORE	LF1010055
3	CAVETTO TF/1,5 ALIMENTAZIONE MOTORE	LF1010055
4	PRESSACAVO OTT.NICH.PG 11	LF1010063
5	DADO OTT.NICH.PG 11	LF1010063A
6	PRESSACAVO PLASTICA PG7	LF1010068
7	DADO PLASTICA PG 7	LF1010068A
8	PRESSACAVO PLASTICA PG 11	LF1010072
9	DADO PLASTICA PG 11	LF1010072A
10	MORSETTO A PETTINE X EQUIPOTENZ. BZ	LF1030522050
11	MICRO CON LEVA NO-NC X ULTIMA PIAST	LF1033306
12	CASSETTA GW 44210 / BOC 04847	LF1034019
13	CONN.ILME 6P+T SERIE CD MACCH+TAPPO	LF1034543
14	PULSANTE IX START SPIA 24 V FASTON	LF1041023
15	PULSANTE IX STOP RIALZ FASTON	LF1041025
16	IMPIANTO ELET-MECC FC TCM 30-90	LF1091290065
17	MOSTRINA PULSANTI MASTER 30-90	LF1095000
18	CUSCINETTO 10X16X4,3 HAMB. AUT	LF1131032010
19	OMEGA SUPP. MOLLA A GAS TCM 30L	LF2093727
20	CUSCINETTO D.17 IGUS	LF1493401
21	CUSCINETTO 626-2RS1 ASTINA TCM 30L	LF1193401
22	MICRO IP 67 HAMB. SEMIAUT. BZ	LF1030522066
23	SUPPORTO MICRO COPERCHIO TCM 30L	LF2093733
24	ANELLO TENUTA 40-62-7 TC32 RIX/RFR	LF1239401
25	SPESSORE PERNO TRASCINATORE IP	LF2043021
26	SEEGER E 30 UNI 7435 IX DRI 25	LF1513006
27	DISTANZIALE FRONT. VASCA 15X19X15	LF1493406
28	ANELLO TENUTA 30-62-7 MESCOLAT. ME	LF1243001
29	DISTANZIALE RIDUTTORE TC TCM 30L	LF1493701
30	DISTANZ LAMA INTENERITRICE MANUALE	LF2029990
31	CUSCINETTO REGGISPINTA 51106 IP30	LF1143001
32	BOCCOLA BZ SINT. 15x22x28 L=15	LF1495001
33	MANIGLIA PIENA 236-148 M6	LF1510010
34	COLTELLO 32 INOX SALDOBRASATO	LF1533000S
35	PIASTRA 32 IX FORO 4,5 X SALDOB 2CH	LF1533045I2S
36	RUOTA MOB.C/FRENO D.100 TC 130	LF1534401
37	RUOTA FIS.D.100 INOX IP 50-100	LF1541005
38	MOT. PAM 80 B 14 4 POLI TRIF ME EVO	LF1844601
39	MOTORE TC B14 M100/90 4P 4HP 400/50	LF1891030201
41	PERNO ELICA TC 32	LF2033013
42	STAFFA SUPP. MOT. TC 42 VERT	LF2034609
43	PERNO TRASCINATORE PALA TCM 42	LF2095010
44	GHIERA INOX LONG PS 3 TC 32 TIT	LF2035965
45	ASTA SUP.CUSC.ASTA MC L.71 TCQ-R 32	LF2039475
46	PIASTRINA SUPPORT MICRO TCQ-R 32	LF2039480
47	ELICA LUCIDA INOX TC 32 BUF.	LF2039703
48	PRIGIONIE.SBLOC.BOCCA TC 32 SM	LF2039722

49	DADO BLOCCAGGIO BOCCA TC 32 SM	LF2039743
50	ANELLO TENUTA 40-62-7 TC32 RIX/RFR	LF1239401
51	RIDUTTORE MRV 063 B14 R=49 ME	LF2043040
52	CUSCINETTO REGGISPINTA 51206	LF1134001
53	LEVA BARRA CERNIERA CAMPANA SP 40	LF2071240056
54	BOCCA INOX 2 CHIAV. TCM 30 BZ	LF2091030095
55	FRONTALE CARCASSA TCM 32 SM	LF2093008
56	BOCCOLA EST.SUPP.COP TCM 32 SM	LF2093028
57	PALA COMPLETA TCM 32 SM	LF2093033
58	COPERCHIO VASCA TCM 32 SM	LF2093040
59	MANIGLIONE CHIUS. COP TCM 32 SM	LF2093044
60	PERNO TRASC. ELICA IX TCM 32 MICR0	LF2093075
61	MOLLA A GAS 150N X COPERC.TCM 30-90	LF2093347
63	OMEGA SUPP. SCATOL. ELET. TCM 90L	LF2093427
64	MOLLA ASTINA PERNO TRASC TCM 90L	LF2093465
68	PIEDE DRITTO CARENA TCM 30L	LF2093710
72	FLANGIA SUPP. MICRO RIDUT. TCM 30L	LF2093731
74	ASTINA PERNO TRASC.ELICA TC TCM 30L	LF2093748
75	RIDUTTORE MRV 63 I=7,5 TCM 30L	LF2093760
77	VITE TCEI DIN 912 M 8X60	IX2912008060
78	RONDELLA PIANA DIN 125 D 6	IX2125006
79	RONDELLA PIANA DIN 125 D 8	IX2125008
80	RONDELLA PIANA DIN 125 D 10	IX2125010
81	DADO CIECO DIN 1587 M 5	IX21587LC005
82	DADO CIECO DIN 1587 M 6	IX21587LC006
83	DADO CIECO DIN 1587 M 8	IX21587LC008
84	ANELLI D ARRESTO DIN 471 D 25E	IX2471025
85	RONDELLA DENTEL. DIN 6798-A D 8E	IX26798A008
86	FLANGIA SUPP. BOCCA TC TCM 90L	LF2093442
87	VITE TSPEI DIN 7991 M 6X16	IX27991006016
88	RONDELLA F.LARGA DIN 9021 D 5X15	IX29021005015
89	RONDELLA F.LARGA DIN 9021 D 6X18	IX29021006018
90	RONDELLA F.LARGA DIN 9021 D 6X24	IX29021006024
91	RONDELLA F.LARGA DIN 9021 D 8X24	IX29021008024
92	RONDELLA F.LARGA DIN 9021 D 8X32	IX29021008032
93	VITE TCEI DIN 912 M 5X10	IX2912005010
94	VITE TCEI DIN 912 M 6X20	IX2912006020
95	VITE TCEI DIN 912 M 8X18	IX2912008018
96	VITE TCEI DIN 912 M 8X20	IX2912008020
97	VITE TCEI DIN 912 M 8X35	IX2912008035
99	VITE SENZA TESTA DIN 913 M 8X10 CE	IX2913008010
100	VITE SENZA TESTA DIN 913 M 8X45 CE	IX2913008045
101	VITE TE DIN 933 M 6X20 T.F.	IX2933006020
102	VITE TE DIN 933 M 8X16 T.F.	IX2933008016
103	VITE TE DIN 933 M 8X20 T.F.	IX2933008020
104	DADO ES. DIN 934 M 5	IX2934005
105	DADO ES. DIN 934 M 8	IX2934008
106	DADO AUTOBLOCC. ES DIN 982 M 4 ALTO	IX2982004
107	DADO AUTOBLOCC. ES DIN 982 M 5 ALTO	IX2982005
108	DADO AUTOBLOCC. ES DIN 982 M 6 ALTO	IX2982006

109	DADO AUTOBLOCC. ES DIN 982 M8 ALTO	IX2982008
110	VITE POELIERS M 4X12	IX2POEL004012
111	VITE POELIERS M 5X16	IX2POEL005016
112	VITE POELIERS M 6X10	IX2POEL006010
114	CAVETTO MICRO-PRESSOSTATO IS NEW	LF1013007
1	BOCCA UNGER LONG LUCIDA TCM 32 SM	LF2093007
2	ELICA LUCIDA INOX TC 32 BUF.	LF2039703
3	PERNO ELICA TC 32 UNGER	LF2033202
4	PIASTRA 32 UNG ZIG ZAG B/98	LF15332ZZ
5	COLTELLO DOPPIO 32 UNG B/98	LF1533200
6	PIASTRA 32 UNG FORO 5 2 CHIA B/98	LF1533250/2
7	DISTANZIALE INOX X 2 CHIAV TC 32	LF15332DD2X
8	GHIERA SATIN LONG TC 32 POL	LF2035966
9	PIASTRA 32 UNG FORO 10 B/98	LF1533210
10	DADO BLOCCAGGIO BOCCA TC 32 SM	LF2039743
1	FRUTTI PR. 8P BI CONT.FEMM. 50V	LF1034543A
2	FRUTTI SR. 8P BI CONT.MASCH. 50V	LF1034543B
3	CONF. FEMM SEZ. 1,0 AWG18 ARGEN	LF1034543C
4	CONF. MASC SEZ. 1,0 AWG18 ARGEN	LF1034543D
5	CUSTODIA FISSA ANGOLO	LF1034543E
6	CUSTODIA MOBILE VERTICALE	LF1034543F
7	ACCESSORIO CUSTODIA CKA 03 VS	LF1034543G
8	TAPPO PG 11 CUSTODIA MOBILE	LF1034543H
9	CATENELLA INOX TAPPO CONN. ILME	LF1034543I
10	CONN.ILME 6P+T SERIE CD MACCH+TAPPO	LF1034543
-	PEDALIERA COMPLETA TCM 30-90	LF1093810
1	PRESSACAVO OTT.NICH.PG 11	LF1010063
2	PRESSACAVO + DADO PLASTICA PG 13,5	LF1010075
3	PEDALIERA IS IDR	LF1011203
4	FRUTTI SR. 8P BI CONT.MASCH. 50V	LF1034543B
5	CONF. MASC SEZ. 1,0 AWG18 ARGEN	LF1034543D
6	CUSTODIA MOBILE VERTICALE	LF1034543F
7	CONN.ILME 6P+T SERIE CD HAMB/PED PO	LF1034542
1	DISTANZIALE APPLIC. CONTINUA TC 32	LF2038615
2	ANELLA BLOC. IMB.APPL.INS.CON.TC 32	LF2038618
3	IMBUTO PICCOLO IS	LF2011015A
4	IMBUTO MEDIO IS	LF2011015B
5	IMBUTO GRANDE IS	LF2011015C
-	IMPIANTO ELET-MECC FC TCM 30-90	LF1091290065
1	PIASTRA DI FONDO 44210 363X282	LF1034017
2	TRASF. 200 VA 230-400/12-24	LF1034506
3	PORTAFUS. BCH1X38 32A 690V	LF1034509
4	FUSIB.RIT. 10,3X38 CH10GL 12A	LF1034545
5	TELERUTTORE 16A SIEM 3RT2016-1AB01	LF1034561
6	TELERUTTORE 25A SIEM 3RT1025-1AC20	LF1034562
7	PROT.TERM. 5,5-8,0 A 3RU1116-1HB0	LF1034566
8	PROT.TERM. 9-12,5 A 3RU1126-1KB0	LF1034568
9	CONT.AUS. 1NO+1NC 3RH1921-1EA11	LF1034570
10	MORSETTO KOMBI GUIDA DIN BZ	LF1091290010
11	MORSETTO TERMIN.KOMBI GUIDA DIN BZ	LF1091290015

12	MORSETTO MASSA T.KOMBI GUIDA DIN BZ	LF1091290020
13	PLC DI CONTROLLO TCM 30-90 BZ	LF1091290040
14	ESPANSIONE PLC 4/4 TCM 30-90 BZ	LF1091290042
15	SUPPORTO MORSETT.Q.EL TCM 30-90 BZ	LF2091030090
A1	ASS.PROTEZ.BOCCA IX TCM 30-60-90	LF0950002
A2	ASS.PROTEZ.BOCCA IX/UNG L TCM 30	LF0950003
1	MAGNETE RICOPERTO M634 NA BA PS00	LF1039710
2	PROTEZIONE BOCCA TC TCM 32	LF2093062
3	ASTA SUPP MAG PROT BOCCA TC TCM 32	LF2093064
04A	SUPP CORTO PROTEZ. BOCCA TCM 32	LF2093066
04B	SUPP LUNGO PROTEZ. BOCCA TC 32	LF2093068
5	DADO CIECO DIN 1587 M 6	IX21587LC006
6	VITE TSP TORX DIN 7991 M 6X16 TX30	IX27991PINTX616
7	RONDELLA F.LARGA DIN 9021 D 6X18	IX29021006018
8	DADO AUTOBLOCC. ES DIN 982 M 4 ALTO	IX2982004
9	VITE POELIERS M 4X8	IX2POEL004008
10	VITE POELIERS M 6X10	IX2POEL006010
11	MICROINTERRUTTORE E531 TA 24 VAC 3A	LF1050010