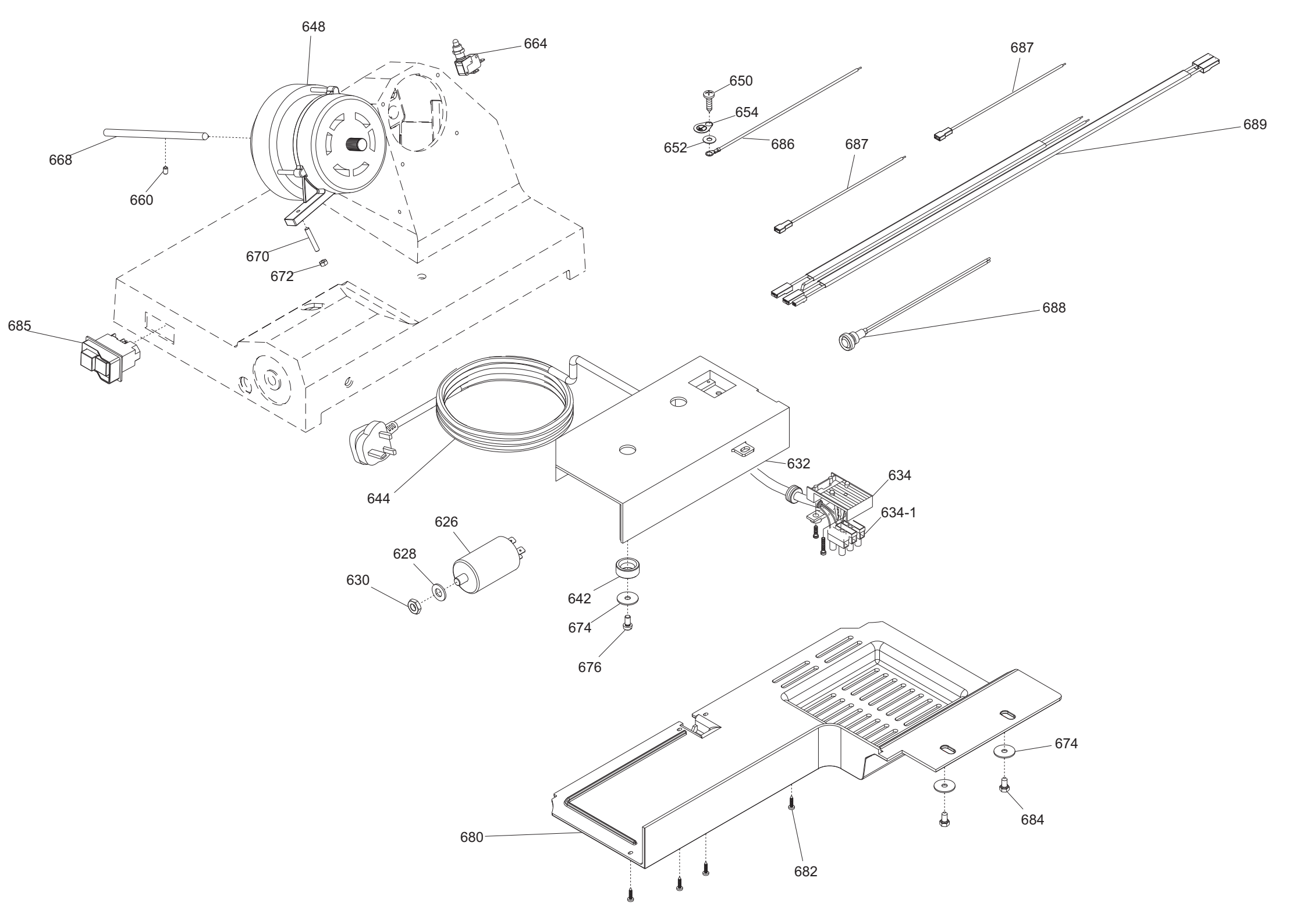
648
664
668
660
670
672
685
650
654
652
686
687
687
689
688
644
632
634
634-1
626
628
630
642
674
676
680
682
674
684

Until 2005

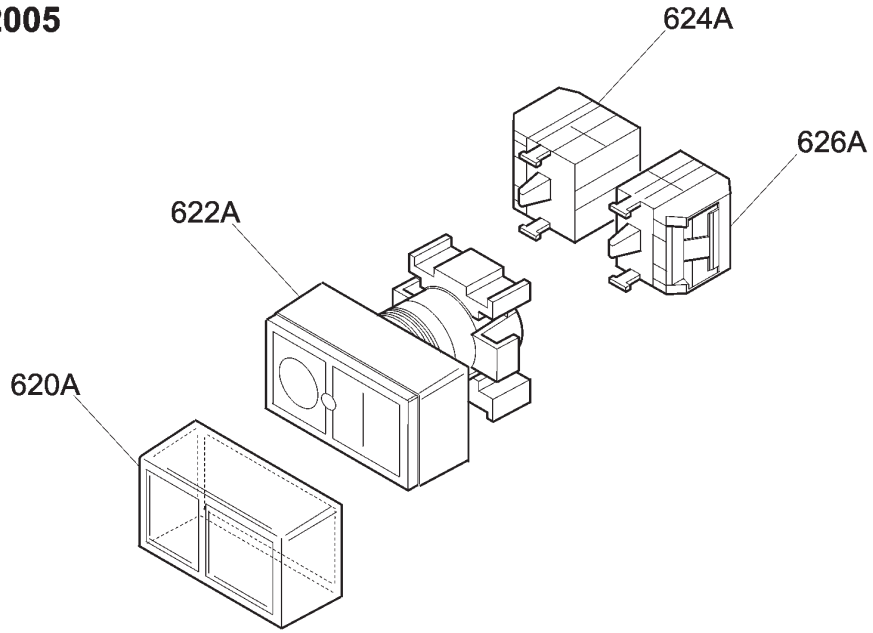

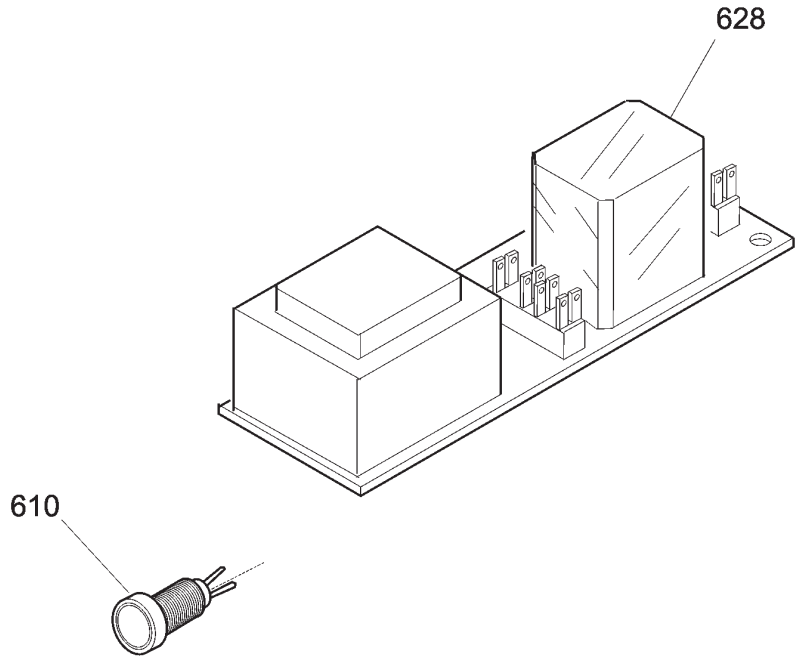

From 2006

cod. 19410717.06

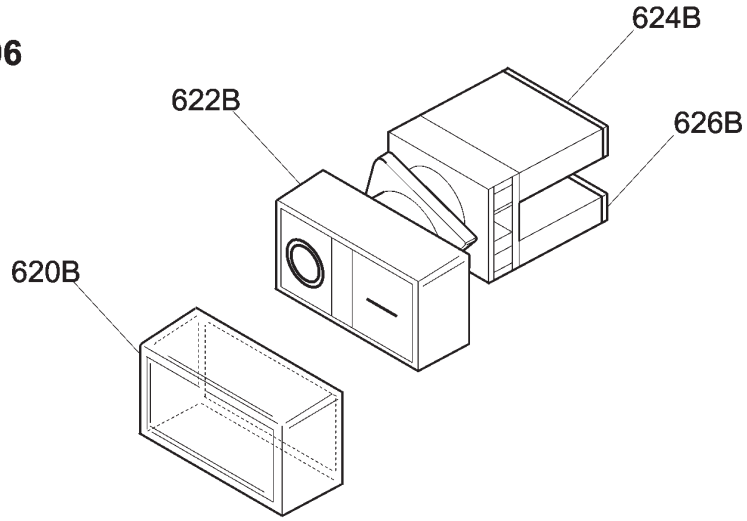

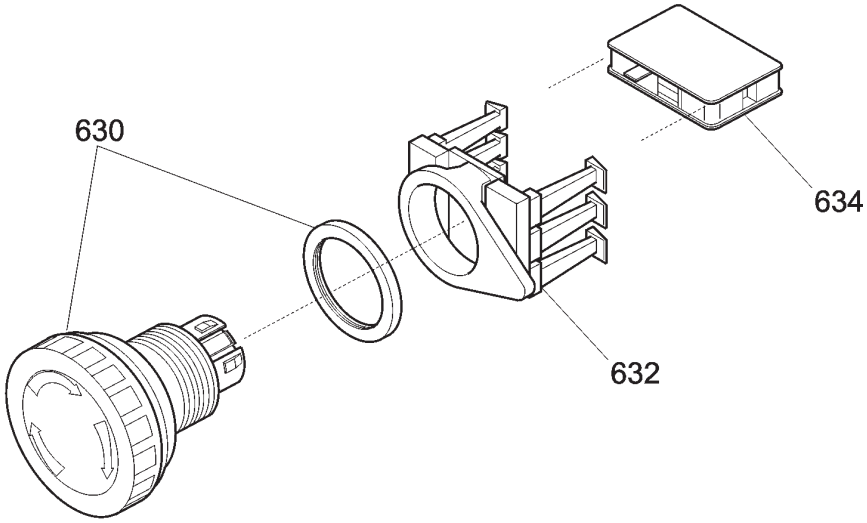

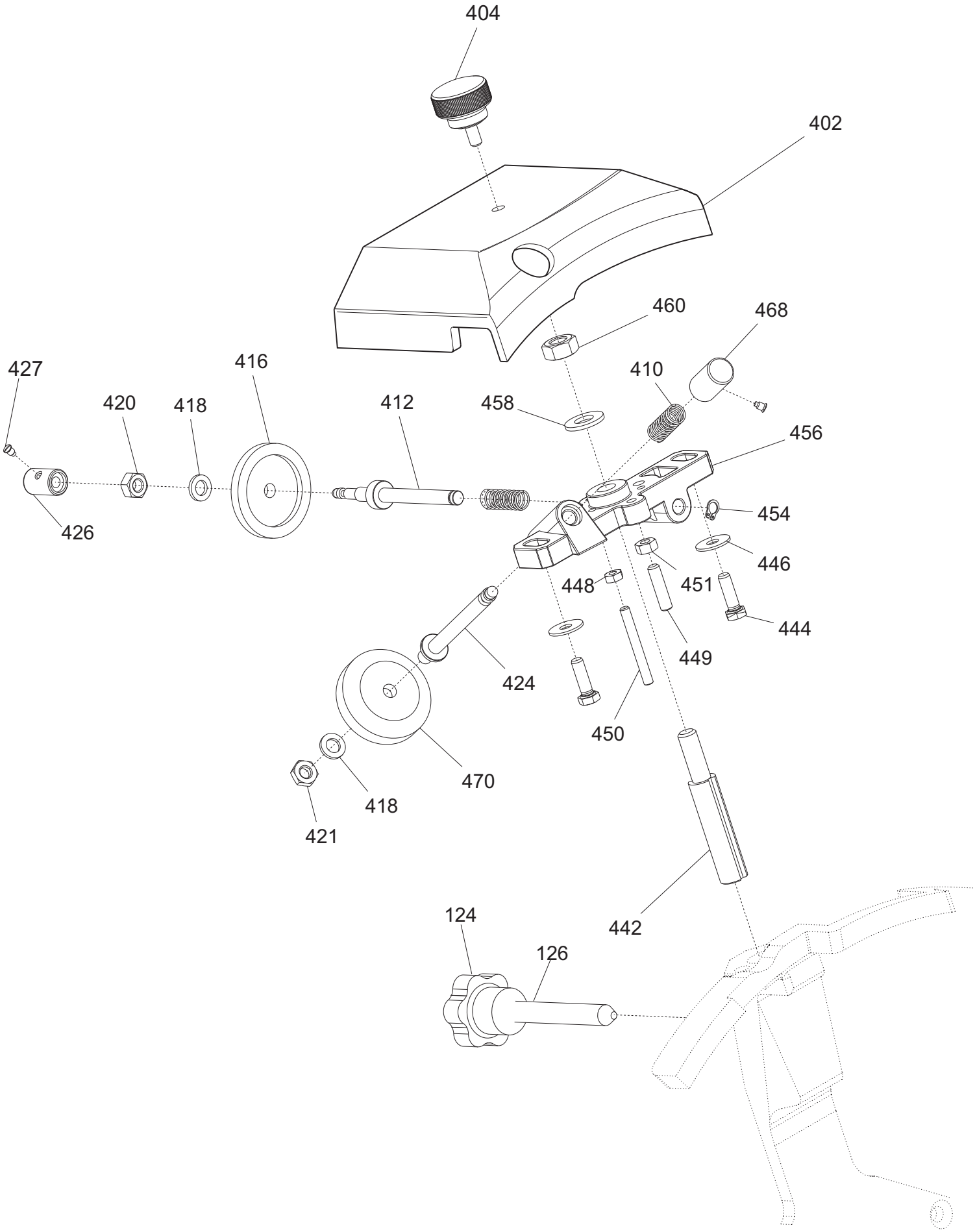
404
402
460
468
427
416
410
420
418
412
458
456
426
454
446
448
451
444
449
424
450
470
418
421
442
124
126

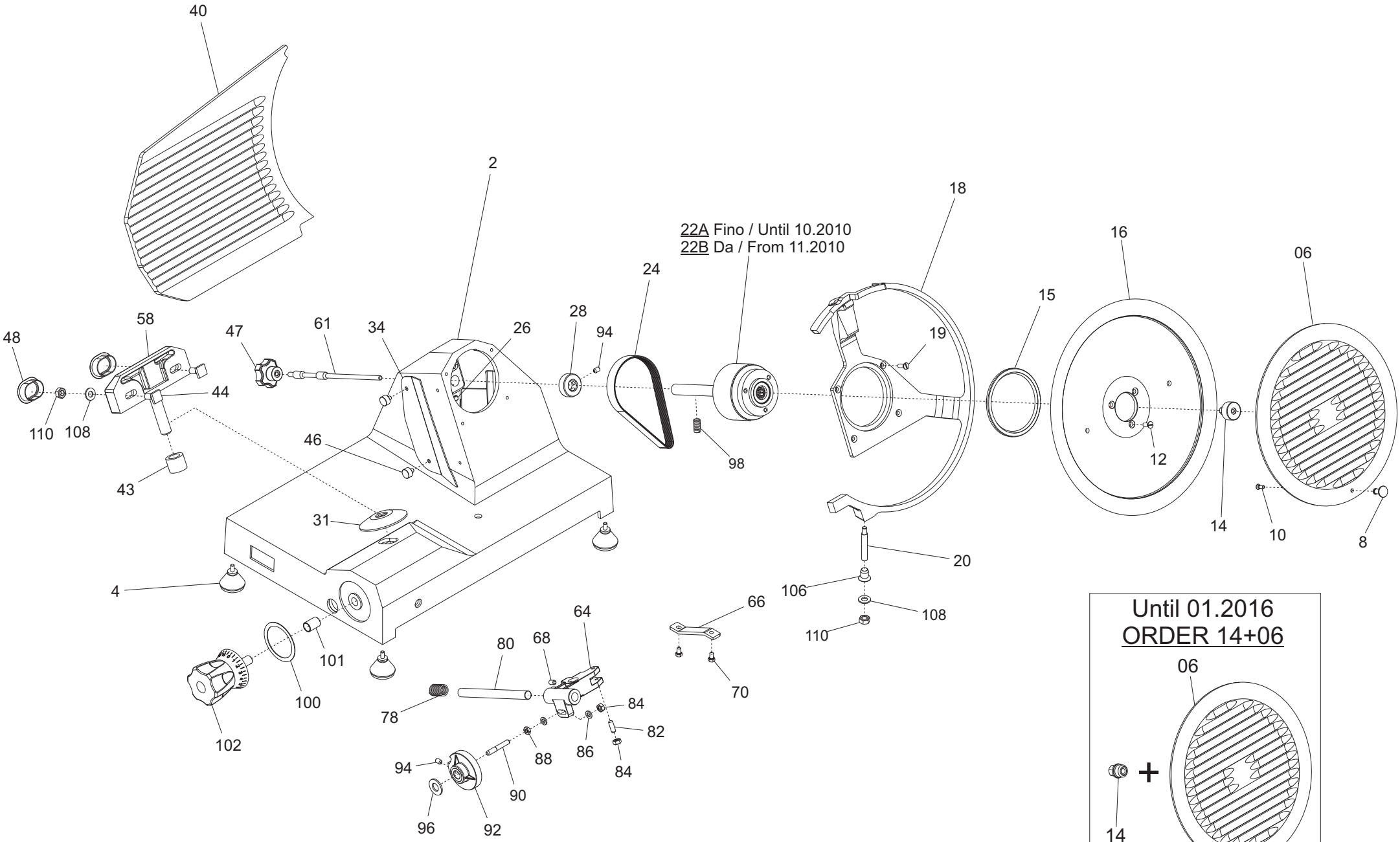

Until 01.2016
ORDER 14+06

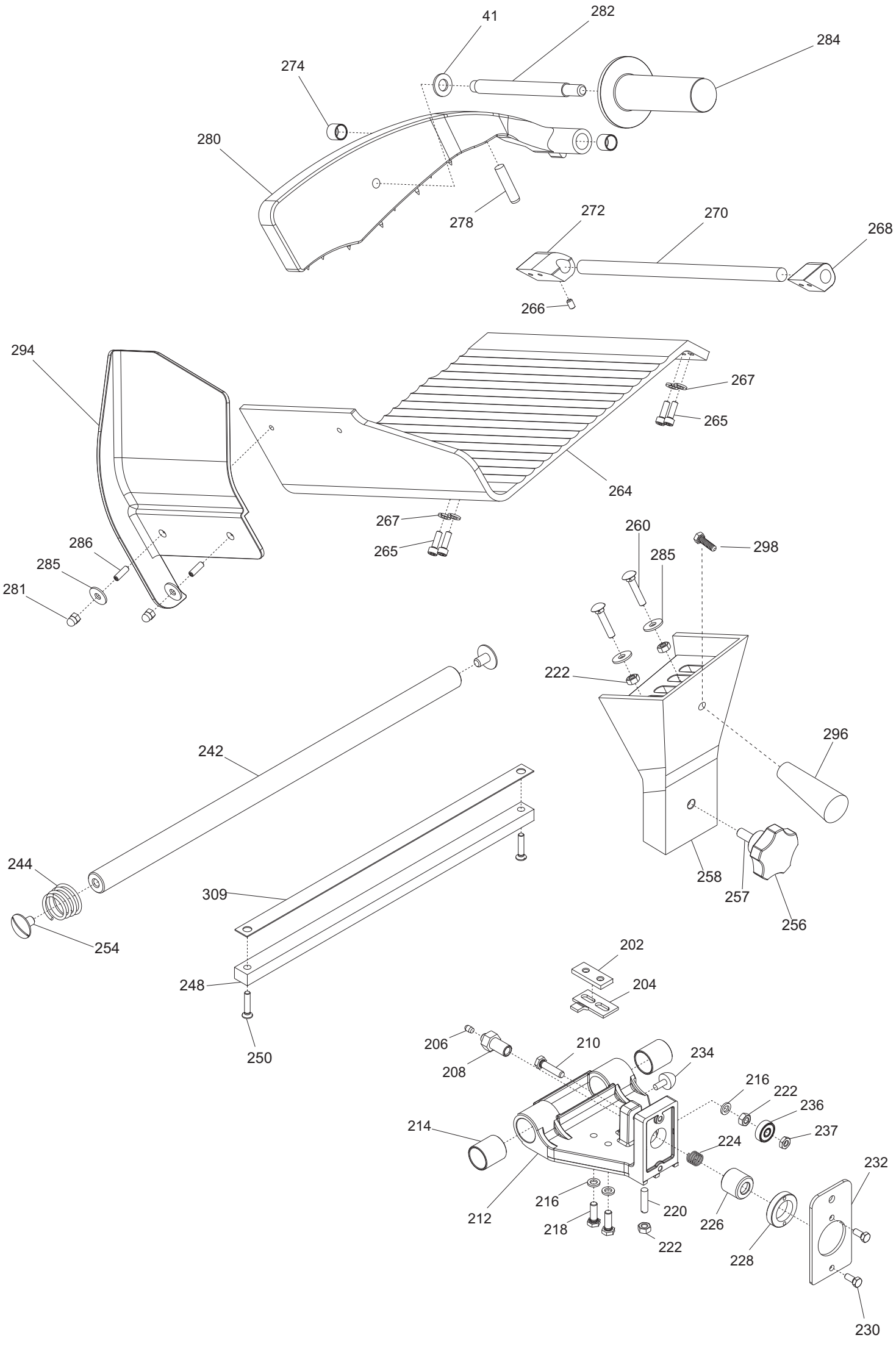
41
282
284
274
280
278
272
270
268
266
294
267
265
264
267
265
286
285
281
260
285
298
222
296
258
257
256
242
244
309
254
248
250
202
204
206
208
210
234
216
222
236
237
214
224
232
212
216
220
218
222
226
228
230

MIRRA 300 Y09 AF CE

Riferin	Nome prodotto	Codice
610	SPIA UNIFICATA 220-380 VOLT	19410406
620A	PROTEZIONE INTERR. IP2.6+1/SIM	19563107.06
620B	PROTEZIONE INTERR. IP2.6+1/SIM	19563107.06
620A	PROTEZIONE INTERR. KIT FRANCIA	19563107
622A	PULSANTE 0-1 QT 011 SIR	19410115
622B	PULSANTE 0-1 IP2.6+1/SIM	19410115.06
624B	BLOCCHETTO ROSSO C01B	19410110.06
624A	BLOCCHETTO ROSSO V 40	19410110
626B	BLOCCHETTO VERDE C10B	19410111.06
626A	BLOCCHETTO VERDE V-50	19410111
628	SCHEDA POT.LED SID 110/60 230/400	19411000.06
630	PULSANTE A FUNGO BACO C21ED 01 D.07	19410148.07
632	SUPP.PULS. FUNGO BACO C21ED 01 D.07	19410149.07
634	CONTATTO X FUNGO BACO D.07	19410147.07
2	CASSA 300 G MRR OSSIDATA	19510130
4	PIEDINO PICCOLO DOPPIO M 5 A PUNTA	19560201
6	INT.LAMA 300 G MRR DAL 09 OSSID.	19510235
8	POMELLO PARALAMA _ LAV	19021110
10	VITE TSP- DIN 963 M 4X12	IX2963004012
12	VITE TSP- DIN 963 M 5X14	IX2963005014
14	ESAGONO EST.220 FUS/INT.EST.275/300	19530930.10
15	ANELLO TENUTA 80X95X5 SC NBR	19562140
16	LAMA 300 - 40/3/254 NAZ. F.ESTR.	18300403254F
18	AN.PR.LAMA 300 MRR G. OSSIDATO	19513030
19	VITE TSP- DIN 963 M 5X16	IX2963005016
20	PERNO ANELLO MRR 220/300 - PLD 350	19534081
22A	PULEG.PRES.MONT.MRR. 300 G	19700335
22B	PULEG.PRES.MONT.MRR. Y10 300 G	19700335.10
24	CINGH.PIAT.M300 G TB2 360 X 8	19310206
26	VITE SENZA TESTA DIN 916 M 5X6 NE	NE0916005006
28	ANELLO PORTA MICRO MRR	19540901
31	PARA ACQUA GRANDE	19563002
34	PARAFETTA ACCIAIO MRR 300 G	19531035
40	VELA MRR 300 G CE OSSIDATA	19510330C
43	COPRI PERNO SUP.VELA MRR 300 G	19562030
44	VITE BLOCC.VELA M8 X 24 MRR.300 SV	193350032
46	VITE ZIGR.M5 PARAF.MRR BULTH	19335014
47B	MANOPOLA TIR.PAR.M6 5L MRR BLU	19564016
47A	MANOPOLA TIR.PAR.M6 5L MRR NERO	19562502
48	TAPPO SUP.VELA MRR V 220-300	19560132
58	SUP.VELA MRR 300 G OSSIDATO	19510730
61	TIRANTE PARALAMA MRR 300 G	19530535
64	MOVIMENTO VELA MRR 300 G. LAVORATO	19500130
66	PIASTRINA MOV. MRR ZINCATA	19540601
68	VITE SENZA TESTA DIN 916 M 6X10 NE	NE0916006010
70	VITE TE DIN 933 M 5X10 T.F.	IX2933005010
78	MOLLA MOVIMENTO VELA MRR 300 G.	19390230

80	PERNO MOV. VELA MRR 300 G	19530730
82	PRIGIONIERO M6 X 17 OTTONE MRR.300V	19337032
84	DADO ES. DIN 934 M 6	IX2934006
86	RONDELLA PIANA DIN 125 D 6	IX2125006
88	DADO ES. DIN 439 M 6 BASSO	IX2439006
90	RULLINO MOVIMENTO MRR 300 G	193360630
92	CAMMA MRR 220/275G 300G.CE LAVORATO	19563505LG
94	VITE SENZA TESTA DIN 916 M 6X8 NE	NE0916006008
96	RONDELLA ONDULATA 12	19342005
98	VITE SENZA TESTA DIN 916 M 5X6 NE	NE0916005006
100	RONDELLA PLEX MAN.NUM. MRR	19562145
101	BOCCOLE AUTOLUBR.12.14.20	19324111
102B	MAN. NUMERATA BLU X MRR LAVOR.	19564020
102A	MANOPOLA NUMER.MRR PERNO D.12MM	19562402
106	GHIERA SUPP ANELLO MRR 250 SG	19534062
108	RONDELLA PIANA DIN 125 D 8	IX2125008
110	DADO ES. DIN 934 M 8	IX2934008
41	RONDELLA PIANA DIN 125 D 10	IX2125010
202	PIAST. SGANCIO FILET.AFF.CE	19533200
204	PIAST. SGANCIO CARR. MRR CE	19533210
206	PUNTALE SGANCIO 300-385 CE	19565001
208	PERNO PER SGANC. 220-250 CE	19534034
210	VITE TE DIN 933 M 6X25 T.F.	IX2933006025
212	CARRELLO MRR 300 V.CE LAV	19021032
214	BOCCOLE AUTOLOBR.20.23.25 MRR.300 V	19324032
216	RONDELLA PIANA DIN 125 D 6	IX2125006
218	VITE TE DIN 933 M 6X18 T.F.	IX2933006018
220	PRIGIONIERO 6 X 25 OTTONE	19337002
222	DADO ES. DIN 934 M 6	IX2934006
224	MOLLA PER SGANCIO 220-250 CE	19390600
226	BUSSOLA FIL.X SGANC.220-250 CE	19534024
228	GHIERA FILET.ESTER. 220-250 CE	19534029
230	VITE TE DIN 933 M 5X12 T.F.	IX2933005012
232	PIASTR.CARRELLO MRR.SV 220-275.CAS	19533023
234	PARAC.CARR.M5X12 PERETT.MRR 220-300	19560170
236	CUSCINET. CARR.MRR. 626 2RS R50	19320103
237	DADO ES. DIN 439 M 6 BASSO	IX2439006
242	BARRA TONDA CARR. MRR 300V D.20	19530632/02
244	MOLLA BARRA TONDA 300 MRR SV CE	19390134
248	BARRA QUADRA 275-300 MRR.SV	19540132
250	VITE TSP- DIN 963 M 5X25	IX2963005025
254	VITE BARRA TONDA MRR.300	193350030
256B	MANOPOLA TIR.PAR.M8 5 LOB BLU	19564013
256A	POM. TIR.PARAL.300-370 M8 5 LOBI	19562504
257	VITE SENZA TESTA DIN 913 M 8X30 CE	IX2913008030
258	GAMBO MRR G 300 OSSIDATO	19510630
260	VITE BLOCC.PIATTO MIRRA 220-250 Y06	19335042
264	PIATTO MRR 300 G EST.CE OSS.	1,95E+35
265	VITE TCEI DIN 912 M 5X16	IX2912005016
267	RONDELLA GROWER UNI 1751 D 6	IX21751006

268	BLOCCH.DRIT.ASTINA PIATTO MRR 300	19526062
270	ASTINA PRESSAMERCE MRR 300 G	195304030
272	BLOCCH.INCL.ASTINA PIATTO MRR 300	19526060
274	BOCCOLE AUTOLUBR.12.14.12 DAL 01	19324102
278	PARAC. P.MERCE G. D8,5XH36	19563206
280	PRESSA MERCE MRR 300 G CE OSSID	195109030
281	DADO CIECO DIN 1587 M 5	IX21587LC005
282	DIST.PRES.D12X150 MRR CE PRO	19541508
284B	MANOPOLA A VOLANO PRESSAM BLU	19564012
284A	MANOPOLA PRES.MERC.CON FLANG.X CE	19562904
285	RONDELLA F.LARGA DIN 9021 D 6X18	IX29021006018
286	VITE SENZA TESTA DIN 913 M 5X16 CE	IX2913005016
294	P.MANO PIATTO MRR 275-300 Y.06	19562324.06
296B	MAN. P.MERCE MRR BLU	19564019.13
296A	MANOPOLA PRESSA MERCE MRR F.LUNG	19562901
298	VITE TE DIN 933 M 6X18 T.F.	IX2933006018
309	PIASTRINA TEMPR.MRR 300 SV	19530832
-	AFFILAT.INC.CE MRR 300 G	19800033
124A	MANOPOLA PRIG. AFFIL. M8 6 LOBI	19562602
124B	MANOPOLA PRIG.AFF M8 6 LOB BLU	19564015
126	PRIGIONIERO COLONNINA L=75	19336010
402	CAPP.MRR 300 G CE OSSIDATA	19511230C
404A	POMELLO CAPP.BUSSOLA M5 ZIGRINATI	19562701
404B	POMELLO CAPP.PERNO M5 ZIG. BLU	19564018
410	MOLLA PERNI AFF.+SBAV. 250-300	19390303
412	PERNO SBAVATURA 250:300	19540703
416	MOLA SB.220 D.40 H.8 F.6	19300201
418	RONDELLA PIANA DIN 125 D 6	IX2125006
420	DADO ES. DIN 934 M 6	IX2934006
421	DADO ES. DIN 439 M 6 BASSO	IX2439006
424	PERNO AFFILATURA 250:300	19540704
426	PULSANTE SBAVATURA 250:300	19550203
427	VITE BLOC.PULSANTE AFF.250-370	19335025
442	PERNO COL.FR.MRR 220 NOR/CAS L=71	19540430
444	VITE TE DIN 933 M 5X16 T.F.	IX2933005016
446	RONDELLA F.LARGA DIN 9021 D 5X15	IX29021005015
448	DADO ES. DIN 934 M 4	IX2934004
449	VITE SENZA TESTA DIN 913 M 5X20 CE	IX2913005020
450	VITE SENZA TESTA DIN 913 M 4X35 CE	IX2913004035
451	DADO ES. DIN 934 M 5	IX2934005
454	ANELLI D ARRESTO DIN 471 D 05E	IX2471005
456	CORPO AF.220-300 MRR VERT LAV	19021332
458	RONDELLA PIANA DIN 125 D 8	IX2125008
460	DADO ES. DIN 934 M 8	IX2934008
468	PULSANTE AFFILATURA 250-300	19550202
470	MOLA AF.220 D.40 H.11 F.6	19300101
626	CONDENSATORE MRR 8UF CODOLO M8	19410301
628	RONDELLA PIANA DIN 125 D 8	IX2125008
630	DADO ES. DIN 439 M 8 BASSO	IX2439008
632	SCATOLA RELAIS MRR 11-04-97	19563125

634-1	MORSETTIERA 3 POLI PA 27	19410822
634	SOTTOMORSETTO L.N.T.PA 228	19410820
642	DISTANZIALE PER SCATOLA RELAIS	19561500
644	CAVO ALIM.COMP. MN INGL.	19410504
648	MOTORE MRR-CNV 300 P.50 230-50	19403052
650	VITE AUTOF.TCB+ DIN 7981 D 3,5X9,5	IX279813,5009,5
652	RONDELLA DENTEL. DIN 6798-A D 4E	IX26798A004
654	TARGHETTA MASSA TERRA	19420177
664	MICRO INTERRUTT.MN X AFFETTATR	19410201
668	PERNO MOTORE MRR 300 G	19540530
670	VITE SENZA TESTA DIN 913 M 5X30 CE	IX2913005030
672	DADO ES. DIN 934 M 5	IX2934005
674	RONDELLA F.LARGA DIN 9021 D 5X20	IX29021005020
676	VITE TC- DIN 84 M 5X10	IX284005010
680	PROTEZIONE INFERIORE MRR 300 SV	19563152
682	VITE AUTOF.TCB+ DIN 7981 D 2,9X13	IX279812,9013
684	VITE TE DIN 933 M 5X10 T.F.	IX2933005010
685	INTERRUTTORE + BOBINA V.230 MN	19410152
686	CAVETTO MASSA TERRA 220-250 UL	19410738
687	CAVETTO PROLUNGA LAMPADA SPIA	19410750
688	SPIA UNIFICATA 220-380 VOLT	19410406
689	CAVET.ALIM MRR TUV	19410711