1	GRUPPO TRAINO
2	ALBERO ENTRATA
3	NASTRO
4	NASTRO
5	ECONOMIZZATORE
6	GRUPPO FINECORSA
7	GRUPPO LAVAGGIO
8	VASCA LAVAGGIO
9	CARROZZERIA
10	SPORTELLO CONTROBILANCIATO
11	GRUPPO PRE-RISCIACQUO
12	VASCA RISCIACQUO
13	GRUPPO RISCIACQUO
14	GRUPPO BOILER
15	GRUPPO BOILER
16	LIMITATORE DI COPPIA
17	CARROZZERIA
18	SPORTELLO CONTROBILANCIATO
19	PANNELLO COMANDI
20	PANNELLO COMANDI
21	CASSETTA ELETTRICA AUSILIARIA
22	CONDENSA VAPORI
23	GRUPPO PRELAVAGGIO
24	VASCA PRELAVAGGIO
25	CARROZZERIA
26	SPORTELLO CONTROBILANCIATO
27	MENSOLA ENTRATA

lamber	GRUPPO TRAINO - AVANCEMENT MOTOR TOW - MOTOR SCHLEPPEN	MOD. LINEAR	TAV. 1 A ED. 09/99

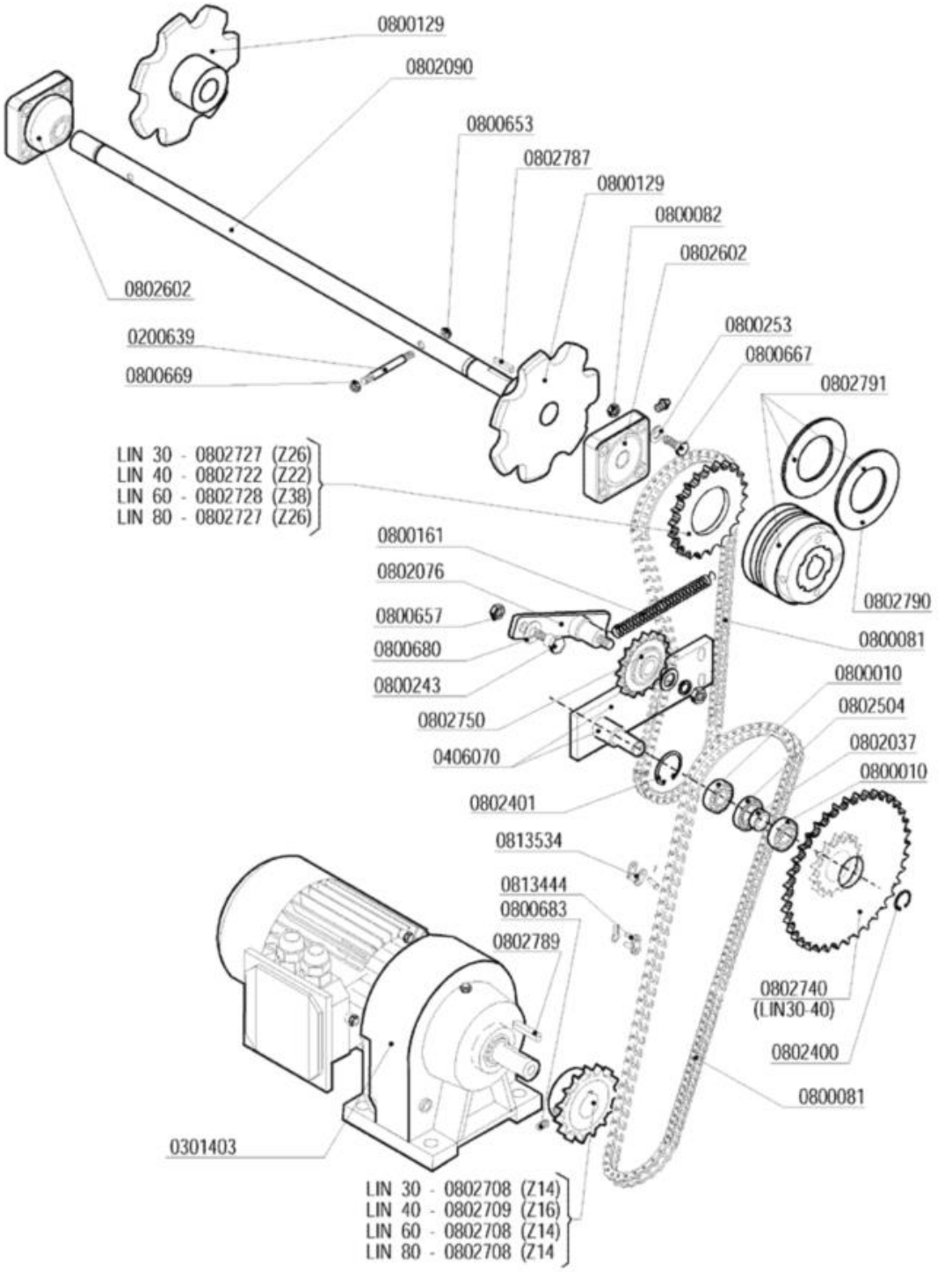

Codice	Descrizione
0200639	Spina ruota dentata
0301403	Motoriduttore ATTI Hp 015/020 2VEL.
0406070	Staffa assemblata tendi catena MSA 3338
0800010	Cuscinetto 6002 asta sollevamento
0800081	Catena traino Matic 1/2"
0800082	Dado inox M10 UNI 5589
0800129	Ruota dentata Z7 Linear
0800161	Molla porta superiore LP6/Finecorsa LINEAR
0800243	Vite rullino capot L25
0800253	Rondella grower inox diam.10
0800653	Dado inox autobloccante M5
0800657	Dado inox autobloccante M8
0800667	Vite inox TEM10x45
0800669	Dado inox autobloccante M6
0800680	Rondella piana inox 8X24
0800683	Grano inox 6X16 c/punta
0802037	Riduzione per cusc.rulli 61804 MSA 3841
0802076	Leva tendi catena LINEAR 3615(3613+3263)
0802090	Albero tenditore/traino usc.LINEAR 3908
0802400	Anello seeger 1400/15
0802401	Anello seeger 1300/32
0802504	Cuscinetto 61804 MSA rinvio Z14/40
0802602	Supporto albero LINEAR
0802708	Pignone 1/2X5/16 Z=14 foro 19
0802709	Pignone 1/2X5/16 Z=16 foro 19
0802722	Corona 1/2x5/16 Z=22
0802727	Corona 1/2X5/16 Z=26
0802728	Corona 1/2X5/16 Z=38
0802740	Corona/pignone Z=40/Z=14 saldati 3349
0802750	Pignone tendicatena 1/2x5/16 Z=016
0802787	Chiavetta inox 8x8x40
0802789	Chiavetta 6x6x30 UNI 6604
0802790	Disco frizione limitatore di coppia LC1
0802791	Limitatore di coppia LC1/Linear foro 25
0813444	Maglia giunzione catena 1/2"
0813534	Maglia falsa catena 1/2"

lamber	ALBERO ENTRATA - ARBRE ENTREE' ENTRY TOW - EINGANG ANTRIEB	MOD. LINEAR	TAV. 2 A ED. 09/99

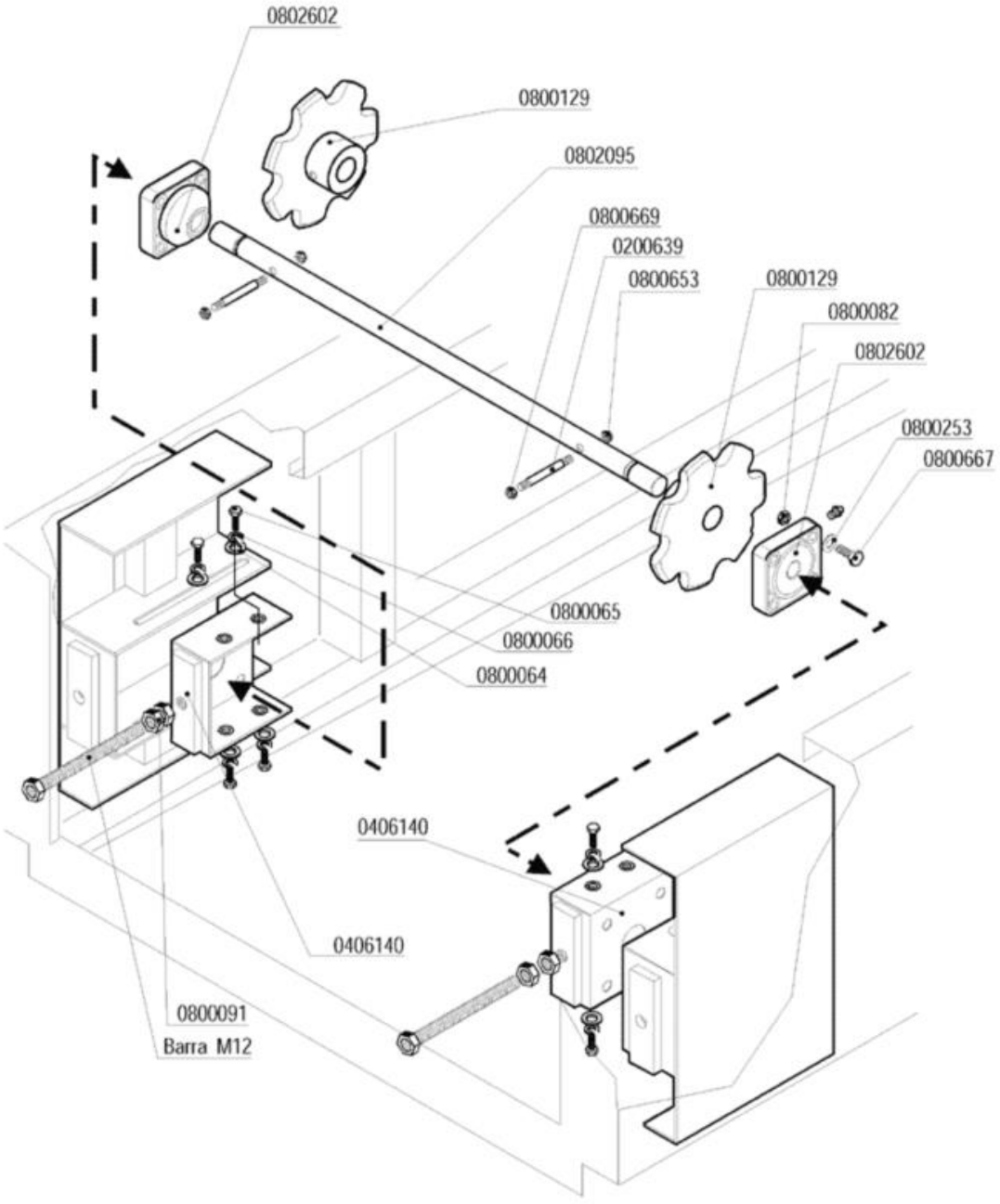

Codice	Descrizione
0200639	Spina ruota dentata
0406140	Piastra supp.albero entr.LINEAR 3863
0800064	Rondella piana inox diam.6x18
0800065	Vite inox TEM6x16
0800066	Rondella grower inox diam.6
0800082	Dado inox M10 UNI 5589
0800091	Dado inox M12
0800129	Ruota dentata Z7 Linear
0800253	Rondella grower inox diam.10
0800653	Dado inox autobloccante M5
0800667	Vite inox TEM10x45
0800669	Dado inox autobloccante M6
0802095	Albero tenditore/traino entr.LINEAR 3908
0802602	Supporto albero LINEAR

lamber	NASTRO - CONVOYEUR CONVEYOR - BAND	MOD. **LINEAR**	TAV. **3 A** ED. 09/99

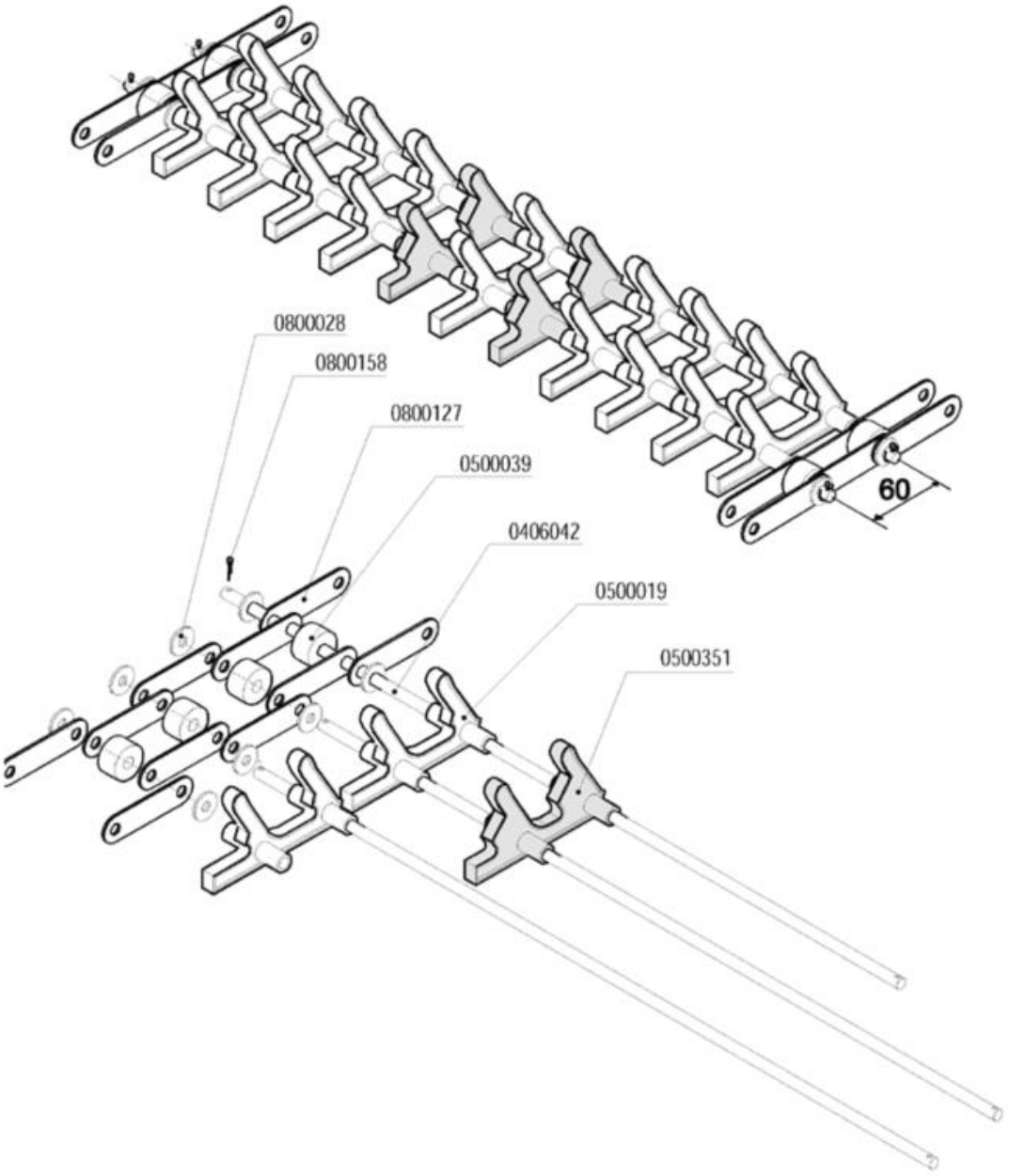

Codice	Descrizione
0406042	SOSTITUITO DA 0406252**********
0500019	Spuntoni nastro LINEAR
0500039	Rullino per catena Linear
0500351	Spuntone vassoi nastro LINEAR 4957
0800028	Rondella piana inox d.8
0800127	Maglia catena nastro Linear
0800158	Copiglia 2x15

lamber	NASTRO - CONVOYEUR CONVEYOR - BAND	MOD. **LINEAR**	TAV. **3 B** ED. 01/00

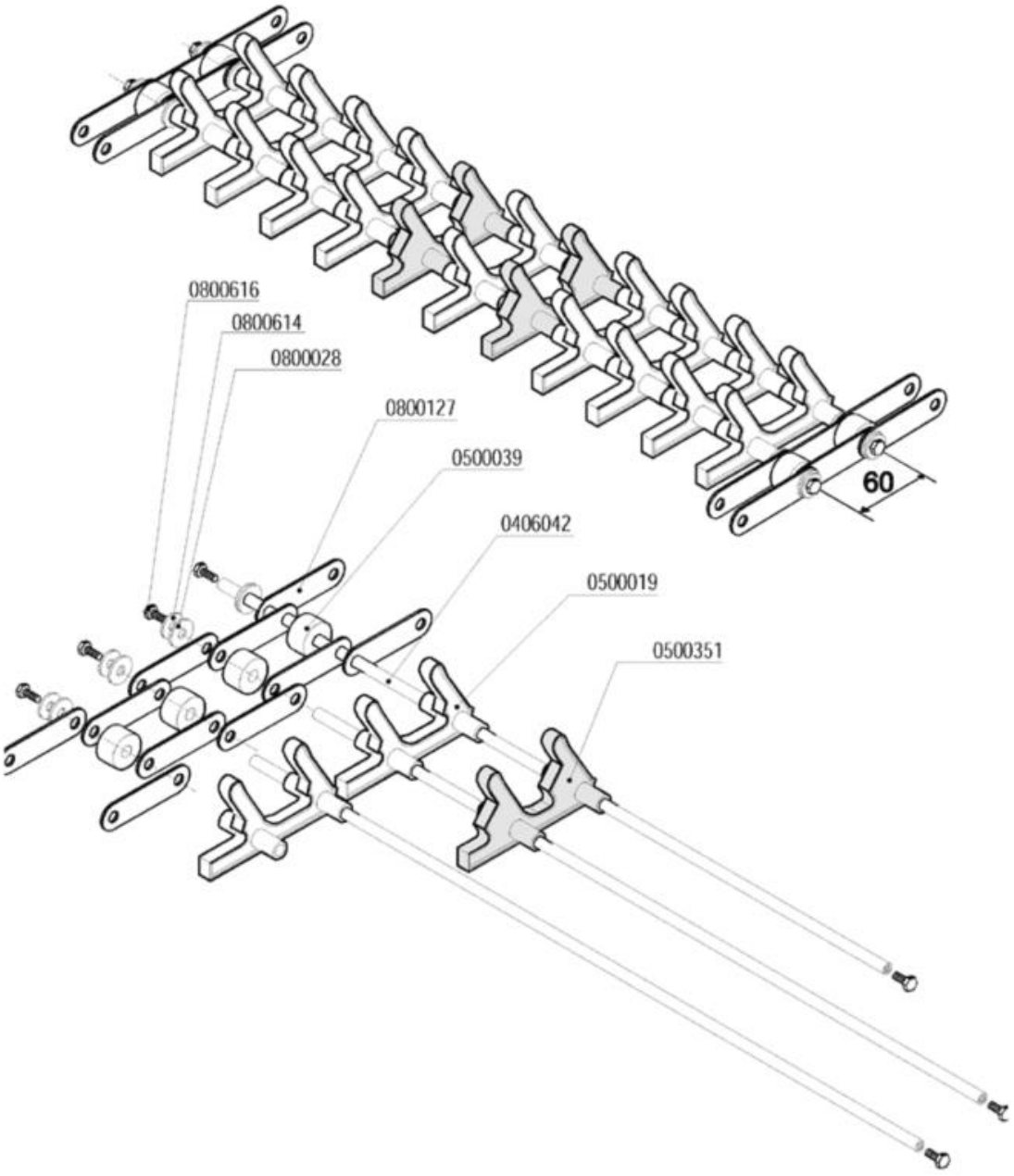

Codice	Descrizione
0406042	SOSTITUITO DA 0406252**********
0500019	Spuntoni nastro LINEAR
0500039	Rullino per catena Linear
0500351	Spuntone vassoi nastro LINEAR 4957
0800028	Rondella piana inox d.8
0800127	Maglia catena nastro Linear
0800614	Rondella piana inox diam.5x15x1,2
0800616	Vite inox TEM5X12

lamber	ECONOMIZZATORE - ECONOMISEUR ECONOMISER - SPARSCHALTER	MOD. LINEAR	TAV. 4 A ED. 09/99

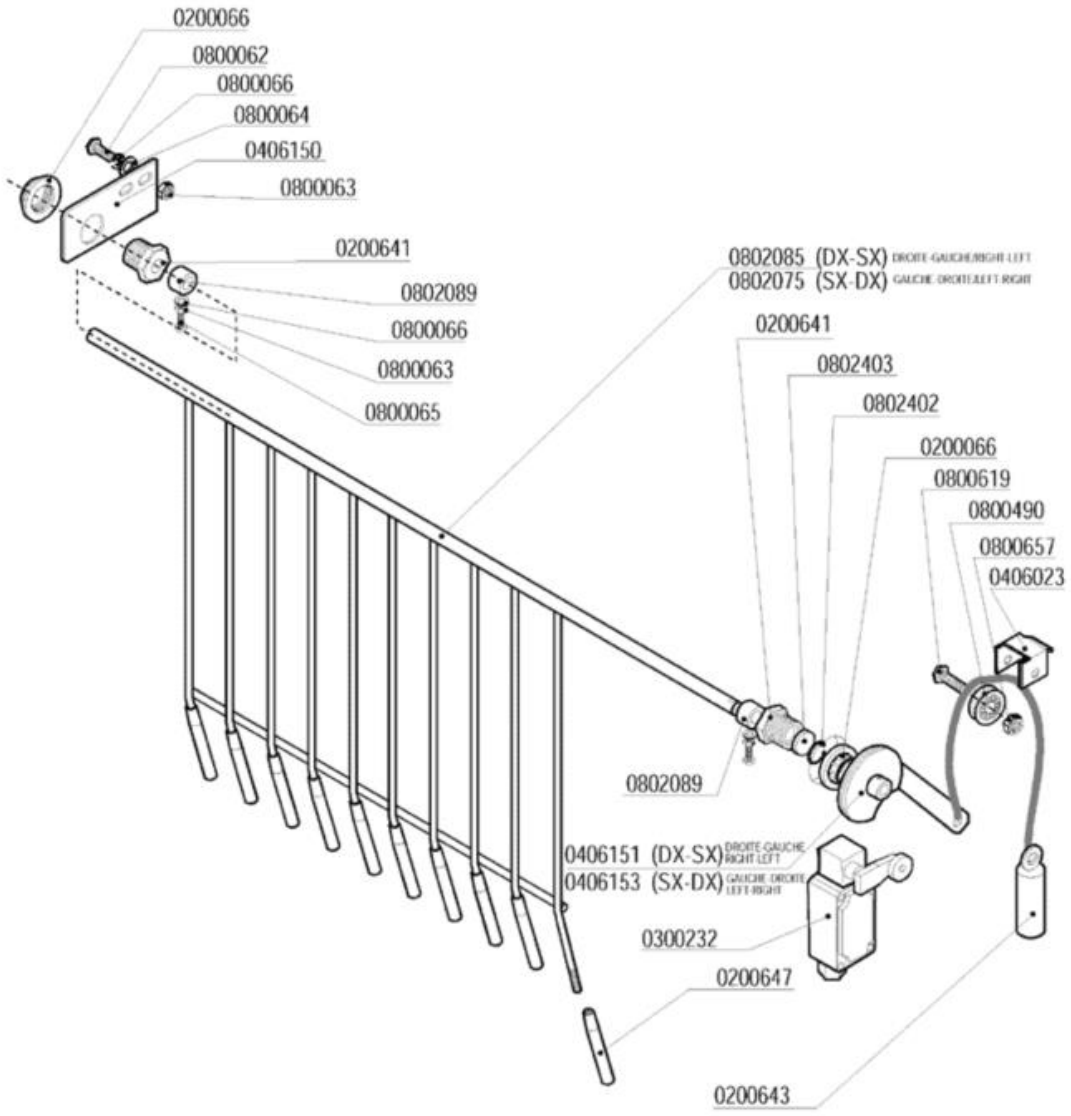

Codice	Descrizione
0200066	Dado PP 3/4" 2190
0200641	Bussola economizzatore risc.LINEAR 3996
0200643	Contrappeso economizzatore LINEAR 4020
0200647	Tubetto protettivo econom.LINEAR 4786
0300232	Finecorsa Nastro Linear
0406023	Fermo saltarello asta traino Matic 3583
0406150	Squadretta supporto economiz.LINEAR 4011
0406153	Eccentrico finec.econom.LINEAR s-d 4023
0800062	Vite inox TEM6x20
0800063	Dado inox M6
0800064	Rondella piana inox diam.6x18
0800065	Vite inox TEM6x16
0800066	Rondella grower inox diam.6
0800490	Cuscinetto completo soll.sportelli Matic
0800619	Vite inox TEM8x20 testa h.2,2
0800657	Dado inox autobloccante M8
0802075	Cancello econom.sx-dx LINEAR 4019
0802085	Cancello econom.dx-sx LINEAR 4755
0802089	Bussola asta economizzatore LINEAR 4021
0802402	Anello seeger 1300/19
0802403	Anello MIN 12x19x5 G

lamber	GRUPPO FINECORSA - GROUPE FIN DE COURSE END RUN SWITCH - ENDSCHALTER	MOD. LINEAR	TAV. 5 A ED. 09/99

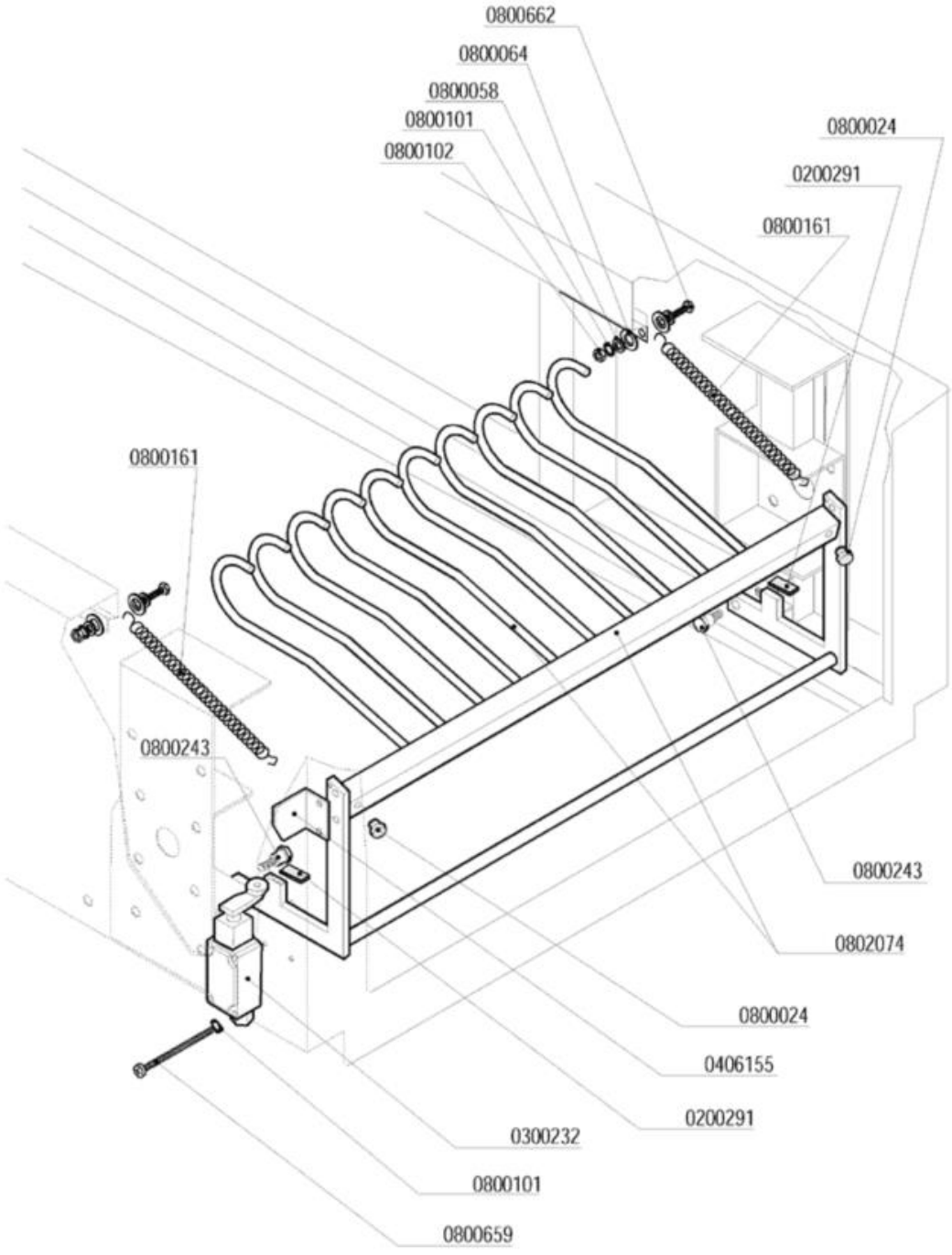

Codice	Descrizione
0200291	Profilo adesivo 15X2 POR 304 EPDM
0300232	Finecorsa Nastro Linear
0406155	Squadretta finec.mensola usc.LINEAR 4793
0800024	Piedino gomma 15-018
0800058	Rondella piana inox 4x12
0800064	Rondella piana inox diam.6x18
0800101	Rondella dentellata inox d.4
0800102	Dado inox M4
0800161	Molla porta superiore LP6/Finecorsa LINEAR
0800243	Vite rullino capot L25
0800659	Vite inox TCTCR M4x40
0800662	Vite inox TEM4X20
0802074	Finecorsa nastro mensola usc.LINEAR 4018

lamber	GRUPPO LAVAGGIO - COMPOSANTS LAVAGE WASHING COMPONENTS - WASCHROHR	MOD. LINEAR	TAV. 6 A ED. 09/99

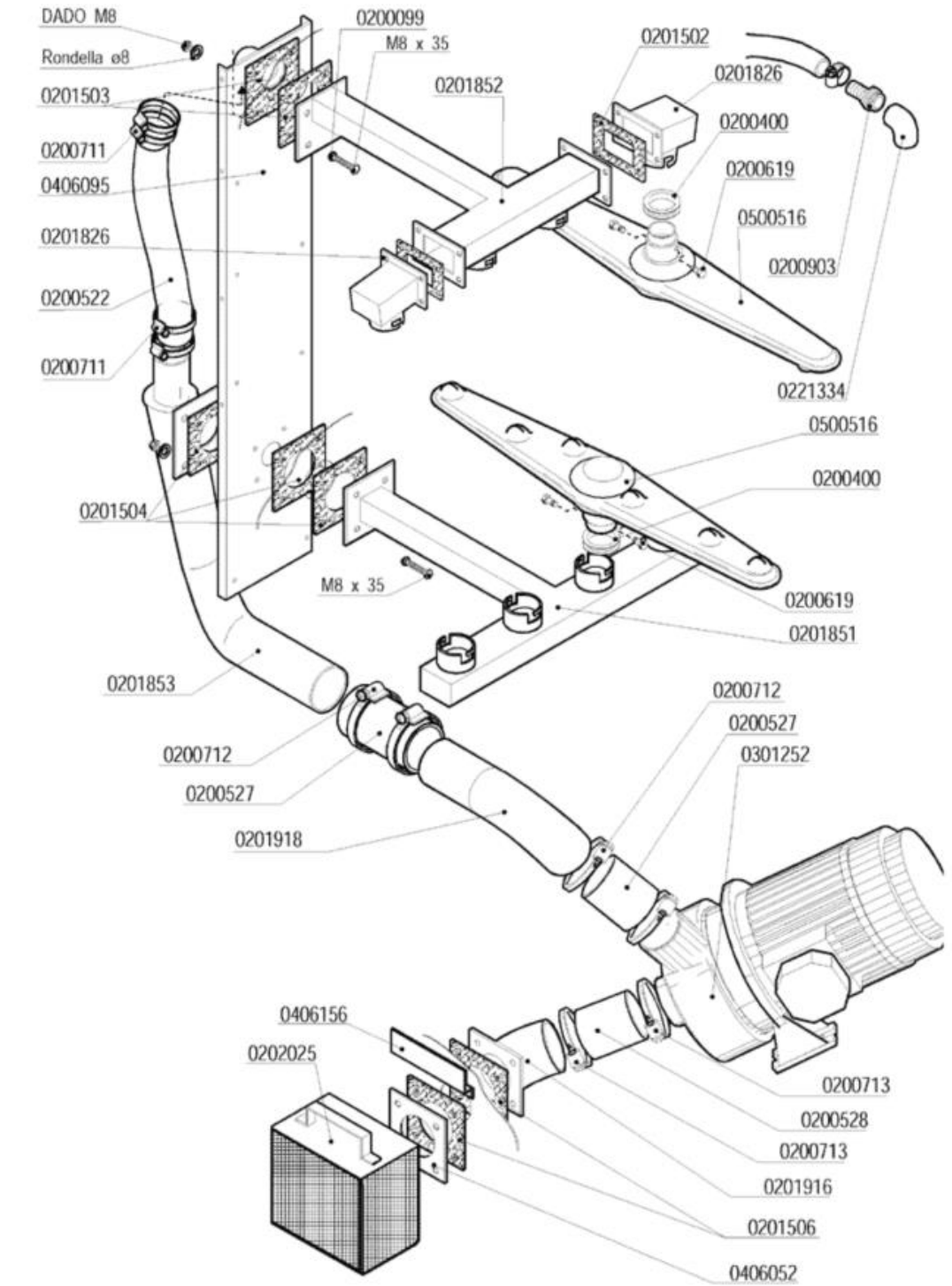

Codice	Descrizione
0200099	Guarnizione Nyltite M8
0200400	Guarnizione silicone bracci Matic rossa
0200522	Tubo RADIOR d.i.40
0200527	Tubo RADIOR d.i.60
0200528	Tubo RADIOR d.i.80
0200619	Perno braccio lavaggio Matic 3085
0200711	Fascetta robusta 27-51/12.7
0200712	Fascetta robusta 52-76/12.7
0200713	Fascetta robusta 59-83/12.7
0200903	Portagomma OT 1/2x16
0201502	Guarnizione 100x60xsp.3 4F MATIC 3039
0201503	Guarnizione 100x100xsp.3 F.40 MATIC 3054
0201504	Guarnizione 100x100xsp.3 F.61 Matic 3966
0201506	Guarnizione 100x100xsp.3 F.72 3451
0201826	Condotta 1 lav.sup.MATIC 10 3059-3039
0201851	Condotta lavaggio inf.LINEAR 3881-3368
0201852	Condotta lavaggio sup.LIN.3883-3039-3054
0201853	Collettore lav.inf.LINEAR 3887-3368
0201918	Manicotto mandata lav.LINEAR 3894
0202025	Filtro pompa LINEAR
0221334	Gomito 1/2" FF PP
0301252	Elettropompa Hp 4 inox DWOHS400
0406052	Flangia piana inox foro d.72 3451
0406095	Rinforzo post.vert.capotta LINEAR 3810
0500516	Braccio di lavaggio Linear

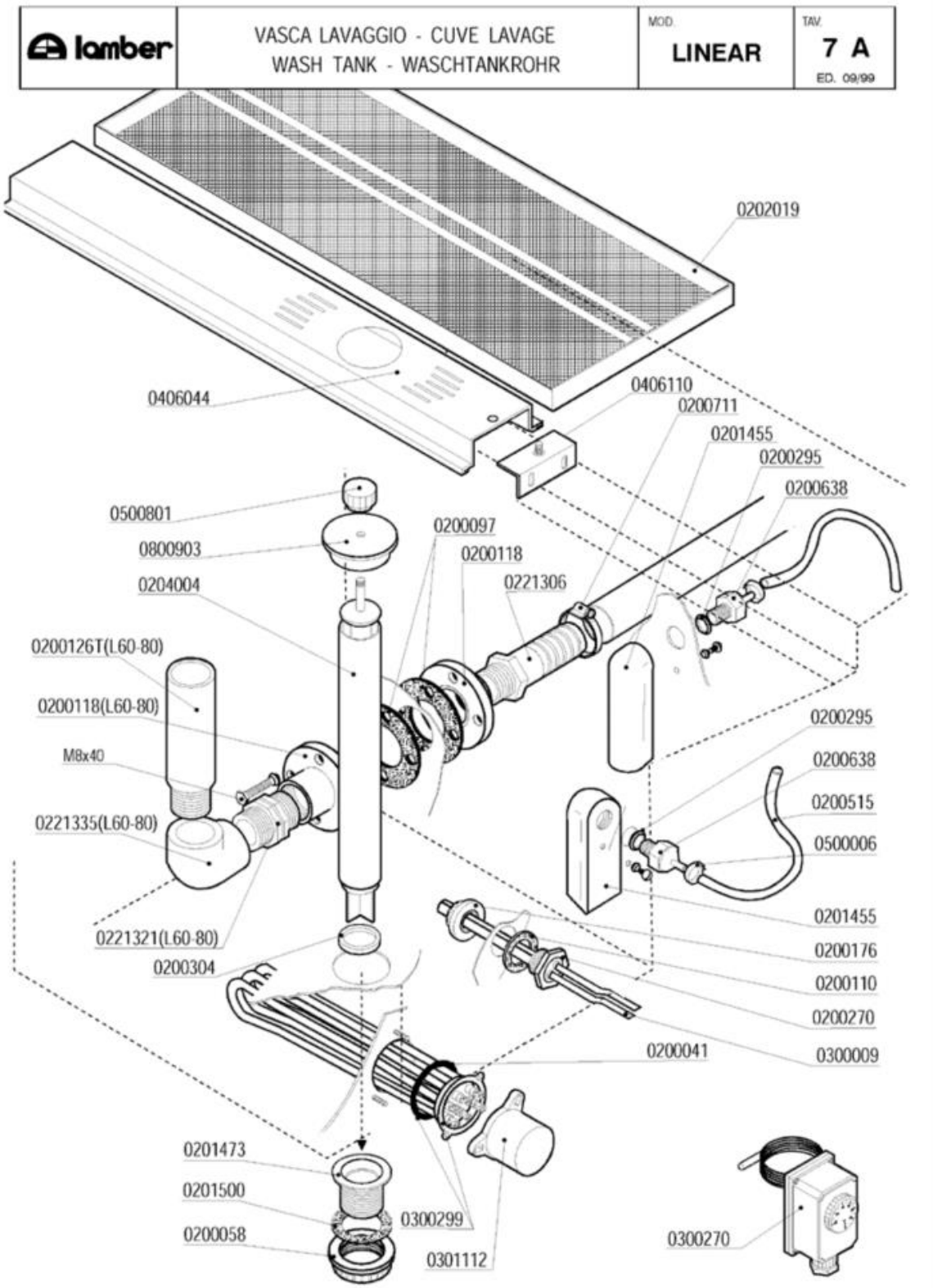
lamber
VASCA LAVAGGIO - CUVE LAVAGE
WASH TANK - WASCHTANKROHR
MOD.
LINEAR
TAV.
7 A
ED. 09/99
0202019
0406044
0406110
0200711
0201455
0200295
0200638
0500801
0800903
0204004
0200097
0200118
0221306
0200126T(L60-80)
0200118(L60-80)
M8x40
0221335(L60-80)
0221321(L60-80)
0200304
0200295
0200638
0200515
0500006
0201455
0200176
0200110
0200270
0300009
0200041
0201473
0201500
0200058
0300299
0301112
0300270

Codice	Descrizione
0200041	OR 6225 resistenza boiler
0200058	Ghiera 1" 1/2
0200097	Guarnizione gomma 105x45x3 4F Rif.167
0200110	Guarnizione piana 31x21x2
0200118	Flangia a manicotto 1"1/4 d.110
0200176	Dado 1/2" 2190
0200270	Guaina 1/2" ES25 doppia 7x8x120
0200295	Guarnizione Nyltite M12
0200304	Guarnizione silicone scarico LINEAR
0200515	Tubo pressostato 4,2x10,4
0200638	Portagomma trappola d'aria d.6 ELLE 4512
0200711	Fascetta robusta 27-51/12.7
0201455	Trappola d'aria anteriore L=85 mm
0201473	Piletta scarico LP-Matic-Linear 2396
0201500	Guarnizione piletta scarico MATIC 10 LA
0202019	Filtro a cassetto LINEAR L10 3785
0204004	Troppopieno LINEAR 3886
0221306	Portagomma diritto 1"1/4X32
0221321	Nipplo 1"1/4 PP
0221335	Gomito 1"1/4 FF PP
0300009	Molla a frizione Rif.134
0300270	Termostato Linear-Matic 30-90°C
0300299	Resistenza 9000W 230/400V flangia inox
0301112	Copriresistenza 1 elemento 3x6mm
0406044	Supporto troppopieno LINEAR 3784
0406110	Squadretta supp.troppopieno LINEAR 3922
0500006	Fascetta SNP2/CLIC 11,5-13,5
0500801	Volantino troppopieno M8
0800903	Coperchio troppopieno Matic 3924/A

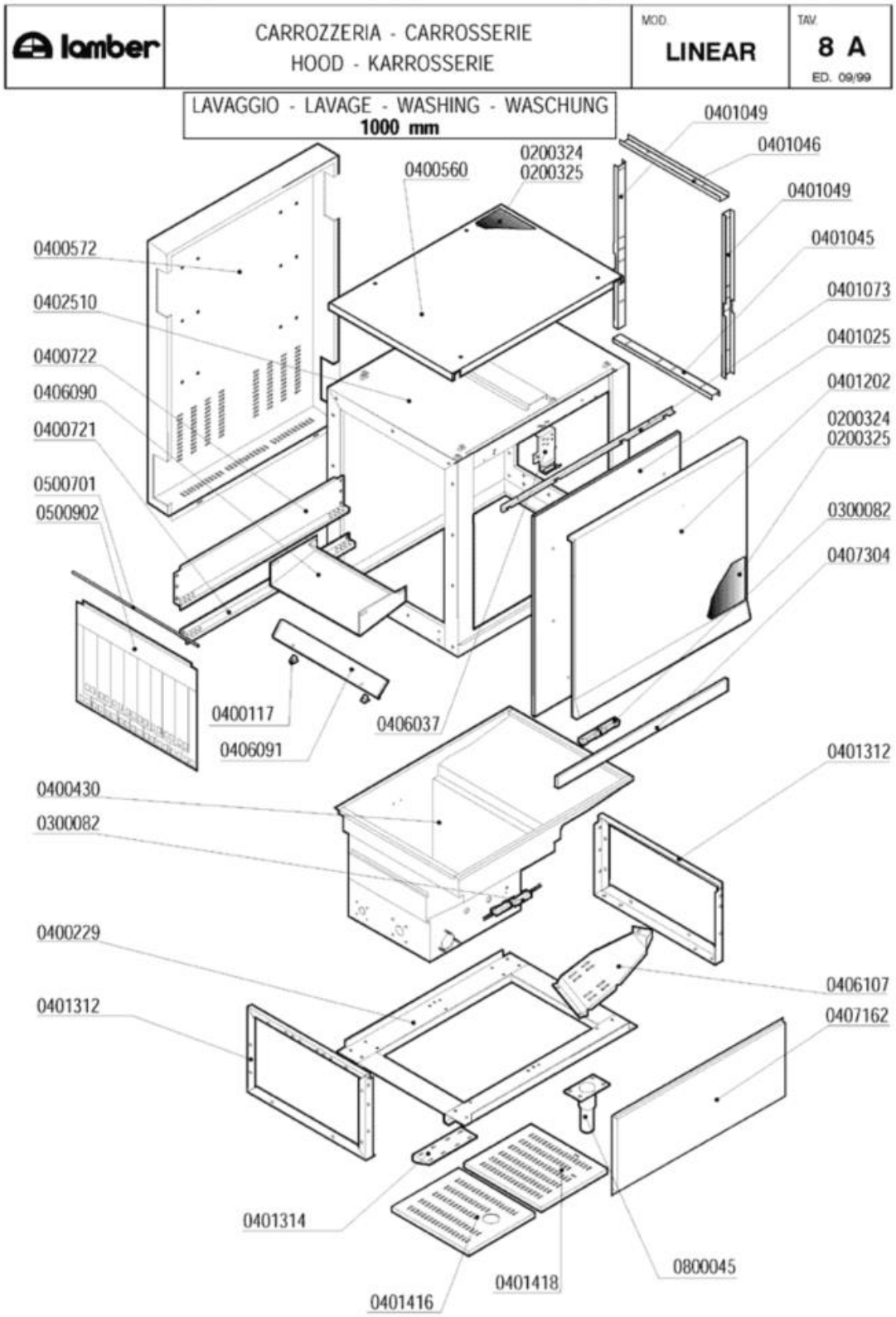
lamber
CARROZZERIA - CARROSSERIE
HOOD - KARROSSERIE
MOD.
LINEAR
TAV.
8 A
ED. 09/99
LAVAGGIO - LAVAGE - WASHING - WASCHUNG
1000 mm
0401049
0401046
0200324
0200325
0400560
0401049
0400572
0401045
0402510
0401073
0400722
0401025
0406090
0401202
0400721
0200324
0200325
0500701
0500902
0300082
0407304
0400117
0406037
0406091
0401312
0400430
0300082
0400229
0406107
0401312
0407162
0401314
0800045
0401418
0401416

Codice	Descrizione	
0200324	Pannello termoisolante 500x500x5 PE/R30	
0200325	Pannello fonoassorbente 500x500x8 MTP/30	
0300082	Micro contatto magnetico Matic-Linear	
0400117	Supporto guide ELLE 2062/94	
0400572	Pannello retro LINEAR-10 3992	
0400721	Guida nastro inf.lavag.1000 LINEAR 3898	
0400722	Guida nastro sup.lavag.1000 LINEAR 3897	
0401025	Sportello lavaggio LINEAR 10 4543	
0401045	Coprigiunti interno infer.LINEAR 3946	
0401049	Coprigiunti laterale tunnel LINEAR 4094	
0401073	Paraspruzzi sportello LINEAR1000 3660	
0401202	Pannello sportello LINEAR 10 4762	
0401314	Piastra rinforzo piedini LINEAR 3633	
0406037	Blocco superiore sportelli Matic 2836/37	
0406090	Spartiacque superiore LINEAR 9204	
0406091	Spartiacque inferiore LINEAR 3895	
0407162	Pannello anteriore LINEAR1000 3999	
0407304	Pannello sottoportina LIN-10 4546	
0500701	Astina inox tendina LINEAR 3879	
0500902	Tendina entrata uscita Linear 700x475	
0800045	Piedino inox 2"x160 100x85x2,5	

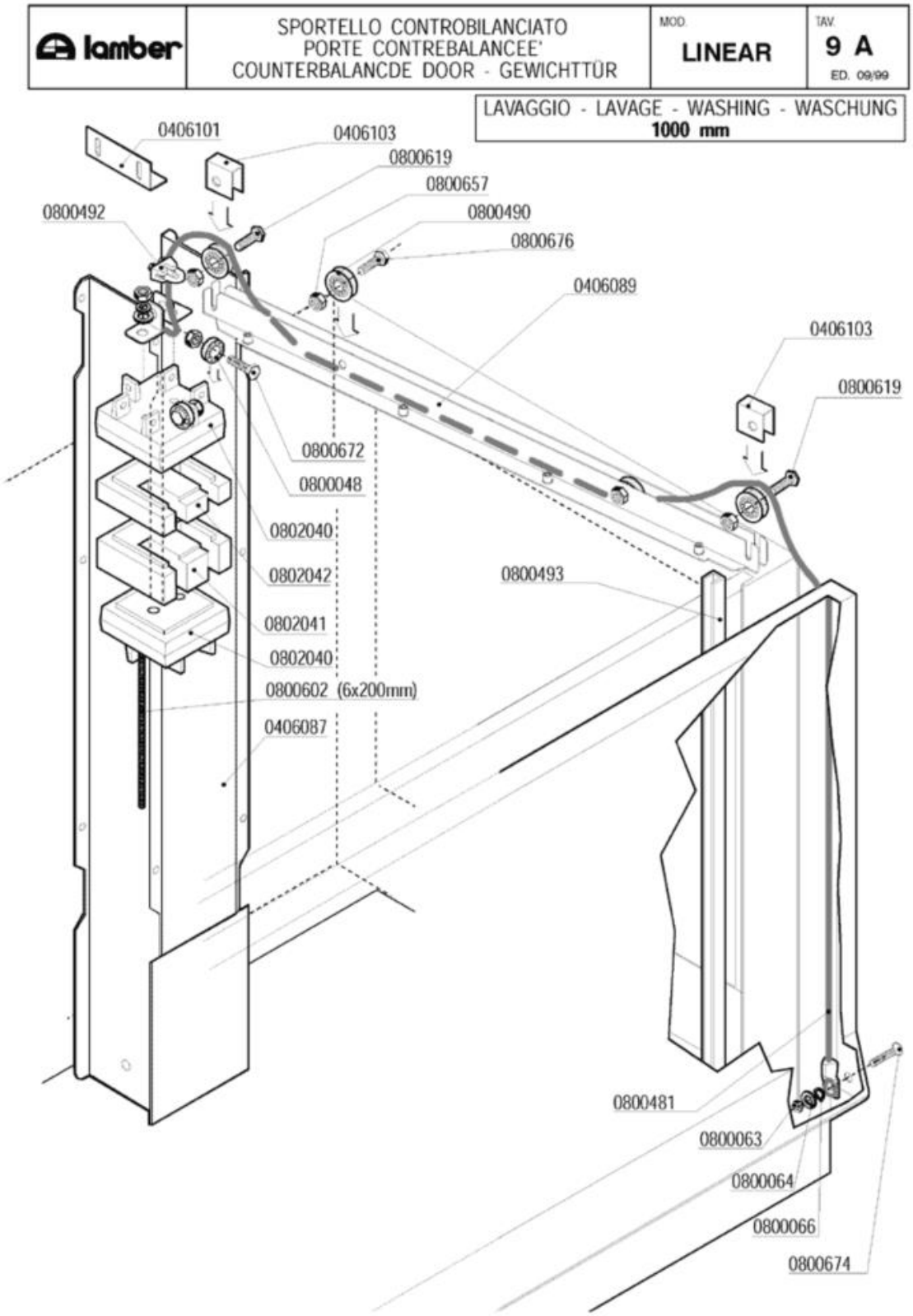
lamber
SPORTELLO CONTROBILANCIATO
PORTE CONTREBALANCEE'
COUNTERBALANCDE DOOR - GEWICHTTÜR
MOD.
LINEAR
TAV.
9 A
ED. 09/99
LAVAGGIO - LAVAGE - WASHING - WASCHUNG
1000 mm
0406101
0406103
0800619
0800657
0800492
0800490
0800676
0406089
0406103
0800619
0800672
0800048
0802040
0802042
0800493
0802041
0802040
0800602 (6x200mm)
0406087
0800481
0800063
0800064
0800066
0800674

Codice	Descrizione
0406087	Fascia guida contrappesi LINEAR/PT 3920
0406089	Guida rullini sport.LINEAR-10 3884
0406101	Squadretta fermo contrappesi 4909
0406103	Fermo fune contrappesi 4910
0800048	Cuscinetto RDP 23/9,4/8 per sollevamento
0800063	Dado inox M6
0800064	Rondella piana inox diam.6x18
0800066	Rondella grower inox diam.6
0800481	Fune sollevamento LINEAR 2200mm
0800490	Cuscinetto completo soll.sportelli Matic
0800492	Cavallotto per fune inox
0800493	Guida polizene sportelli LINEAR 5306
0800602	Barra filettata FE-ZN M6-1MT PZ DA 200mm
0800619	Vite inox TEM8x20 testa h.2,2
0800657	Dado inox autobloccante M8
0800672	Vite inox TEM8X25
0800674	Vite inox TPSTCR M6X50
0800676	Vite inox TEM8x20
0802040	Contrappeso terminale OTTONE 4495/4496
0802041	Contrappeso intermedio 1600g 4497
0802042	Contrappeso intermedio 1100g 4498

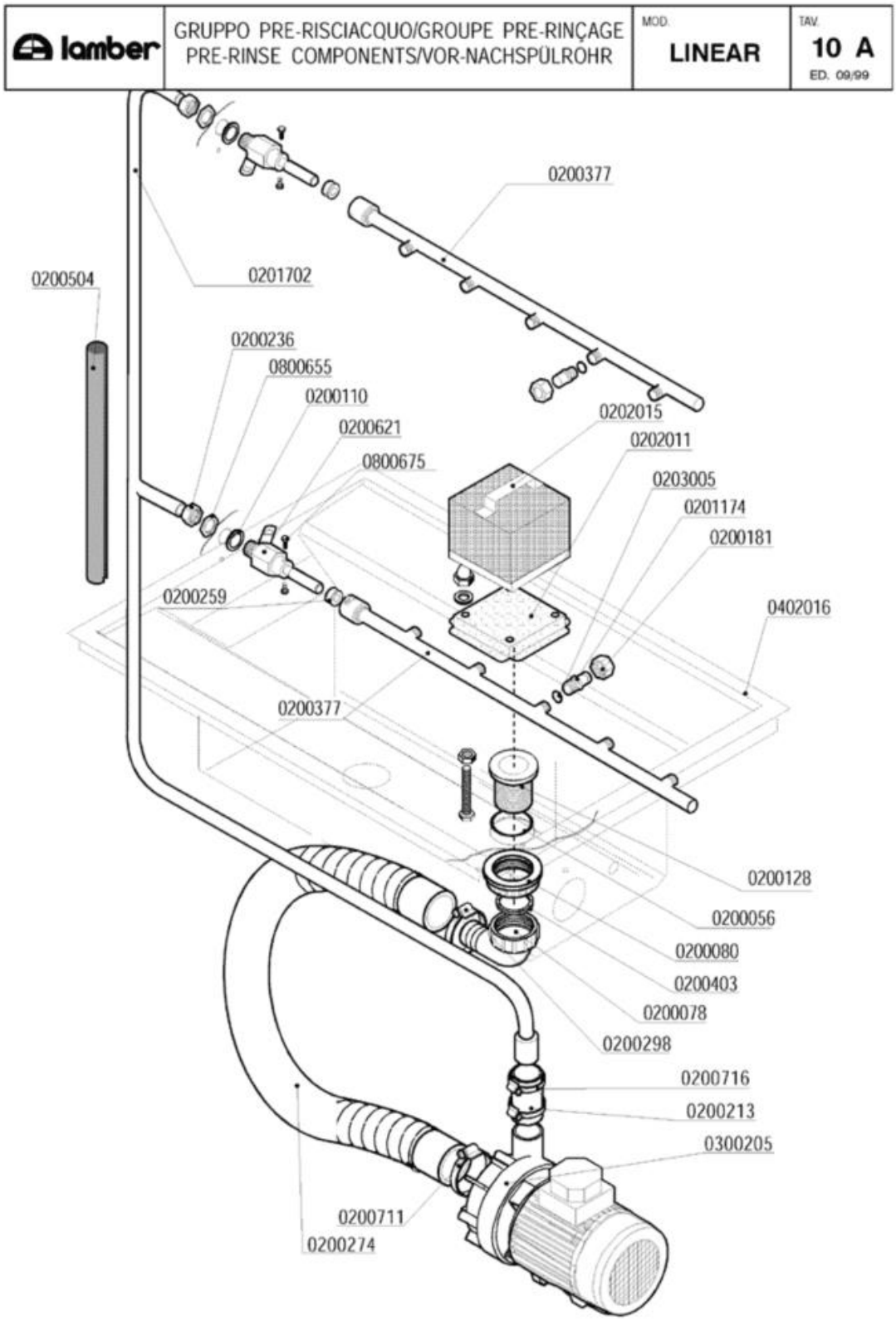
lamber
GRUPPO PRE-RISCIACQUO/GROUPE PRE-RINÇAGE
PRE-RINSE COMPONENTS/VOR-NACHSPÜLROHR
MOD.
LINEAR
TAV.
10 A
ED. 09/99
0200377
0201702
0200504
0200236
0800655
0200110
0200621
0800675
0202015
0202011
0203005
0201174
0200181
0402016
0200259
0200377
0200128
0200056
0200080
0200403
0200078
0200298
0200716
0200213
0300205
0200711
0200274

Codice	Descrizione
0200056	OR 144 pilette 1" 1/4
0200078	Raccordo scarico 1"1/4x32 2121 PP
0200080	Ghiera 1"1/42190
0200110	Guarnizione piana 31x21x2
0200128	Piletta scarico 034 Rif.26
0200181	Dado bicono inox 3/8"x12 1040-91
0200213	Manicotto premente SRMR/Pompa sca.687-88
0200236	Dado bicono 1/2"x16
0200259	Guarnizione risciacquo Matic
0200274	** SOSTITUITO DA 0200232 **RONY-FLEX
0200298	Fascetta 25-40
0200377	Braccio pre-risciacquo LINEAR 3957
0200403	Guarnizione piana 38x27x2 3794
0200504	Tubo isolante CC 6-17
0200621	Supporto braccio risciacquo MATIC 2880
0200711	Fascetta robusta 27-51/12.7
0200716	Fascetta robusta 21-38/12.7
0201174	Ugello prerisciacquo inox 3314
0201702	Condotta esterna prerisc.LINEAR 3997
0202011	Filtro fondo vasca doppio risci.
0202015	Filtro vasca doppio risciacquo 3569/3570
0203005	OR 108 ugelli prerisciacquo
0300205	Elettropompa Hp 0,20 4226 Ecorinse
0800655	Dado OT 1/2" nichelato
0800675	Vite inox TEM4x12

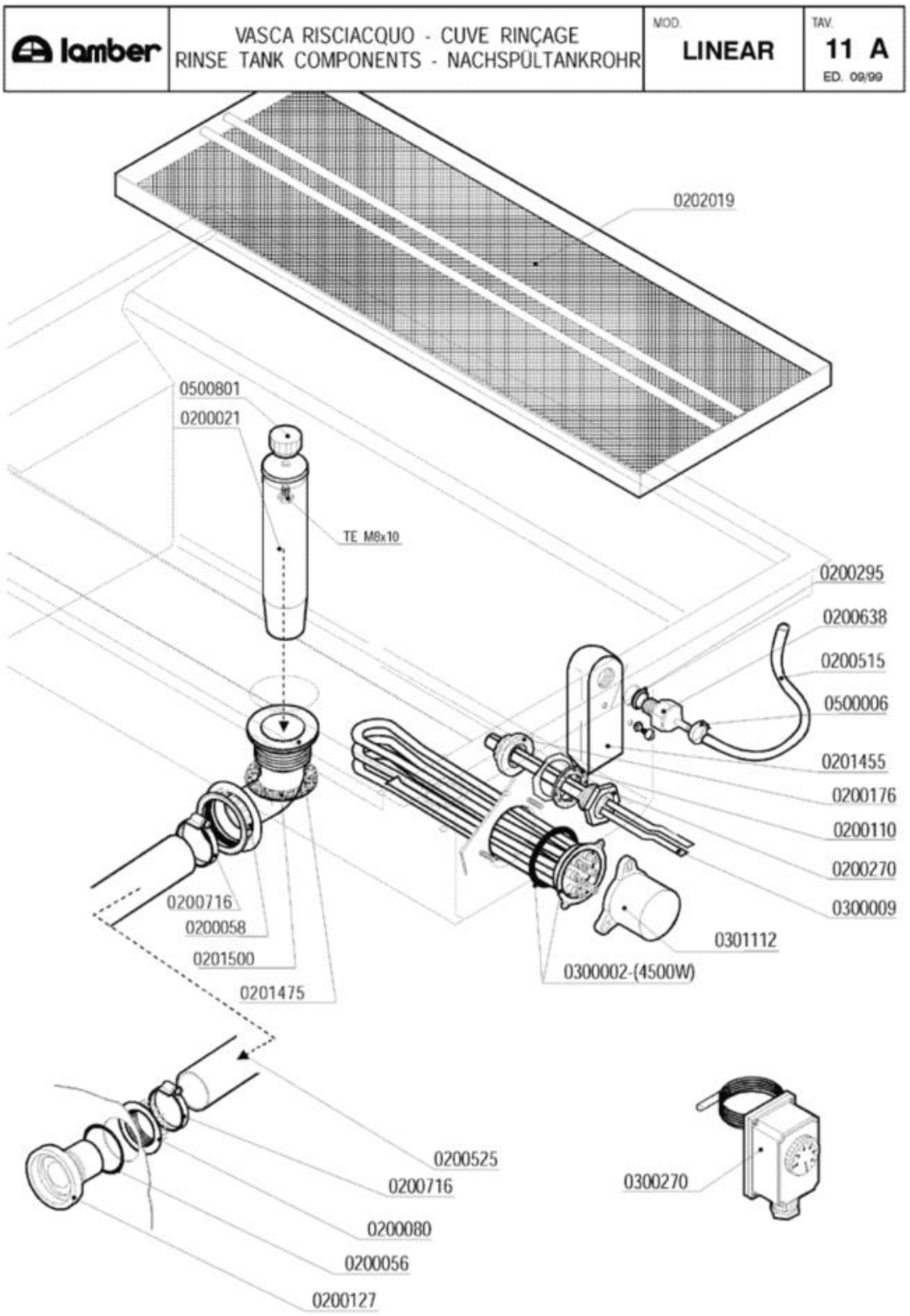
lamber
VASCA RISCIACQUO - CUVE RINÇAGE
RINSE TANK COMPONENTS - NACHSPÜLTANKROHR
MOD. LINEAR
TAV. 11 A
ED. 09/99
0202019
0500801
0200021
TE M8x10
0200295
0200638
0200515
0500006
0201455
0200176
0200110
0200270
0300009
0301112
0300002-(4500W)
0200716
0200058
0201500
0201475
0200525
0200716
0200080
0200056
0200127
0300270

Codice	Descrizione
0200021	Troppopieno 45x195
0200056	OR 144 pilette 1" 1/4
0200058	Ghiera 1" 1/2
0200080	Ghiera 1"1/42190
0200110	Guarnizione piana 31x21x2
0200127	Flangia filtro 033 Rif.6
0200176	Dado 1/2" 2190
0200270	Guaina 1/2" ES25 doppia 7x8x120
0200295	Guarnizione Nyltite M12
0200515	Tubo pressostato 4,2x10,4
0200525	Tubo RADIOR d.i.30
0200638	Portagomma trappola d'aria d.6 ELLE 4512
0200716	Fascetta robusta 21-38/12.7
0201455	Trappola d'aria anteriore L=85 mm
0201475	Piletta scarico doppio risc.LINEAR 3932
0201500	Guarnizione piletta scarico MATIC 10 LA
0202019	Filtro a cassetto LINEAR L10 3785
0300002	Resistenza 4500W/3 230/400V flangia inox
0300009	Molla a frizione Rif.134
0300270	Termostato Linear-Matic 30-90°C
0301112	Copriresistenza 1 elemento 3x6mm
0500006	Fascetta SNP2/CLIC 11,5-13,5
0500801	Volantino troppopieno M8

lamber	GRUPPO RISCIACQUO - COMPOSANTS RINÇAGE RINSE COMPONENTS - NACHSPÜLROHR	MOD. LINEAR	TAV. 12 A ED. 09/99

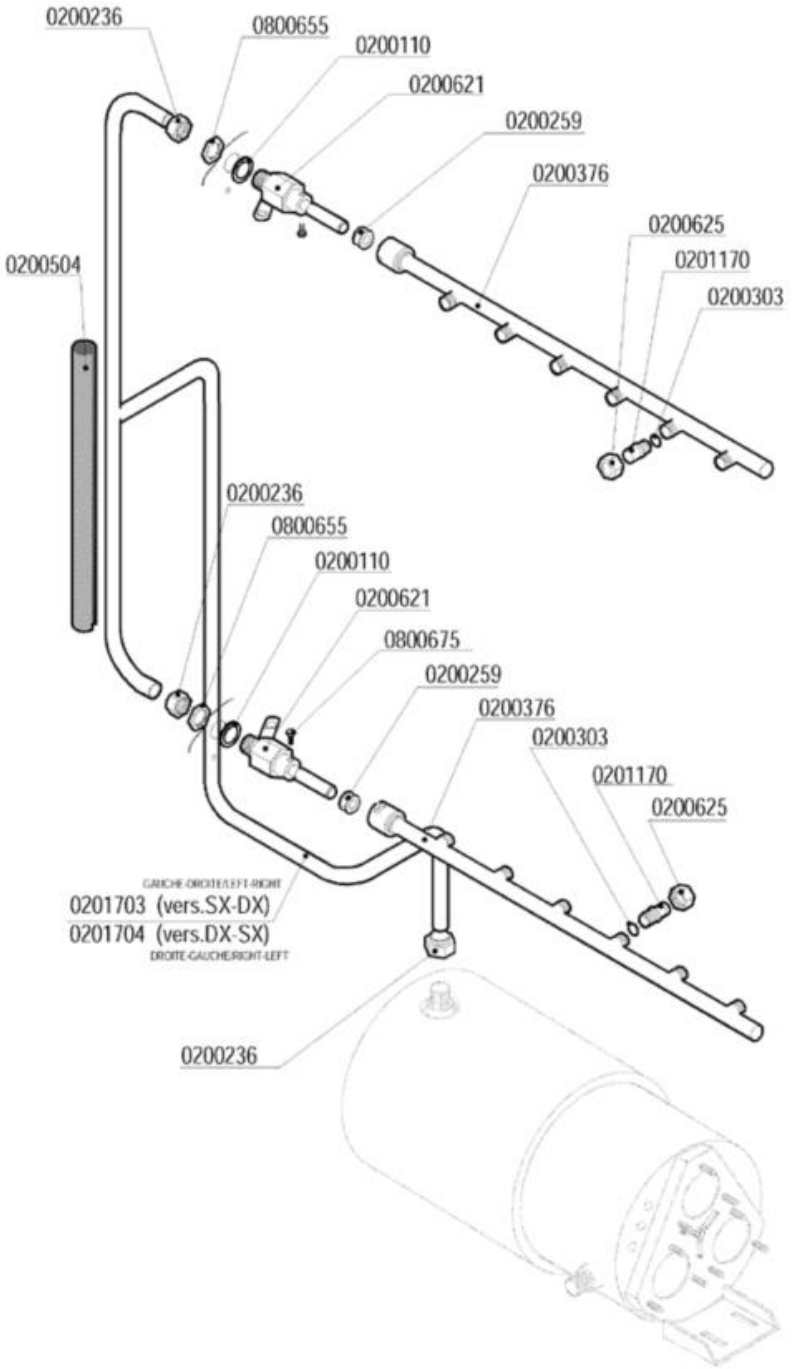

Codice	Descrizione
0200110	Guarnizione piana 31x21x2
0200236	Dado bicono 1/2"x16
0200259	Guarnizione risciacquo Matic
0200303	OR 2021 ugelli risciacquo mescola FDA
0200376	Braccio risciacquo LINEAR 3956
0200504	Tubo isolante CC 6-17
0200621	Supporto braccio risciacquo MATIC 2880
0200625	Ghiera inox fissaggio ugelli 2611
0201170	Ugello risciacquo inox foro 1,8 2609
0201703	Condotta risc.est.finale LINEAR s-d 3998
0201704	Condotta risc.est.finale LINEAR d-s 3998
0800655	Dado OT 1/2" nichelato
0800675	Vite inox TEM4x12

lamber	GRUPPO BOILER - COMPOSANTS SURCHAUFFEUR BOILER COMPONENTS - BOILER KOMPONENTEN	MOD. LINEAR	TAV. 13 A ED. 09/99

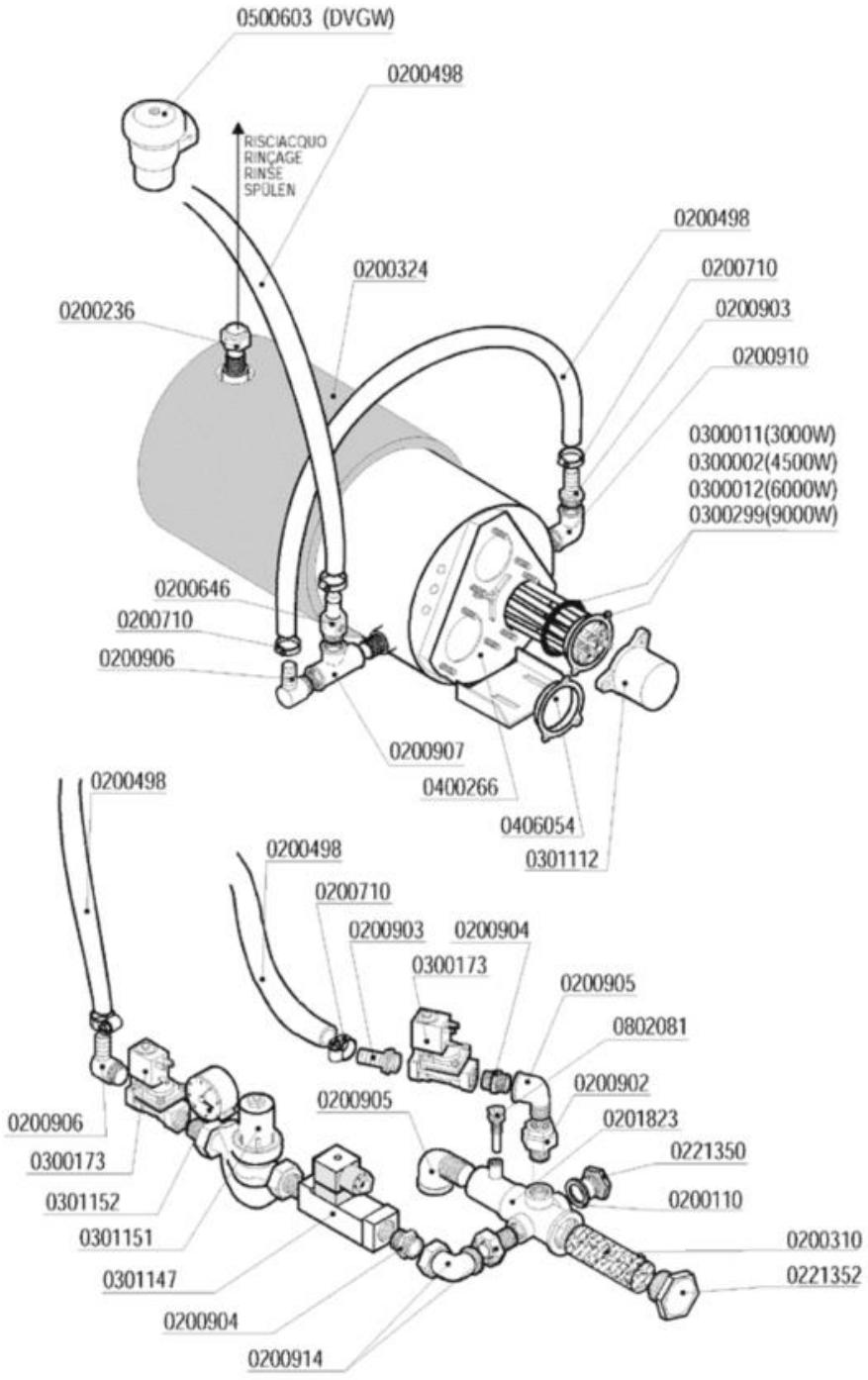

Codice	Descrizione
0200110	Guarnizione piana 31x21x2
0200236	Dado bicono 1/2"x16
0200310	Filtro collettore ETV Matic-Linear
0200324	Pannello termoisolante 500x500x5 PE/R30
0200498	Tubo gomma 20 bar 13x23
0200646	Portagomma OT dos.risc.MATIC 6934
0200710	Fascetta robusta 14-27/12.7
0200902	Bocchettone diritto OT 1/2 MF
0200903	Portagomma OT 1/2x16
0200904	Nipplo OT 1/2
0200905	Gomito OT 1/2" MF
0200906	Portagomma OT a gomito 1/2x15
0200907	T OTTONE 1/2
0200910	Gomito OT 1/2 FF
0200914	Bocchettone curvo OT 1/2" MF
0201823	Collettore 2ETV Matic 2978
0221350	Tappo PP 1/2"
0221352	SOSTITUITO DA 0200935**********
0300002	Resistenza 4500W/3 230/400V flangia inox
0300011	Resistenza 3000W/3 Rif.76 flangia inox
0300012	Resistenza 6000W/3 230/400V flangia inox
0300173	Elettrovalvola 1/2" FF 24V
0300299	Resistenza 9000W 230/400V flangia inox
0301112	Copriresistenza 1 elemento 3x6mm
0301147	Flussostato 3,3/1,7
0301151	Regolatore pressione 1/2" DVGW Matic
0301152	Manometro DN50 regolat.pressione Matic
0400266	Boiler MATIC LM 3127
0406054	Flangia inox resistenze
0500603	Valvola rompivuoto SOCLA DA226 1/2"
0802081	Portabulbo termometro collettore EV 3362

lamber	GRUPPO BOILER - COMPOSANTS SURCHAUFFEUR BOILER COMPONENTS - BOILER KOMPONENTEN	MOD. LINEAR 80	TAV. 14 A ED. 09/99

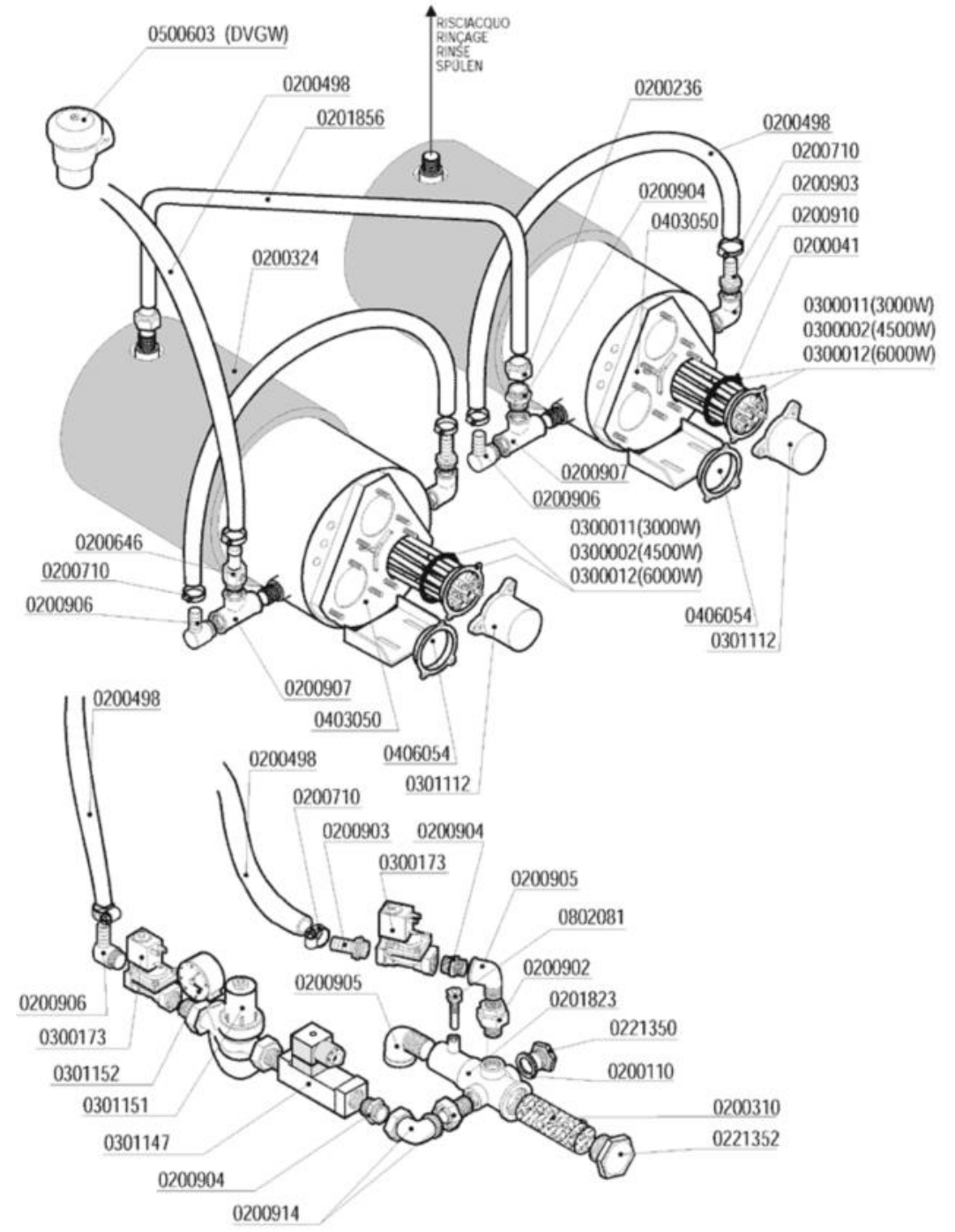

Codice	Descrizione
0200041	OR 6225 resistenza boiler
0200110	Guarnizione piana 31x21x2
0200236	Dado bicono 1/2"x16
0200310	Filtro collettore ETV Matic-Linear
0200324	Pannello termoisolante 500x500x5 PE/R30
0200498	Tubo gomma 20 bar 13x23
0200646	Portagomma OT dos.risc.MATIC 6934
0200710	Fascetta robusta 14-27/12.7
0200902	Bocchettone diritto OT 1/2 MF
0200903	Portagomma OT 1/2x16
0200904	Nipplo OT 1/2
0200905	Gomito OT 1/2" MF
0200906	Portagomma OT a gomito 1/2x15
0200907	T OTTONE 1/2
0200910	Gomito OT 1/2 FF
0200914	Bocchettone curvo OT 1/2" MF
0201823	Collettore 2ETV Matic 2978
0201856	Tubo miscelazione boiler LINEAR 4949
0221350	Tappo PP 1/2"
0221352	SOSTITUITO DA 0200935**********
0300002	Resistenza 4500W/3 230/400V flangia inox
0300011	Resistenza 3000W/3 Rif.76 flangia inox
0300012	Resistenza 6000W/3 230/400V flangia inox
0300173	Elettrovalvola 1/2" FF 24V
0301112	Copriresistenza 1 elemento 3x6mm
0301147	Flussostato 3,3/1,7
0301151	Regolatore pressione 1/2" DVGW Matic
0301152	Manometro DN50 regolat.pressione Matic
0403050	Boiler M115 4635
0406054	Flangia inox resistenze
0500603	Valvola rompivuoto SOCLA DA226 1/2"
0802081	Portabulbo termometro collettore EV 3362

lamber	LIMITATORE DI COPPIA - LIMITEUR DE COUPLE TORQUE LIMITING DEVICE - RUTSCHKUPPLUNG	MOD. LINEAR	TAV. 15 A ED. 03/2000

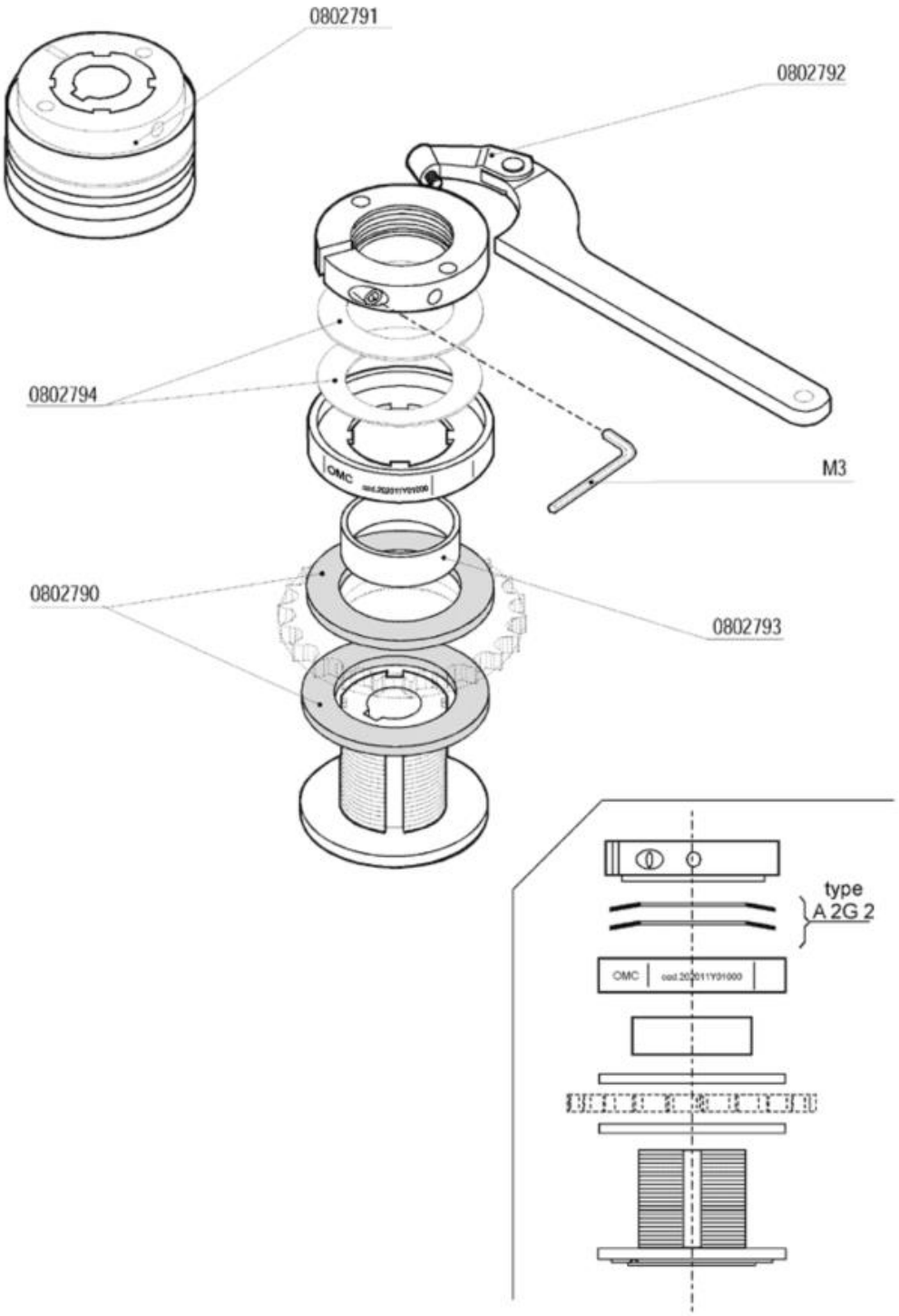

Codice	Descrizione	
0802790	Disco frizione limitatore di coppia LC1	
0802791	Limitatore di coppia LC1/Linear foro 25	
0802792	Chiave regolazione limitatore di coppia	
0802793	Anello bronzo centraggio corona	
0802794	Molle DSF/DSS-DSR limitatore coppia LC1	

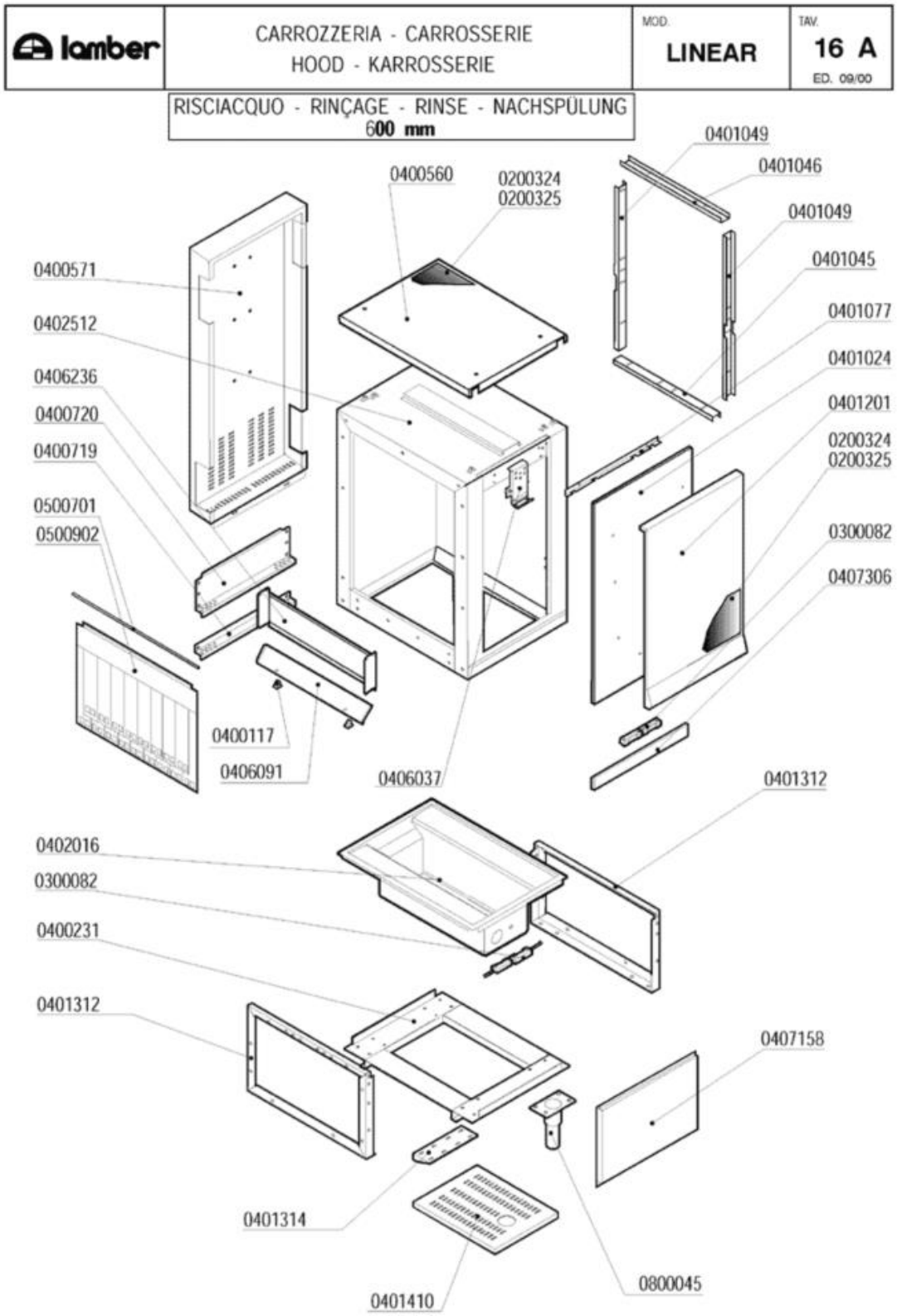
lamber
CARROZZERIA - CARROSSERIE
HOOD - KARROSSERIE
MOD.
LINEAR
TAV.
16 A
ED. 09/00
RISCIACQUO - RINÇAGE - RINSE - NACHSPÜLUNG
600 mm
0401049
0401046
0401049
0401045
0401077
0401024
0401201
0200324
0200325
0300082
0407306
0400560
0200324
0200325
0400571
0402512
0406236
0400720
0400719
0500701
0500902
0400117
0406091
0406037
0401312
0402016
0300082
0400231
0401312
0407158
0401314
0401410
0800045

Codice	Descrizione
0200324	Pannello termoisolante 500x500x5 PE/R30
0200325	Pannello fonoassorbente 500x500x8 MTP/30
0300082	Micro contatto magnetico Matic-Linear
0400117	Supporto guide ELLE 2062/94
0400571	Pannello retro risciacquo LINEAR 3995
0400719	Guida nastro inf.prel.600 LINEAR 3901
0400720	Guida nastro sup.prel.600 LINEAR 3900
0401024	Sportello prel./prer.LINEAR 600mm 4548
0401045	Coprigiunti interno infer.LINEAR 3946
0401049	Coprigiunti laterale tunnel LINEAR 4094
0401201	Pannello sportello Prel.LINEAR 4549/4550
0401314	Piastra rinforzo piedini LINEAR 3633
0406037	Blocco superiore sportelli Matic 2836/37
0406091	Spartiacque inferiore LINEAR 3895
0406236	Spartiacque superiore verticale LIN 5823
0407158	Pannello anteriore prel.600 LINEAR 4000
0407306	Pannello sottoportina LIN-RISC.600 4551
0500701	Astina inox tendina LINEAR 3879
0500902	Tendina entrata uscita Linear 700x475
0800045	Piedino inox 2"x160 100x85x2,5

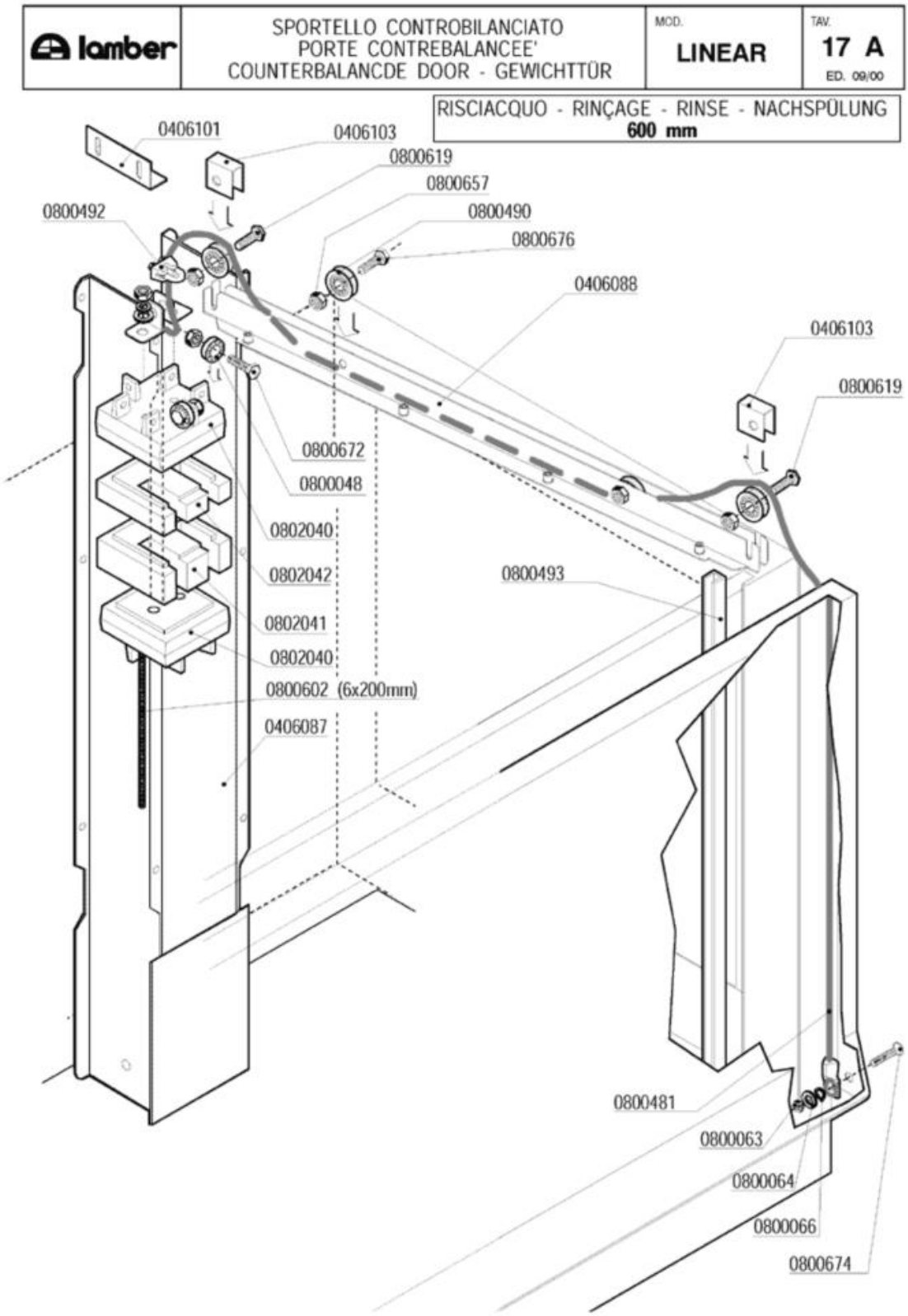
lamber
SPORTELLO CONTROBILANCIATO
PORTE CONTREBALANCEE'
COUNTERBALANCDE DOOR - GEWICHTTÜR
MOD.
LINEAR
TAV.
17 A
ED. 09/00
RISCIACQUO - RINÇAGE - RINSE - NACHSPÜLUNG
600 mm
0406101
0406103
0800619
0800657
0800492
0800490
0800676
0406088
0406103
0800619
0800672
0800048
0802040
0802042
0800493
0802041
0802040
0800602 (6x200mm)
0406087
0800481
0800063
0800064
0800066
0800674

Codice	Descrizione
0406087	Fascia guida contrappesi LINEAR/PT 3920
0406088	Guida rullini sport.dop.risc.LINEAR 3983
0406101	Squadretta fermo contrappesi 4909
0406103	Fermo fune contrappesi 4910
0800048	Cuscinetto RDP 23/9,4/8 per sollevamento
0800063	Dado inox M6
0800064	Rondella piana inox diam.6x18
0800066	Rondella grower inox diam.6
0800481	Fune sollevamento LINEAR 2200mm
0800490	Cuscinetto completo soll.sportelli Matic
0800492	Cavallotto per fune inox
0800493	Guida polizene sportelli LINEAR 5306
0800602	Barra filettata FE-ZN M6-1MT PZ DA 200mm
0800619	Vite inox TEM8x20 testa h.2,2
0800657	Dado inox autobloccante M8
0800672	Vite inox TEM8X25
0800674	Vite inox TPSTCR M6X50
0800676	Vite inox TEM8x20
0802040	Contrappeso terminale OTTONE 4495/4496
0802041	Contrappeso intermedio 1600g 4497
0802042	Contrappeso intermedio 1100g 4498

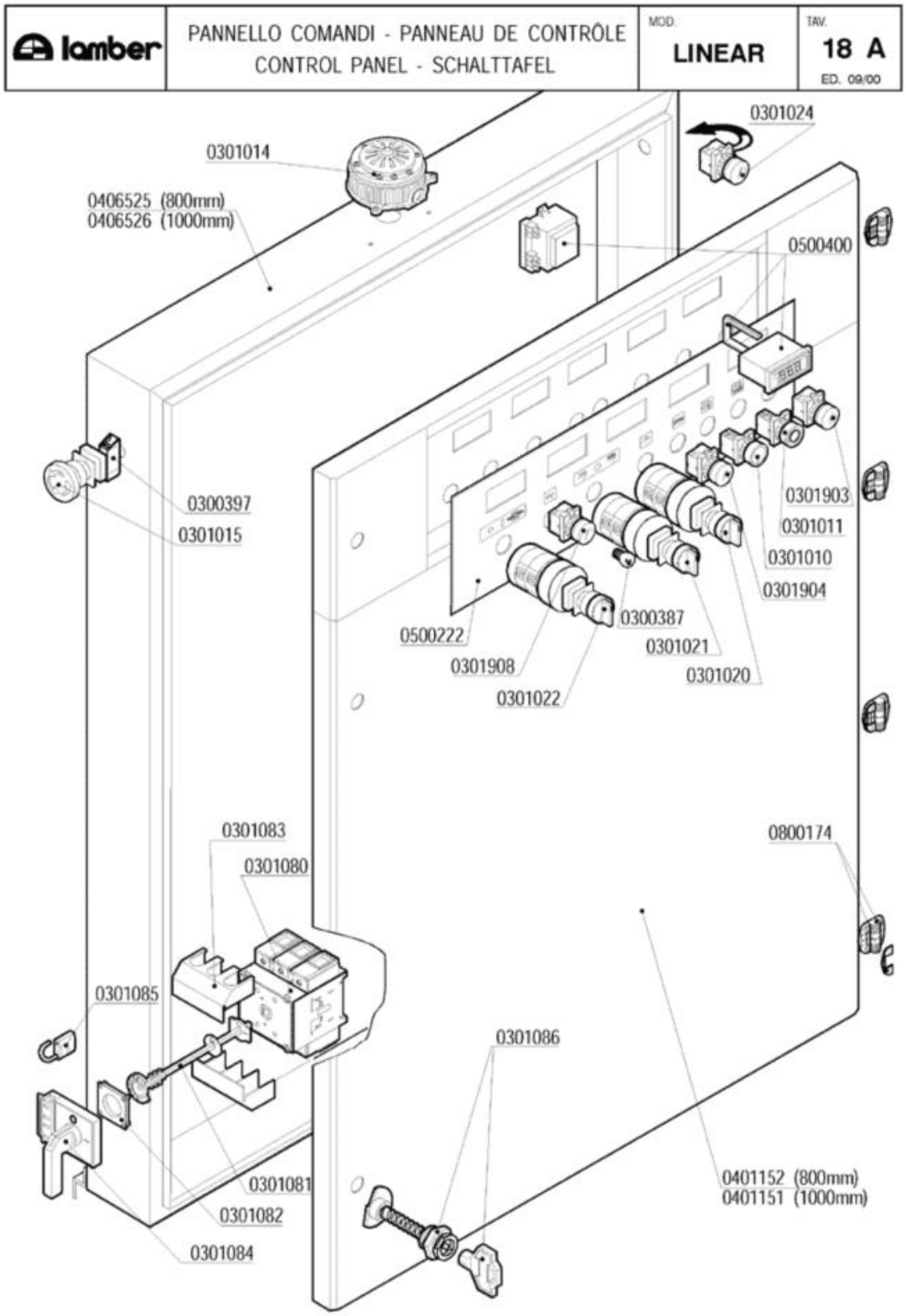
lamber
PANNELLO COMANDI - PANNEAU DE CONTRÔLE
CONTROL PANEL - SCHALTTAFEL
MOD.
LINEAR
TAV.
18 A
ED. 09/00
0301024
0301014
0406525 (800mm)
0406526 (1000mm)
0500400
0300397
0301015
0301903
0301011
0301010
0301904
0300387
0500222
0301021
0301908
0301020
0301022
0301083
0301080
0800174
0301085
0301086
0301081
0301082
0301084
0401152 (800mm)
0401151 (1000mm)

Codice	Descrizione
0300387	Lampada Baionetta 3W 30V
0300397	Contatto BRETER 1NC TC01B Rosso
0301010	Pulsante marcia azzurro 1NO testa/corpo
0301011	Pulsante arresto rosso 1NC testa/corpo
0301014	Sirena MICROSAI 24 V partenza nastro
0301015	Pulsante/fungo BREMAS D35 TRM20652 emer.
0301020	Selettore bipolare 0-1 1602
0301021	Selettore unipolare 1-0-2 1605
0301022	Selettore bipolare 0-1-2 SCH.2387
0301024	Lampada intermittenza rossa 24V
0301080	Interruttore 3P 125A
0301081	Albero prolunga interr.125A VZ18
0301082	Blocco porta interruttore 125A KZ74
0301083	Calotta coprimorsetti interr.125A VZ10
0301084	Manovra nera lucchett.interr.125A KAH2TZ
0301085	Lucchetto per interr./sezion.MATIC
0301086	Chiusura INOX sicurezza BOCK-SX
0301903	Portalampade giallo d.22 Matic
0301904	Portalampade verde d.22 Matic
0301908	Portalampade bianco d.22 Matic
0401151	Sportello quadro LINEAR 1000 4469
0500400	Termometro digitale
0800174	Cerniera plastica sportello A81

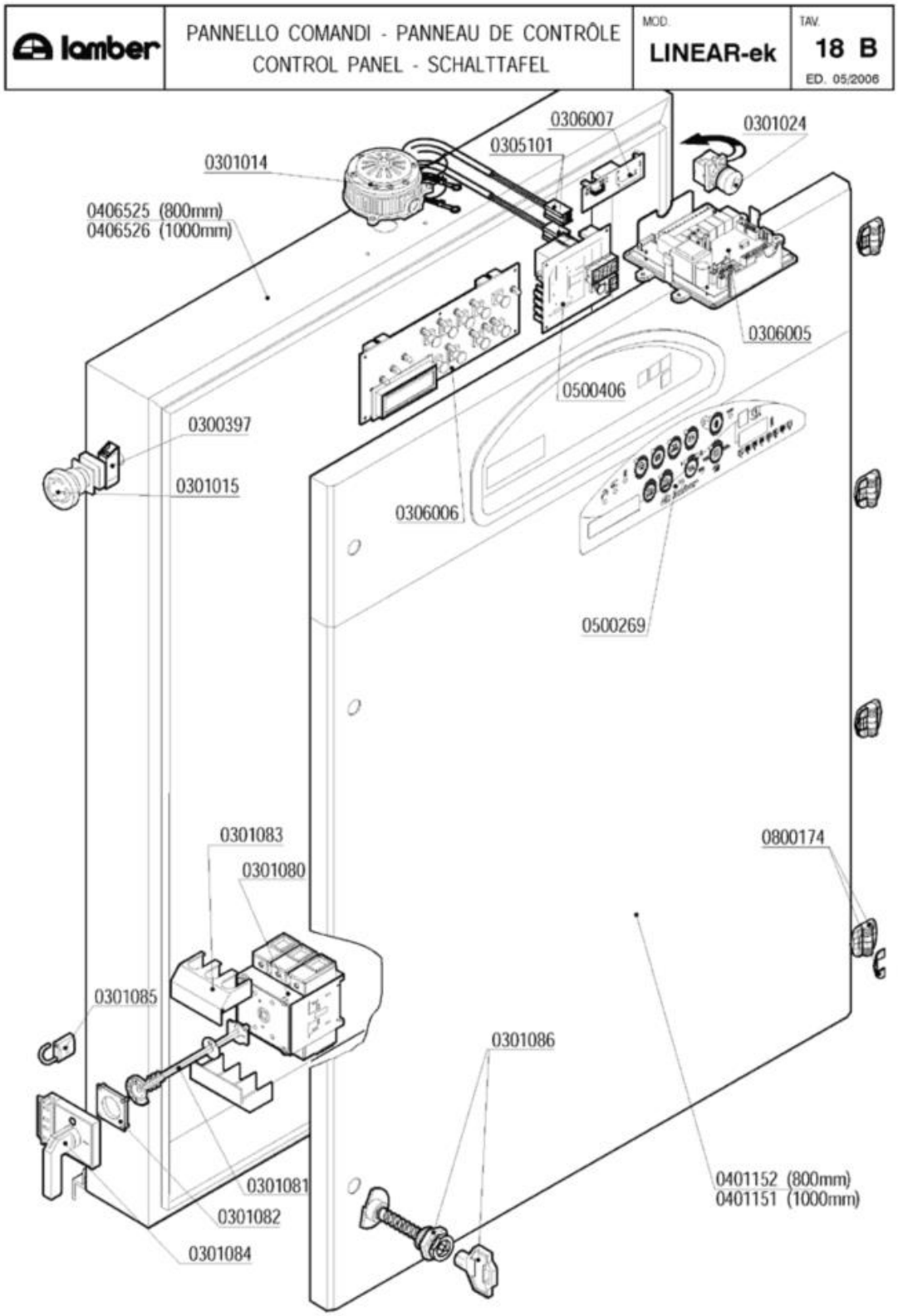
lamber
PANNELLO COMANDI - PANNEAU DE CONTRÔLE
CONTROL PANEL - SCHALTTAFEL
MOD.
LINEAR-ek
TAV.
18 B
ED. 05/2006
0306007
0305101
0301024
0301014
0406525 (800mm)
0406526 (1000mm)
0306005
0500406
0300397
0301015
0306006
0500269
0301083
0301080
0800174
0301085
0301086
0401152 (800mm)
0401151 (1000mm)
0301081
0301082
0301084

Codice	Descrizione
0300397	Contatto BRETER 1NC TC01B Rosso
0301014	Sirena MICROSAI 24 V partenza nastro
0301015	Pulsante/fungo BREMAS D35 TRM20652 emer.
0301024	Lampada intermittenza rossa 24V
0301080	Interruttore 3P 125A
0301081	Albero prolunga interr.125A VZ18
0301082	Blocco porta interruttore 125A KZ74
0301083	Calotta coprimorsetti interr.125A VZ10
0301084	Manovra nera lucchett.interr.125A KAH2TZ
0301085	Lucchetto per interr./sezion.MATIC
0301086	Chiusura INOX sicurezza BOCK-SX
0305101	Prolunga sonda termometri G. MATIC
0306005	Scheda elettronica MATIC-LINEAR 24V
0306006	Tastiera elettronica MATIC-LINEAR 24V
0306007	Scheda relé 16A A81
0401151	Sportello quadro LINEAR 1000 4469
0500269	Targa POLIESTERE MATIC ek
0500406	Termometro 8 canali MATIC-LINEAR 24V
0800174	Cerniera plastica sportello A81

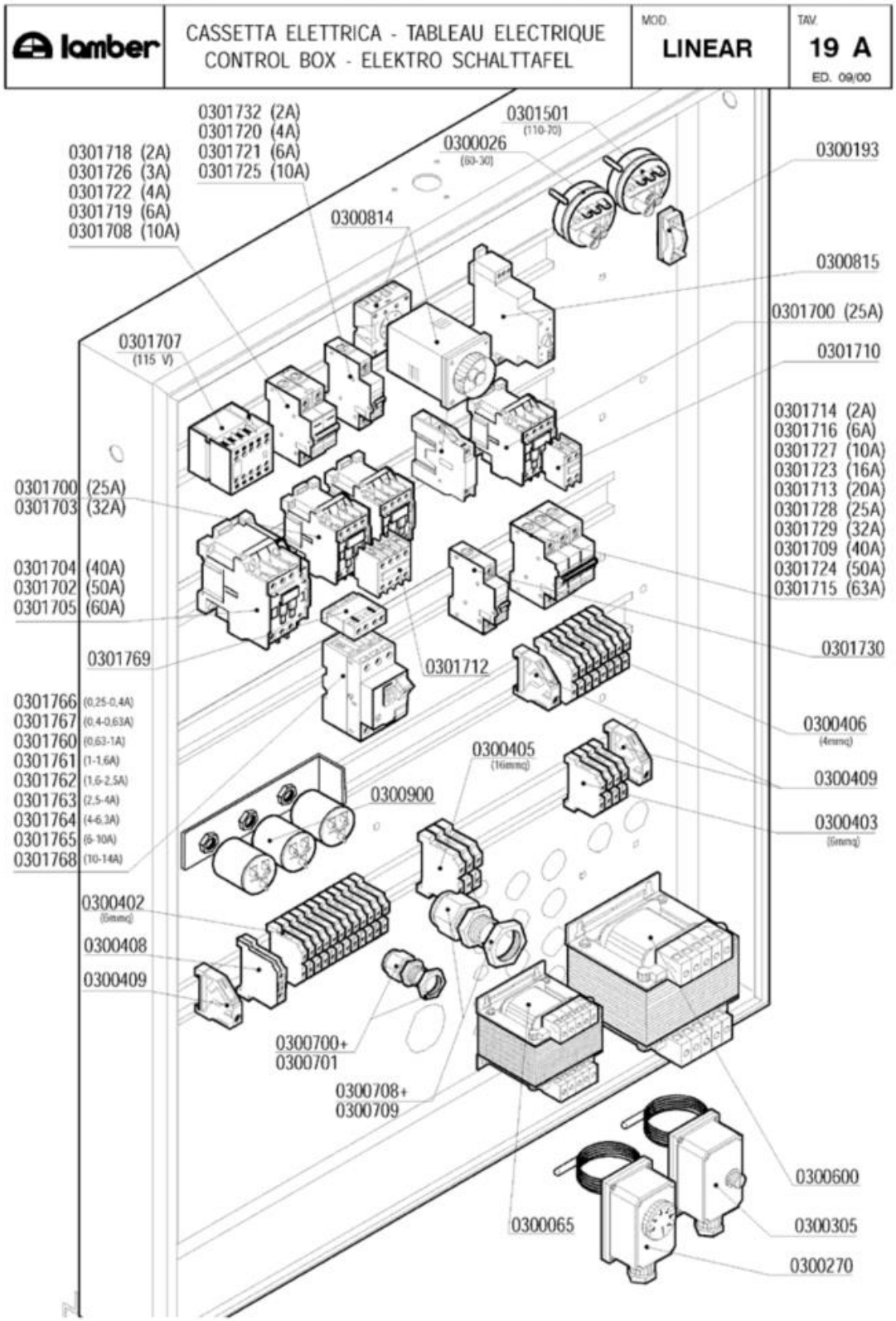
lamber
CASSETTA ELETTRICA - TABLEAU ELECTRIQUE
CONTROL BOX - ELEKTRO SCHALTTAFEL
MOD.
LINEAR
TAV.
19 A
ED. 09/00
0301732 (2A)
0301720 (4A)
0301721 (6A)
0301725 (10A)
0301718 (2A)
0301726 (3A)
0301722 (4A)
0301719 (6A)
0301708 (10A)
0301501
(110-70)
0300026
(60-30)
0300193
0300814
0300815
0301700 (25A)
0301710
0301707
(115 V)
0301714 (2A)
0301716 (6A)
0301727 (10A)
0301723 (16A)
0301713 (20A)
0301728 (25A)
0301729 (32A)
0301709 (40A)
0301724 (50A)
0301715 (63A)
0301700 (25A)
0301703 (32A)
0301704 (40A)
0301702 (50A)
0301705 (60A)
0301730
0301769
0301712
0301766 (0,25-0,4A)
0301767 (0,4-0,63A)
0301760 (0,63-1A)
0301761 (1-1,6A)
0301762 (1,6-2,5A)
0301763 (2,5-4A)
0301764 (4-6,3A)
0301765 (6-10A)
0301768 (10-14A)
0300406
(4mmq)
0300405
(16mmq)
0300409
0300900
0300403
(6mmq)
0300402
(6mmq)
0300408
0300409
0300700+
0300701
0300708+
0300709
0300600
0300065
0300305
0300270

Codice	Descrizione
0300026	Pressostato 60/30 16A 1NONC
0300065	Trasformatore 50VA P.400-S.230/115 MONO
0300193	Fissacavo PA 268 + vite 3,5X25
0300270	Termostato Linear-Matic 30-90ºC
0300305	Termostato riarmo Matic
0300402	Morsetto 6 mmq beige
0300403	Morsetto 6 mmq neutro blu
0300405	Morsetto 16mmq marrone
0300406	Morsetto 4 mmq rosso
0300408	Morsetto 16 mmq terra giallo-verde
0300409	Bloccamorsetti plastica
0300600	Trasformatore 400VA P2202403800415 S24
0300700	Pressacavo PG 13,5
0300701	Controdado PG13,5
0300708	Pressacavo PG29
0300709	Controdado PG29
0300814	Timer TC12 con zoccolo autotimer LP
0300815	Timer TV48 autotimer/sirena
0300900	Filtro antidisturbo 411135001
0301501	Pressostato 110/70
0301700	Contattore 25A/AC1 3NA+1NC+1NA 24V
0301702	Contattore 50A/AC1 3NA1NA 24V
0301703	Contattore 32A/AC1 3NA1NA 24V
0301704	Contattore 40A/AC1 3NA1NA 24V
0301705	Contattore 60A/AC1 3NA1NC1NC 24V
0301707	Contattore 16A AC1 AEG LS0710 110V
0301708	Int.automatico 2P 10A PDI6000 curva C
0301709	Int.automatico 3P 40A PDI6000A curva C
0301710	Contatto aux 2NA LA1DN20
0301712	Contatto aux 4NA LA1DN40
0301713	Int.automatico 3P 20A PDI6000A curva C
0301714	Int.automatico 3P 2A PDI6000A curva C
0301715	Int.automatico 3P 63A PDI6000A curva C
0301716	Int.automatico 3P 6A PDI6000A curva C
0301718	Int.automatico 2P 2A PDI6000A curva C
0301719	Int.automatico 2P 6A PDI6000A curva C
0301720	Int.automatico 1P 4A PDI6000A curva C
0301721	Int.automatico 1P 6A PDI6000A curva C
0301722	Int.automatico 2P 4A PDI6000A curva C
0301723	Int.automatico 3P 16A PDI6000A curva C
0301724	Int.automatico 3P 50A PDI6000A curva C
0301725	Int.automatico 1P 10A PDI6000 curva C
0301726	Int.automatico 2P 3A PDI6000A curva C
0301727	Int.automatico 3P 10A PDI6000A curva C
0301728	Int.automatico 3P 25A PDI6000A curva C

Codice	Descrizione
0301729	Int.automatico 3P 32A PDI6000A curva C
0301730	Bobina a sgancio corrente MX+OF 24V
0301732	Int.automatico 1P 2A PDI6000A curva C
0301735	Interblocco meccanico LA9D0902
0301760	Interr.autom.magnetotermico 0,63-1A M05
0301761	Interr.autom.magnetotermico 1-1,6A M06
0301762	Interr.autom.magnetotermico 1,6-2,5
0301763	Interr.autom.magnetotermico 2,5-4A M08
0301764	Interr.autom.magnetotermico 4-6,3A M10
0301765	Interr.autom.magnetotermico 6-10A M14
0301766	Interr.autom.magnetotermico 0,25-0,4 M03
0301767	Interr.autom.magnetotermico 0,4-0,63 M04
0301768	Interr.autom.magnetotermico 10-14A M16
0301769	Contatti aux.front.salvam.GV2 1NO1NC

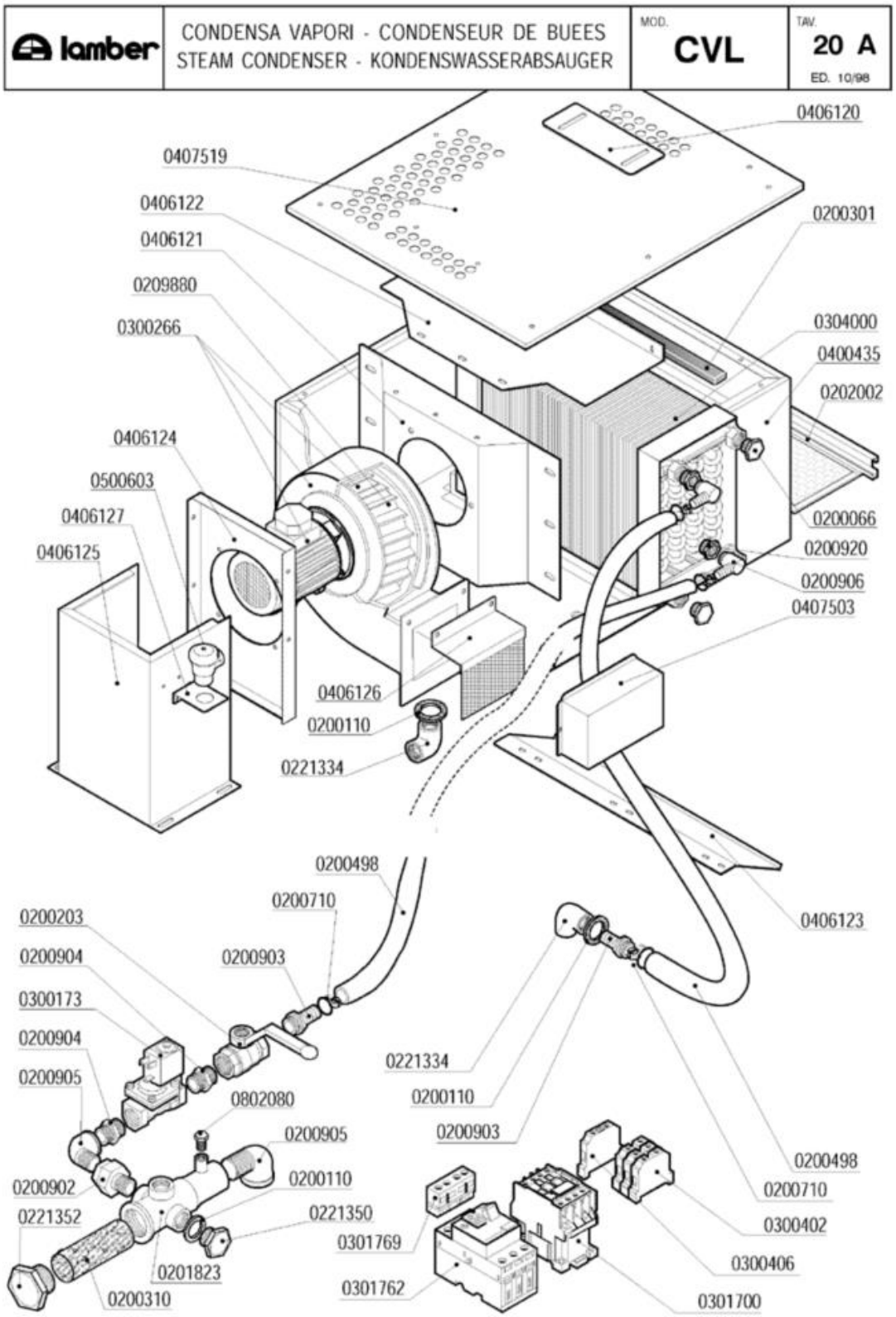
lamber
CONDENSA VAPORI - CONDENSEUR DE BUEES
STEAM CONDENSER - KONDENSWASSERABSAUGER
MOD.
CVL
TAV.
20 A
ED. 10/98
0406120
0407519
0406122
0406121
0209880
0300266
0200301
0304000
0400435
0202002
0406124
0500603
0406127
0406125
0200066
0200920
0200906
0407503
0406126
0200110
0221334
0200498
0200710
0200203
0200904
0200903
0300173
0200904
0200905
0802080
0200905
0200902
0200110
0221352
0221350
0201823
0200310
0406123
0221334
0200110
0200903
0200498
0200710
0300402
0300406
0301769
0301762
0301700

Codice	Descrizione
0200066	Dado PP 3/4" 2190
0200110	Guarnizione piana 31x21x2
0200203	Rubinetto a sfera OT 1/2 F-F
0200301	Profilo adesivo 20X20
0200310	Filtro collettore ETV Matic-Linear
0200498	Tubo gomma 20 bar 13x23
0200710	Fascetta robusta 14-27/12.7
0200902	Bocchettone diritto OT 1/2 MF
0200903	Portagomma OT 1/2x16
0200904	Nipplo OT 1/2
0200905	Gomito OT 1/2" MF
0200906	Portagomma OT a gomito 1/2x15
0200920	Manicotto ridotto OT 3/4M-1/2F
0201823	Collettore 2ETV Matic 2978
0202002	Filtro condensa vapori Matic
0209880	Girante ventilatore Hp 0,75 CV
0221334	Gomito 1/2" FF PP
0221350	Tappo PP 1/2"
0221352	SOSTITUITO DA 0200935**********
0300173	Elettrovalvola 1/2" FF 24V
0300266	Ventilatore Hp 0,75 CVM
0300402	Morsetto 6 mmq beige
0300406	Morsetto 4 mmq rosso
0301700	Contattore 25A/AC1 3NA+1NC+1NA 24V
0301762	Interr.autom.magnetotermico 1,6-2,5
0301769	Contatti aux.front.salvam.GV2 1NO1NC
0304000	Batteria CVM P25 CU/AL
0400435	Cassone CV coibentato
0406120	Piastra coprifori coperchio CVM 2874
0406121	Deflettore pacco batteria CVM 2910
0406122	Coperchio pacco batteria CVM 2909
0406123	Deflettore capottina intermedia CVM 9140
0406125	Fasciame supporto ventilatore CVM 2916
0406126	Filtro mandata ventilatore CVM 2917
0406127	Supporto valvola DVGW SOCLA 4956
0407503	Scatola copricavi M10-20-33
0407519	Coperchio condensa vapori 3598
0500603	Valvola rompivuoto SOCLA DA226 1/2"
0802080	Tappo ottone 1/8" maschio 3361

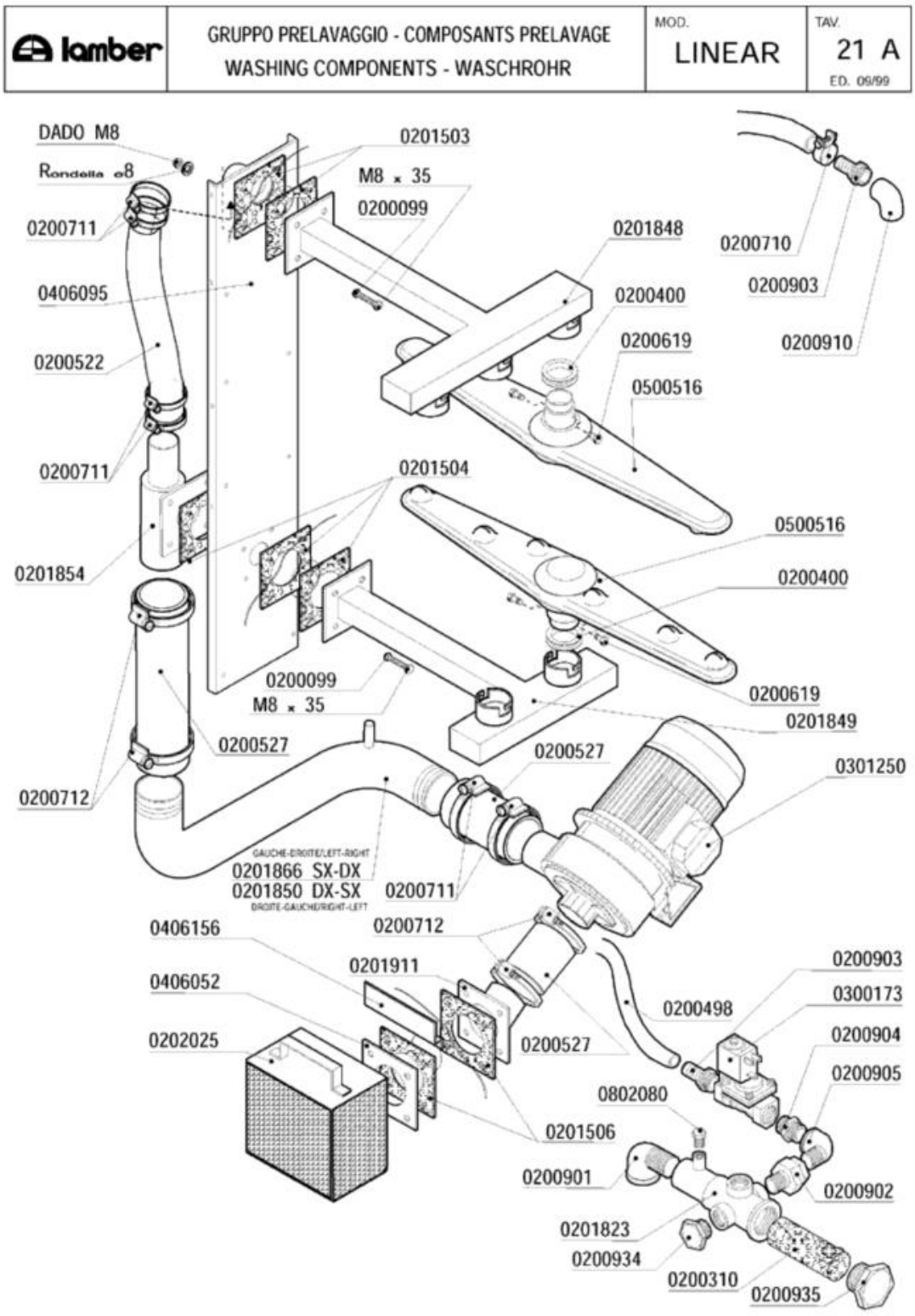
lamber
GRUPPO PRELAVAGGIO - COMPOSANTS PRELAVAGE
WASHING COMPONENTS - WASCHROHR
MOD.
LINEAR
TAV.
21 A
ED. 09/99
DADO M8
Rondella ø8
0200711
0406095
0200522
0200711
0201854
0200712
0201503
M8 x 35
0200099
0201848
0200400
0200619
0500516
0201504
0200099
M8 x 35
0200527
0200527
0200711
0200712
0406156
0406052
0202025
0201911
0200527
0201506
0200901
0201823
0200934
0200310
0200935
0200710
0200903
0200910
0500516
0200400
0200619
0201849
0301250
0200903
0300173
0200904
0200905
0200498
0802080
0200902
GAUCHE-DROITE/LEFT-RIGHT
0201866 SX-DX
0201850 DX-SX
DROITE-GAUCHE/RIGHT-LEFT

Codice	Descrizione
0200099	Guarnizione Nyltite M8
0200310	Filtro collettore ETV Matic-Linear
0200400	Guarnizione silicone bracci Matic rossa
0200498	Tubo gomma 20 bar 13x23
0200522	Tubo RADIOR d.i.40
0200527	Tubo RADIOR d.i.60
0200619	Perno braccio lavaggio Matic 3085
0200710	Fascetta robusta 14-27/12.7
0200711	Fascetta robusta 27-51/12.7
0200712	Fascetta robusta 52-76/12.7
0200901	Gomito OT 3/4 MF
0200902	Bocchettone diritto OT 1/2 MF
0200903	Portagomma OT 1/2x16
0200904	Nipplo OT 1/2
0200905	Gomito OT 1/2" MF
0200910	Gomito OT 1/2 FF
0200934	Tappo OT 1/2" Maschio
0200935	Tappo OT 1"
0201503	Guarnizione 100x100xsp.3 F.40 MATIC 3054
0201504	Guarnizione 100x100xsp.3 F.61 Matic 3966
0201506	Guarnizione 100x100xsp.3 F.72 3451
0201823	Collettore 2ETV Matic 2978
0201848	Condotta prelavaggio sup.LIN.4715-3054
0201849	Condotta prelavaggio inf.LIN.4713-3368
0201850	Collettore est.prel.inf.DX-SX LIN. 5585
0201854	Collettore est.prel.inf.LIN.*B*5585-3368
0201866	Collettore est.prel.inf.SX-DX LIN. 5585
0201911	Manicotto inox asp.lav.MATIC10 3852-3851
0202025	Filtro pompa LINEAR
0300173	Elettrovalvola 1/2" FF 24V
0301250	Elettropompa Hp 2 inox DWO200
0406052	Flangia piana inox foro d.72 3451
0406095	Rinforzo post.vert.capotta LINEAR 3810
0500516	Braccio di lavaggio Linear
0802080	Tappo ottone 1/8" maschio 3361

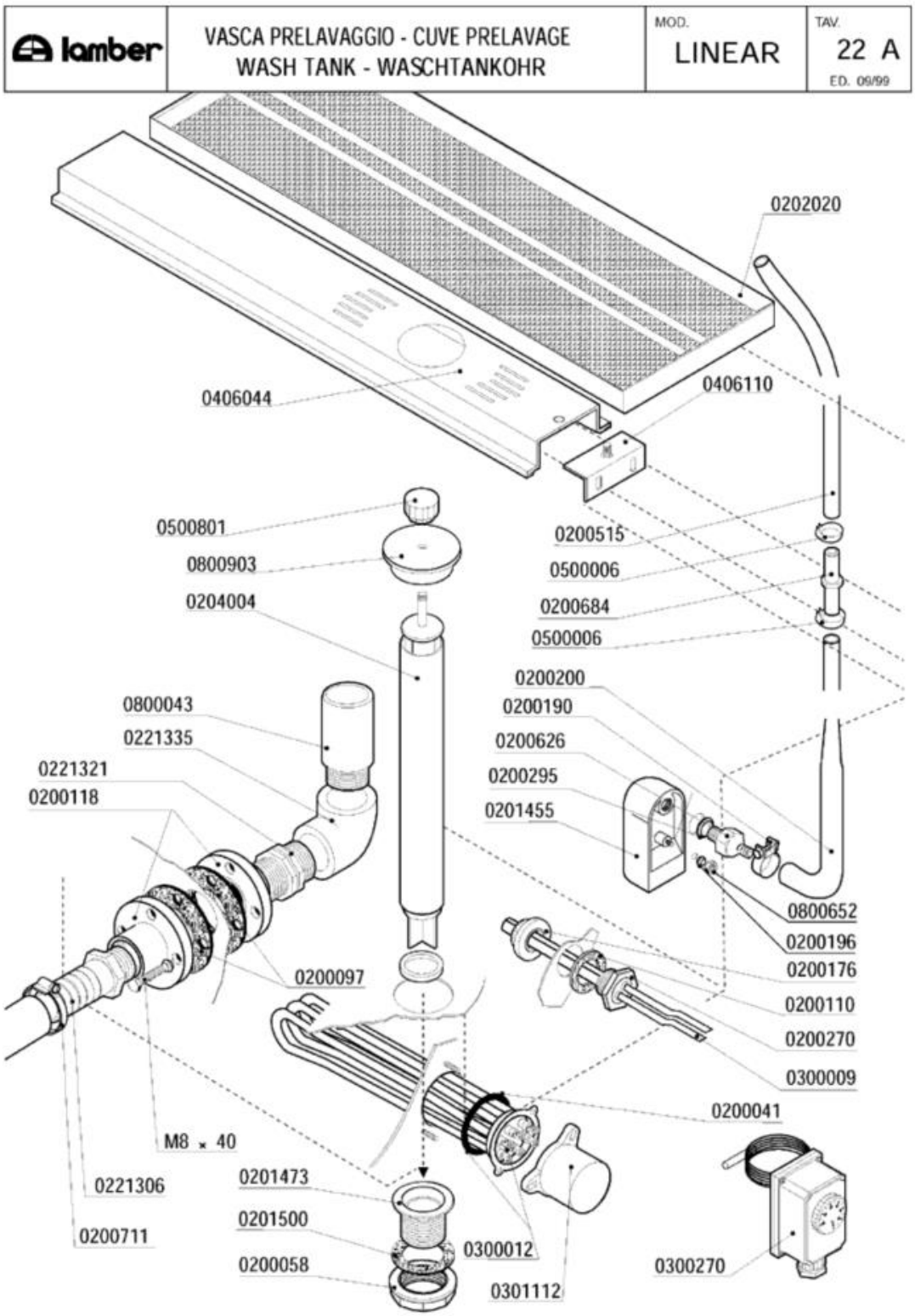
lamber
VASCA PRELAVAGGIO - CUVE PRELAVAGE
WASH TANK - WASCHTANKOHR
MOD.
LINEAR
TAV.
22 A
ED. 09/99
0202020
0406044
0406110
0500801
0800903
0204004
0200515
0500006
0200684
0500006
0200200
0200190
0200626
0200295
0201455
0800043
0221335
0221321
0200118
0800652
0200196
0200176
0200110
0200270
0300009
0200097
0200041
M8 x 40
0221306
0200711
0201473
0201500
0200058
0300012
0301112
0300270

Codice	Descrizione
0200041	OR 6225 resistenza boiler
0200058	Ghiera 1" 1/2
0200097	Guarnizione gomma 105x45x3 4F Rif.167
0200110	Guarnizione piana 31x21x2
0200118	Flangia a manicotto 1"1/4 d.110
0200176	Dado 1/2" 2190
0200190	Fascetta collare benzina 13x15
0200196	Guarnizione Nyltite M3
0200200	Tubo a pipa per pressostato
0200270	Guaina 1/2" ES25 doppia 7x8x120
0200295	Guarnizione Nyltite M12
0200515	Tubo pressostato 4,2x10,4
0200626	Portagomma trappola aria ELLE 3381
0200684	Raccordo tubo pressostato 7146
0200711	Fascetta robusta 27-51/12.7
0201455	Trappola d'aria anteriore L=85 mm
0201473	Piletta scarico LP-Matic-Linear 2396
0201500	Guarnizione piletta scarico MATIC 10 LA
0202020	Filtro a cassetto LINEAR prelavaggio
0204004	Troppopieno LINEAR 3886
0221306	Portagomma diritto 1"1/4X32
0221321	Nipplo 1"1/4 PP
0221335	Gomito 1"1/4 FF PP
0300009	Molla a frizione Rif.134
0300012	Resistenza 6000W/3 230/400V flangia inox
0300270	Termostato Linear-Matic 30-90°C
0301112	Copriresistenza 1 elemento 3x6mm
0406044	Supporto troppopieno LINEAR 3784
0406110	Squadretta supp.troppopieno LINEAR 3922
0500006	Fascetta SNP2/CLIC 11,5-13,5
0500801	Volantino troppopieno M8
0800043	Piedino polipropilene 1"¼x200 1421A-92
0800652	Dado inox autobloccante M3
0800903	Coperchio troppopieno Matic 3924/A

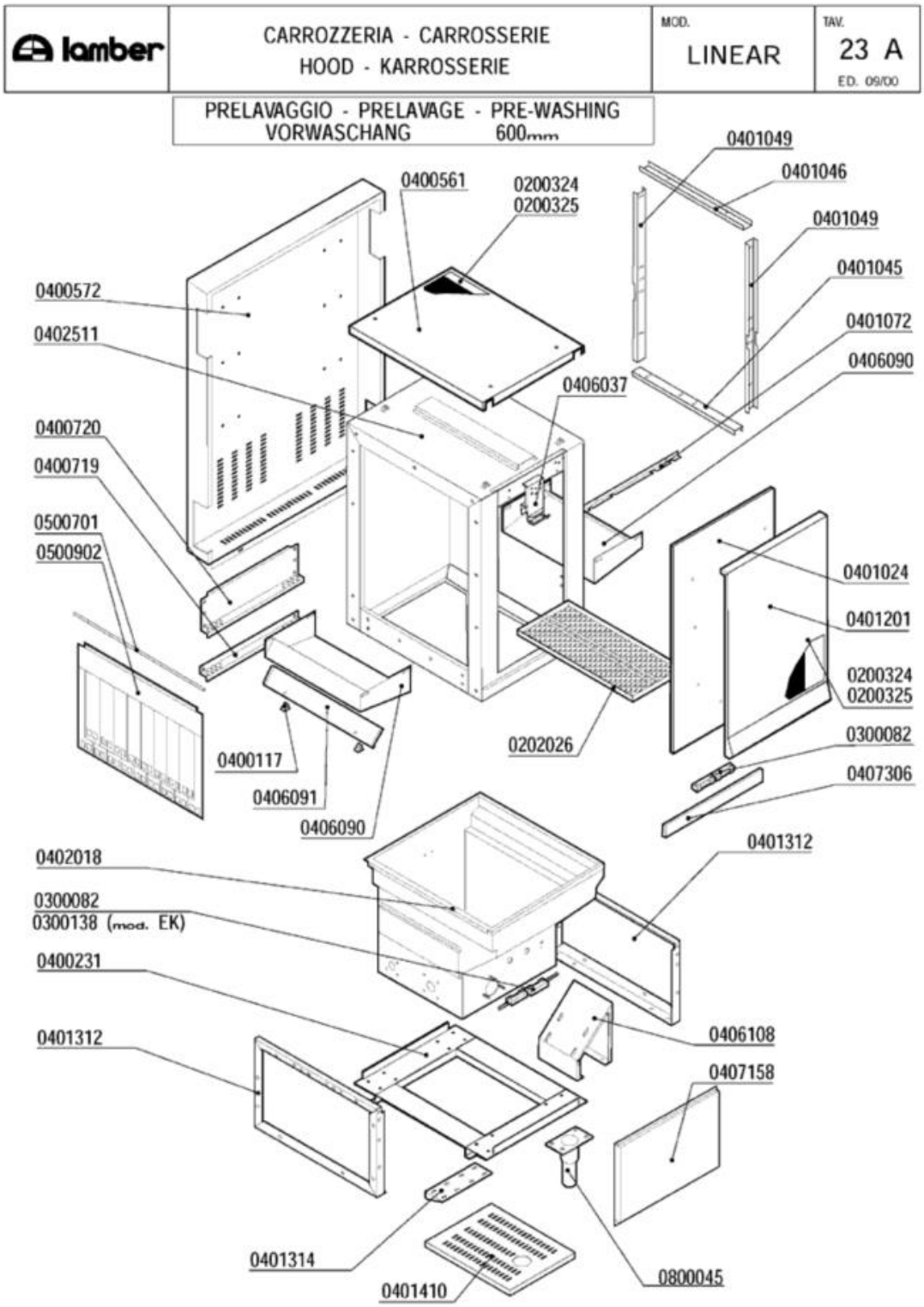
lamber
CARROZZERIA - CARROSSERIE
HOOD - KARROSSERIE
MOD.
LINEAR
TAV.
23 A
ED. 09/00
PRELAVAGGIO - PRELAVAGE - PRE-WASHING
VORWASCHANG 600mm
0401049
0401046
0400561
0200324
0200325
0401049
0401045
0400572
0401072
0402511
0406090
0406037
0400720
0400719
0500701
0500902
0401024
0401201
0200324
0200325
0202026
0300082
0400117
0407306
0406091
0406090
0401312
0402018
0300082
0300138 (mod. EK)
0400231
0406108
0401312
0407158
0401314
0800045
0401410

Codice	Descrizione
0200324	Pannello termoisolante 500x500x5 PE/R30
0200325	Pannello fonoassorbente 500x500x8 MTP/30
0202026	Filtro cassetto aux prelav.LINEAR 4763
0300082	Micro contatto magnetico Matic-Linear
0300138	Micro contatto magnetico 1NO +0800142
0400117	Supporto guide ELLE 2062/94
0400572	Pannello retro LINEAR-10 3992
0400719	Guida nastro inf.prel.600 LINEAR 3901
0400720	Guida nastro sup.prel.600 LINEAR 3900
0401024	Sportello prel./prer.LINEAR 600mm 4548
0401045	Coprigiunti interno infer.LINEAR 3946
0401049	Coprigiunti laterale tunnel LINEAR 4094
0401072	Paraspruzzi sport.600 MATIC/LINEAR 3091
0401201	Pannello sportello Prel.LINEAR 4549/4550
0401314	Piastra rinforzo piedini LINEAR 3633
0406037	Blocco superiore sportelli Matic 2836/37
0406090	Spartiacque superiore LINEAR 9204
0406091	Spartiacque inferiore LINEAR 3895
0407158	Pannello anteriore prel.600 LINEAR 4000
0407306	Pannello sottoportina LIN-RISC.600 4551
0500701	Astina inox tendina LINEAR 3879
0500902	Tendina entrata uscita Linear 700x475
0800045	Piedino inox 2"x160 100x85x2,5

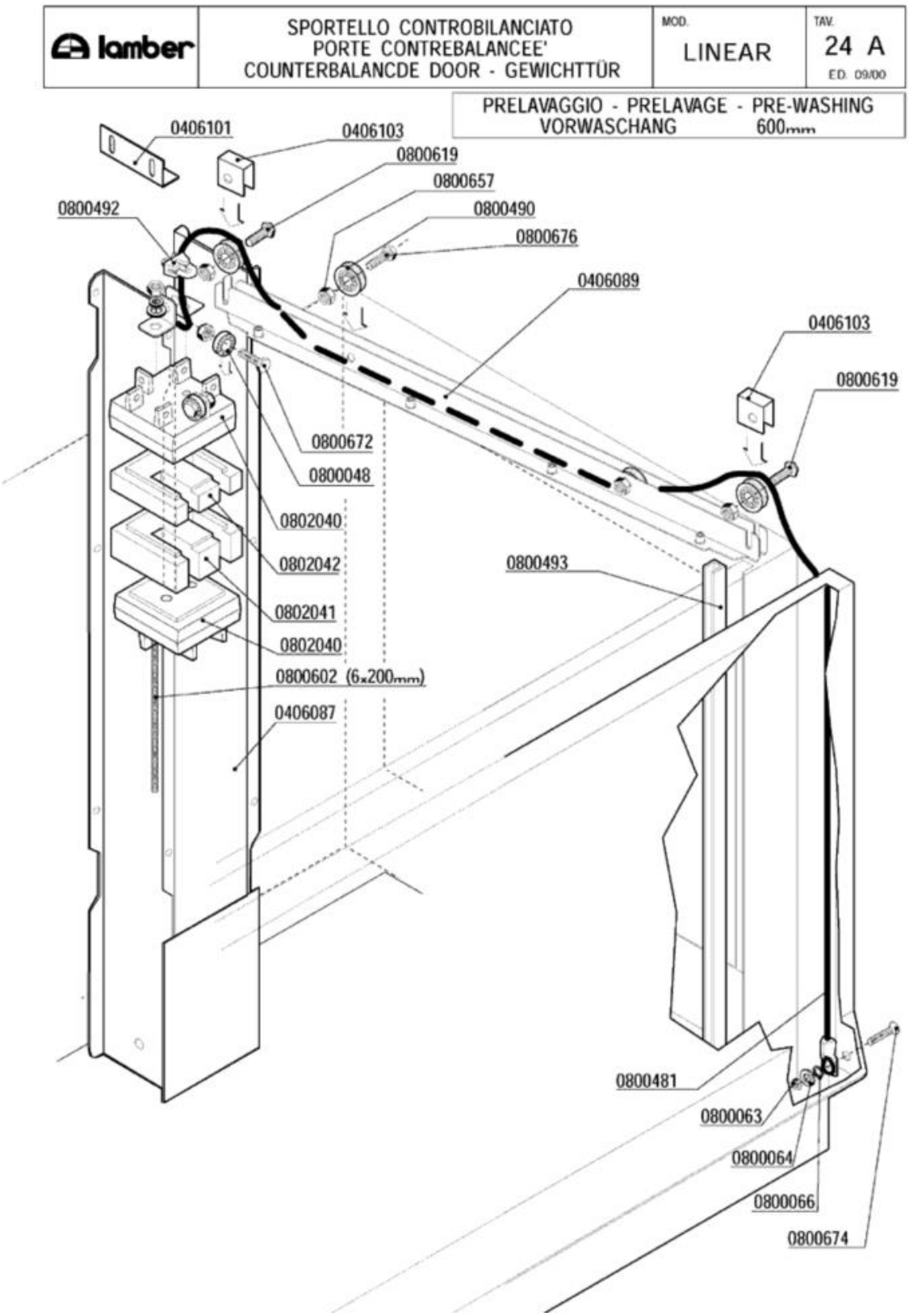
lamber
SPORTELLO CONTROBILANCIATO
PORTE CONTREBALANCEE'
COUNTERBALANCDE DOOR - GEWICHTTÜR
MOD.
LINEAR
TAV.
24 A
ED. 09/00
PRELAVAGGIO - PRELAVAGE - PRE-WASHING
VORWASCHANG 600mm
0406101
0406103
0800619
0800657
0800490
0800676
0800492
0406089
0406103
0800619
0800672
0800048
0802040
0802042
0802041
0802040
0800602 (6x200mm)
0406087
0800493
0800481
0800063
0800064
0800066
0800674

Codice	Descrizione
0406087	Fascia guida contrappesi LINEAR/PT 3920
0406089	Guida rullini sport.LINEAR-10 3884
0406101	Squadretta fermo contrappesi 4909
0406103	Fermo fune contrappesi 4910
0800048	Cuscinetto RDP 23/9,4/8 per sollevamento
0800063	Dado inox M6
0800064	Rondella piana inox diam.6x18
0800066	Rondella grower inox diam.6
0800481	Fune sollevamento LINEAR 2200mm
0800490	Cuscinetto completo soll.sportelli Matic
0800492	Cavallotto per fune inox
0800493	Guida polizene sportelli LINEAR 5306
0800602	Barra filettata FE-ZN M6-1MT PZ DA 200mm
0800619	Vite inox TEM8x20 testa h.2,2
0800657	Dado inox autobloccante M8
0800672	Vite inox TEM8X25
0800674	Vite inox TPSTCR M6X50
0800676	Vite inox TEM8x20
0802040	Contrappeso terminale OTTONE 4495/4496
0802041	Contrappeso intermedio 1600g 4497
0802042	Contrappeso intermedio 1100g 4498

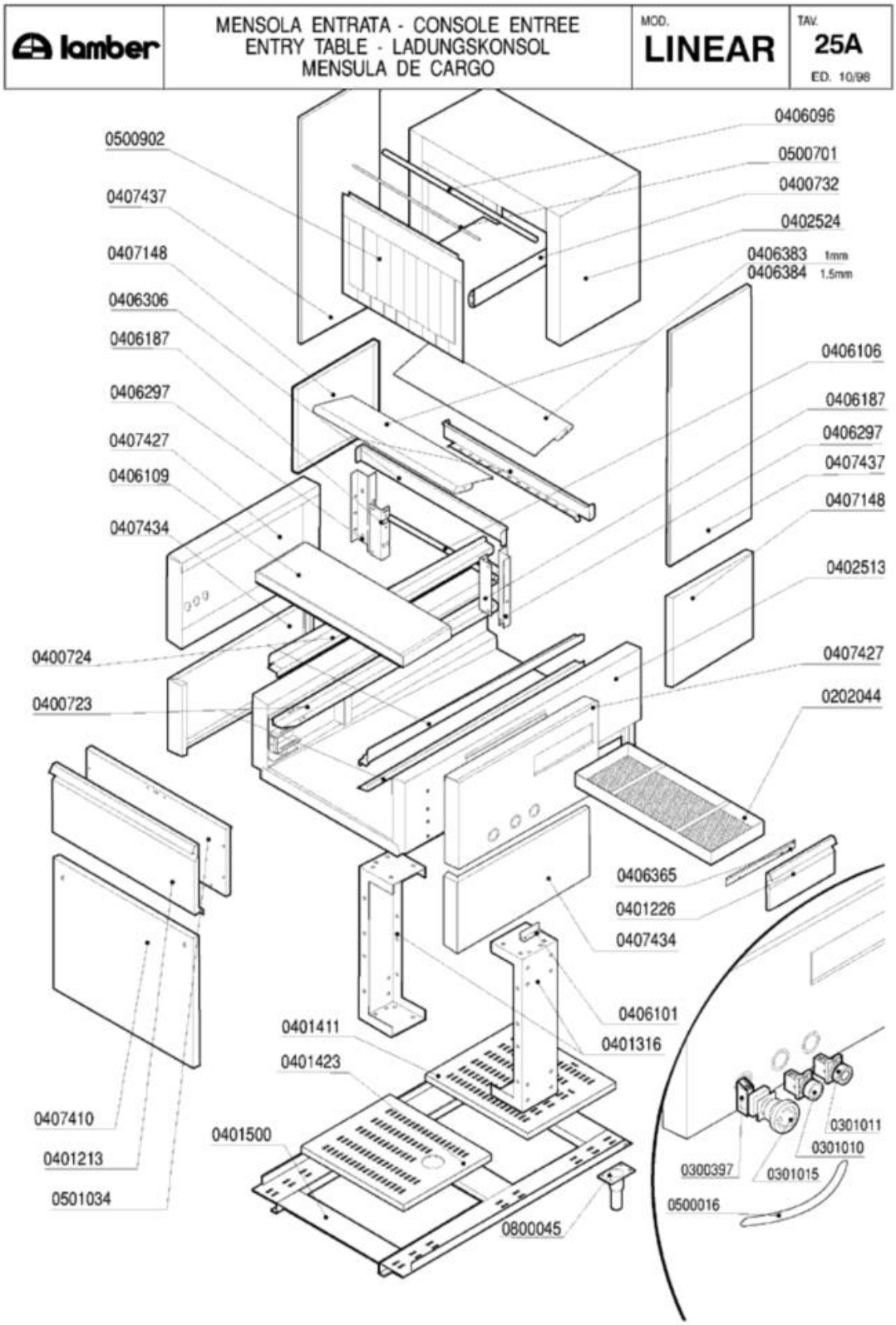
lamber
MENSOLA ENTRATA - CONSOLE ENTREE
ENTRY TABLE - LADUNGSKONSOL
MENSULA DE CARGO
MOD.
LINEAR
TAV.
25A
ED. 10/98
0406096
0500902
0500701
0407437
0400732
0402524
0407148
0406383 1mm
0406384 1.5mm
0406306
0406187
0406106
0406297
0406187
0407427
0406297
0406109
0407437
0407434
0407148
0402513
0400724
0407427
0400723
0202044
0406365
0401226
0407434
0406101
0401411
0401316
0401423
0407410
0401500
0301011
0301010
0401213
0300397
0301015
0501034
0500016
0800045

Codice	Descrizione
0202044	Filtro cassetto mensola entr.LINEAR 9127
0300397	Contatto BRETER 1NC TC01B Rosso
0301010	Pulsante marcia azzurro 1NO testa/corpo
0301011	Pulsante arresto rosso 1NC testa/corpo
0301015	Pulsante/fungo BREMAS D35 TRM20652 emer.
0401213	Pannello sportello testata LINEAR 3962
0401226	Pannello sp.filtro mens.entr.LINEAR 5060
0406101	Squadretta fermo contrappesi 4909
0406109	Coperchio deposito oggetti LINEAR 4009
0406365	Copertina maniglia fil.mens.LINEAR 9129
0407148	Pannello anteriore inf.400mm LINEAR 4001
0500016	Maniglia inox EFFE ELESA 192mm
0500701	Astina inox tendina LINEAR 3879
0500902	Tendina entrata uscita Linear 700x475
0800045	Piedino inox 2"x160 100x85x2,5