DESPIECES DEL SERVICIO TECNICO

Mesas Frías Snack
Tables Froides Snack
Snack Refrigerated Counters
Snack Kühltische
Tavoli Refrigerati Snack

MSP / MSN
FMP

FEBRERO 2002

Fagor Industrial

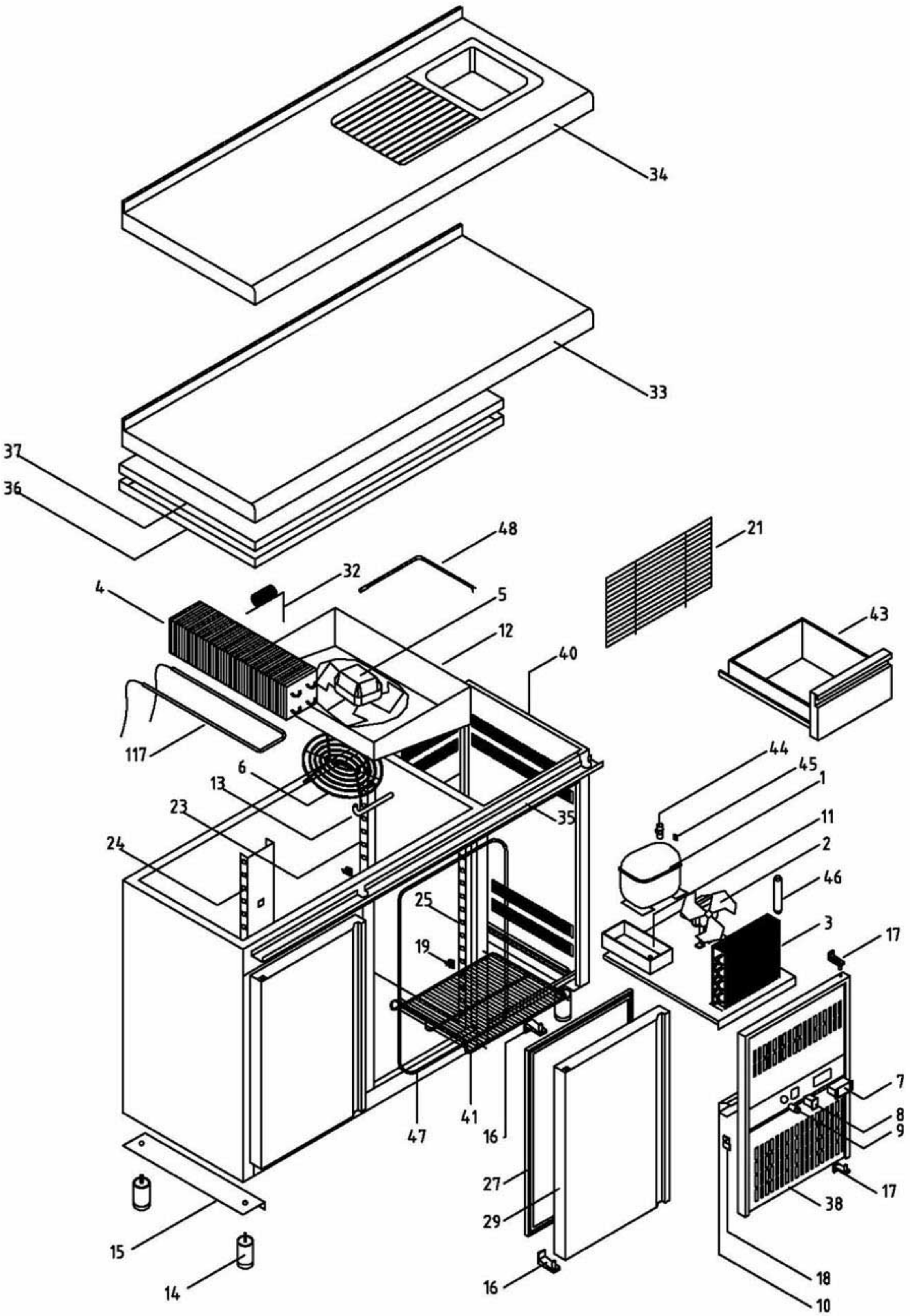

COMÚN A	Mesas Frias Snack y Frente Mostrador, refrigeración y mantenimiento de congelados

	Firma	Fecha		
Dibujado	M. Mellado	28/02/01	DESPIECE MESAS FRIAS	Código DSP0141
Proyectado				FAGOR FAGOFRI s.a.
Comprobado				

FAGOR
FAGOFRI SA

PLANO DESPIECE

	FAGOFRI Código	MATERIAL	MODELO	DSP-0141 MSP-150	DSP-0141 MSP-200	DSP-0141 MSP-250	DSP-0141 MSP-300	DSP-0141 MSP-150-F	DSP-0141 MSP-200-F	DSP-0141 MSP-250-F	DSP-0160 C Snack-2x1/2	DSP-0161 C Snack-3x1/3	DSP-0162 C Snack-1/3+2/3
				1	1	1	1	1	1	1	1	1	1
1	6001700003	Compresor, Danfoss FR-7,5-G		1				1					
1	6001700004	Compresor, Danfoss FR-8,5-G			1				1				
1	6001700007	Compresor, Danfoss SC-12-G				1	1			1			
2	6001506002	Ventilador unidad condensadora, 10 w con pala y pata		1	1	1	1	1	1	1			
3	6001911002	Condensador, 9x2 derecha techo		1	1			1	1				
3	6001911003	Condensador, 9x3 derecha techo				1	1			1			
4	6001901001	Evaporador estático, V 4T 4R 700A 10S 8T		1				1					
4	6001901002	Evaporador estático, V 4T 3R 1200A 10S 8T			1				1				
4	6001901003	Evaporador estático, V 4T 3R 1700A 10S 8T				1				1			
4	6001901004	Evaporador estático, V 4T 3R 2200A 10S 8T					1						
4	6001902001	Evaporador tiro forzado, B 5T 4R 330A 4S		1	1			1	1				
4	6001902002	Evaporador tiro forzado, B 8T 4R 330A 4S MESA FRIA				1	1			1			
5	6001506001	Ventilador Evaporador, 5 w con pala y aro		1	1	1	1	1	1	1			
6	6000202216	Rejilla protección ventilador evaporador, Plastico inyectado		1	1	1	1	1	1	1			
7	6001507045	Control digital refrigeración, CAREL IR32SE0000 con sonda y transformador		1	1	1	1	1	1	1			
7	6001507046	Control digital refrigeración, CAREL PJ32SOPOOK con sondas		1	1	1	1	1	1	1			
7	6001507039	Control digital refrigeración, ELIWELL EWDC 112 con sonda		1	1	1	1	1	1	1			
7	6001507002	Control digital refrigeración, ELIWELL EWPC 961 N con sonda y transformador		1	1	1	1	1	1	1			
8	6001507003	Interruptor general on / off, BIPOLAR N/ABMAR 220 V. IB4-3106		1	1	1	1	1	1	1			
9	6001507005	Piloto funcionamiento compresor, L-312 Ø13 mm 220 V AMBAR		1	1	1	1	1	1	1			
10	6005520103	Protección trasera inox cuadro eléctrico mesa fría, inox		1	1	1	1	1	1	1			
11	6000202204	Bandeja evaporación automática, Plastico inyectado		1	1	1	1	1	1	1			
12	6009992001	Bandeja goteo evaporador estático, Acero inox 950x160		1				1					
12	6009992002	Bandeja goteo evaporador estático, Acero inox 1475x130			1				1				
12	6009992003	Bandeja goteo evaporador estático, Acero inox 2000x130				1				1			
12	6009992004	Bandeja goteo evaporador estático, Acero inox 2525x130					1						
12	6000201013	Bandeja goteo evaporador tiro forzado, Gaveta tiro forzado mesa fría Snack		1	1	1	1	1	1	1			
14	6009990360	Conjunto pata regulable Mesa Fria, Estanteria y Mesa Cafetera, ø50x107 / 147		4	4	4	4	4	4	4			
15	6002502002	Base lateral apoyo mesa Snack, zincado 500x100		1	1	1	1	1	1	1			
16	6009992206	Juego bisagra mesa fria apertura derecha tirador horizontal,		2	3	4	5	2	3	4			
16	6009992204	Juego bisagra mesa fria apertura derecha tirador vertical,		2	3	4	5	2	3	4			
16	6009992205	Juego bisagra mesa fria apertura izquierda tirador horizontal,		2	3	4	5	2	3	4			
16	6009992203	Juego bisagra mesa fria apertura izquierda tirador vertical,		2	3	4	5	2	3	4			
17	6000202237	Soporte rejilla cuadro de mandos,		2	2	2	2	2	2	2			

FAGOR
FAGOFRI SA

PLANO DESPIECE

	FAGOFRI Código	MATERIAL / MODELO	DSP-0141 MSP-150	DSP-0141 MSP-200	DSP-0141 MSP-250	DSP-0141 MSP-300	DSP-0141 MSP-150-F	DSP-0141 MSP-200-F	DSP-0141 MSP-250-F	DSP-0160 C Snack-2x1/2	DSP-0161 C Snack-3x1/3	DSP-0162 C Snack-1/3+2/3
			1	1	1	1	1	1	1	1	1	1
18	6000202213	Escuadra amarre rejilla cuadro de mandos,	1	1	1	1	1	1	1			
19	6000202201	Soporte estante parrilla interior, Plastico inyectado	8	12	16	20	8	12	16			
21	6001802001	Rejilla trasera protección motor mesa fría, Alambre zincado	1	1	1	1	1	1	1			
22	6000202203	Soporte cremallera al mueble, plastico	2	4	6	8	2	4	6			
23	6009990214	Cremallera lateral trasera, mesa Snack / pasteleria	2	2	2	2	2	2	2			
24	6009990216	Cremallera central trasera, mesa Snack / pasteleria	1	2	3	4	1	2	3			
25	6009990218	Cremallera delantera, mesa fria Snack / Pastelería / GN 1/1	4	6	8	10	4	6	8			
27	6001401104	Burlete puerta mesa Snack, 475x605 UR-260-M	2	3	4	5	2	3	4			
29	6009990155	Puerta refrigeración, tirador horizontal, apertura derecha, Snack / Pasteleria, 510x640	2	3	4	5	2	3	4			
29	6009990153	Puerta refrigeración, tirador horizontal, apertura izquierda, Snack / Pasteleria, 510x640	2	3	4	5	2	3	4			
29	6009990154	Puerta refrigeración, tirador vertical, apertura derecha, Snack / Pasteleria, 510x640	2	3	4	5	2	2	2			
29	6009990007	Puerta refrigeración, tirador vertical, apertura izquierda, Snack / Pasteleria, 510x640	2	3	4	5	2	3	4			
32	6009991500	Tubo capilar, 0,8x1750	1				1					
32	6009991504	Tubo capilar, 1,0x3300		1	1	1		1	1			
32	6009991507	Tubo capilar, 1,25x2100			1	1			1			
33	6009991325	Encimera inox. Snack 1500x600 peto 100 mm	1									
33	6009991005	Encimera inox. Snack 1500x600 peto 45 mm	1									
33	6009991326	Encimera inox. Snack 2025x600 peto 100 mm		1								
33	6009991044	Encimera inox. Snack 2025x600 peto 45 mm		1								
33	6009991327	Encimera inox. Snack 2550x600 peto 100 mm			1							
33	6009991008	Encimera inox. Snack 2550x600 peto 45 mm			1							
33	6009991328	Encimera inox. Snack 3075x600 peto 100 mm				1						
33	6009991010	Encimera inox. Snack 3075x600 peto 45 mm				1						
33	6009991151	Encimera inox. Snack especial, 1500x600 sin peto	1									
33	6009991153	Encimera inox. Snack especial, 2025x600 sin peto		1								
33	6009991155	Encimera inox. Snack especial, 2550x600 sin peto			1							
33	6009991157	Encimera inox. Snack especial, 3075x600 sin peto				1						
34	6002001001	Encimera inox. Snack fregadero derecha 1500x600 peto 45 mm					1					
34	6009991322	Encimera inox. Snack fregadero derecha 1500x600 peto 100 mm					1					
34	6009991336	Encimera inox. Snack fregadero izquierda 1500x600 peto 45 mm					1					
34	6009991333	Encimera inox. Snack fregadero izquierda 1500x600 peto 100 mm					1					
34	6002001002	Encimera inox. Snack fregadero derecha 2025x600 peto 45 mm						1				
34	6009991323	Encimera inox. Snack fregadero derecha 2025x600 peto 100 mm						1				
34	6009991337	Encimera inox. Snack fregadero izquierda 2025x600 peto 45 mm						1				

FAGOR
FAGOFRI SA

PLANO DESPIECE

	FAGOFRI Código	MATERIAL	MODELO	DSP-0141 MSP-150	DSP-0141 MSP-200	DSP-0141 MSP-250	DSP-0141 MSP-300	DSP-0141 MSP-150-F	DSP-0141 MSP-200-F	DSP-0141 MSP-250-F	DSP-0160 C Snack-2x1/2	DSP-0161 C Snack-3x1/3	DSP-0162 C Snack-1/3+2/3
				1	1	1	1	1	1	1	1	1	1
34	6009991334	Encimera inox. Snack fregadero izquierda 2025x600 peto 100 mm							1				
34	6002001003	Encimera inox. Snack fregadero derecha 2550x600 peto 45 mm								1			
34	6009991324	Encimera inox. Snack fregadero derecha 2550x600 peto 100 mm								1			
34	6009991338	Encimera inox. Snack fregadero izquierda 2550x600 peto 45 mm								1			
34	6009991335	Encimera inox. Snack fregadero izquierda 2550x600 peto 100 mm								1			
35	6009991115	Protector encimera, aluminio 1491x57		1				1					
35	6009991121	Protector encimera, aluminio 1722+1424x57					1						
35	6009991119	Protector encimera, aluminio 1722+899x57				1				1			
35	6009991117	Protector encimera, aluminio 2000x57			1				1				
36	6009991134	Techo interior, aluminio 1500x440			1				1				
36	6009991140	Techo interior, aluminio 2000+575x440					1						
36	6009991137	Techo interior, aluminio 2000x440				1				1			
36	6009991131	Techo interior, aluminio 980x440		1				1					
37	6009991200	Aislamiento techo interior, porexpan 1010x466x30		1				1					
37	6009991203	Aislamiento techo interior, porexpan 1535x466x30			1				1				
37	6009991206	Aislamiento techo interior, porexpan 2060x466x30				1				1			
37	6009991209	Aislamiento techo interior, porexpan 2585x466x30					1						
38	6009990005	Rejilla cuadro de mandos apertura derecha, Acero inox 427x645		1	1	1	1	1	1	1			
38	6009990130	Rejilla cuadro de mandos apertura derecha, Acero inox 427x645		1	1	1	1	1	1	1			
40	6009990045	Costado lado grupo Mesa Snack, Acero inox. 535x725		1	1	1	1	1	1	1			
41	6001801002	Estante parrilla mesa snack plana,lateral, 390x390		1	1	1	1	1	1	1			
41	6001801001	Estante parrilla mesas snack con plegado, común, 515x390x100		1	2	3	4	1	2	3			
42	6001507041	Interruptor paro ventilador tiro forzado (MESAS FRIAS), Pulsador 1005172 NA/M14,2S4,BM		1	1	1	1	1	1	1			
44	6002000032	Relé de arranque compresor FR-7,5-G, Danfoss 117U6001		1				1					
44	6002000031	Relé de arranque compresor FR-8,5-G, Danfoss 117U6015			1				1				
44	6004000003	Relé de arranque compresor SC-12-G, Danfoss 117U6003				1	1			1			
45	6004000008	Condensador de arranque FR, Danfoss 117U5015		1	1			1	1	1			
45	6004000009	Condensador de arranque SC, Danfoss 117U5017				1	1			1			
46	6000601003	Filtro secador, 40 gr. 1/4 x 1/4		1	1	1	1	1	1	1			
47	6001508001	Resistencia marco puerta snack-1, 10 W x m, 2100+600		1	1	1	1	1	1	1			
47	6001508002	Resistencia marco puerta snack-2, 10 W x m, 2100+200+600		1	2	3	4	1	2	3			
48	6002000057	Sonda termostato, NTC 938 Ohm		1	1	1	1	1	1	1			
134	6005510323	Decorativo mesa fria Snack / Pastelera apertura derecha, inox satinado 1494x45		1									
134	6005510324	Decorativo mesa fria Snack / Pastelera apertura derecha, inox satinado 2022x45			1								

FAGOR
FAGOFRI SA

PLANO DESPIECE

	FAGOFRI Código	MATERIAL	MODELO	DSP-0141 MSP-150	DSP-0141 MSP-200	DSP-0141 MSP-250	DSP-0141 MSP-300	DSP-0141 MSP-150-F	DSP-0141 MSP-200-F	DSP-0141 MSP-250-F	DSP-0160 C Snack-2x1/2	DSP-0161 C Snack-3x1/3	DSP-0162 C Snack-1/3+2/3
				1	1	1	1	1	1	1	1	1	1
134	6005510325	Decorativo mesa fria Snack / Pastelera apertura derecha, inox satinado 2544x45				1							
134	6005510326	Decorativo mesa fria Snack / Pastelera apertura derecha, inox satinado 3069x45					1						
134	6005510476	Decorativo mesa fria Snack / Pastelera apertura izquierda, inox satinado 1494x45		1									
134	6005510477	Decorativo mesa fria Snack / Pastelera apertura izquierda, inox satinado 2022x45			1								
134	6005510478	Decorativo mesa fria Snack / Pastelera apertura izquierda, inox satinado 2544x45				1							
134	6005510479	Decorativo mesa fria Snack / Pastelera apertura izquierda, inox satinado 3069x45					1						
A	6009990631	Frente cajón Refrigerado Snack-100, 510x210										3	1
A	6009990630	Frente cajón Refrigerado Snack-200, 510x315									2		
B	6001401119	Burlete frente cajón Snack-100, 475x175										3	1
B	6001401105	Burlete frente cajón Snack-200, 475x280									2		
C	6000201008	Fijación Fronti Horizontal Cajonera Refrigerada,									4	6	4
D	6009990285	Fronti (completo) separador cajones SNACK COMÚN, 420x95x60									1	2	1
E	6005520140	Cuerpo cajón Snack-100, 375x470x100										3	1
E	6005520139	Cuerpo cajón Snack-200, 375x470x190									2		
F	6003001011	Guia telescópica desmontable inox Snack,									2	3	2
G	6009990632	Frente cajón Refrigerado Snack-300, 510x420											1
H	6009990639	Burlete frente cajón Snack-300, 475x390											1
I	6005520141	Cuerpo cajón Snack-300, 375x470x290											1

FAGOR
FAGOFRI SA

PLANO DESPIECE

	FAGOFRI Código	MATERIAL	DSP-0141 MSN-150	DSP-0141 MSN-200	DSP-0141 MSN-250	DSP-0141 MSN-300	DSP-0160 C Snack-2x1/2	DSP-0161 C Snack-3x1/3	DSP-0162 C Snack-1/3+2/3
		MODELO	1	1	1	1	1	1	1
1	6001710001	Compresor, Danfoss SC-12-CL	1	1					
1	6001710003	Compresor, Danfoss SC-18-CL			1	1			
2	6001506002	Ventilador unidad condensadora, 10 w con pala y pata	1	1	1	1			
3	6001911005	Condensador, 10x4 derecha techo	1	1	1	1			
4	6001903001	Evaporador, Bateria FC-61-B	1	1					
4	6001903003	Evaporador, Bateria FC-71-B			1	1			
5	6004000011	Ventilador Evaporador FC-61-B / FC-62-B, 5 w con pala y aro GC	1	1					
5	6004000012	Ventilador Evaporador FC-71-B / FC-72-B, 10 w con pala y aro GC			1	1			
6	6004000013	Rejilla protección ventilador evaporador FC, Alambre Ø 200	1	1					
6	6004000014	Rejilla protección ventilador evaporador FC, Alambre Ø 250			1	1			
7	6001507044	Control digital mant. congelados, Carel PJ32C00000 (220 v, 3 botones, 3 reles)	1	1	1	1			
7	6001507043	Control digital mant. congelados, Carel PJ32SE (12 v, 4 botones, 4 reles)	1	1	1	1			
7	6001507012	Control digital mant. congelados, ELIWELL EWPC 974 con sondas y tranformador	1	1	1	1			
7	6001507042	Control digital mant. congelados, ELIWELL EWPX-174 con sondas y transformador	1	1	1	1			
8	6001507003	Interruptor general on / off, BIPOLAR N/ABMAR 220 V. IB4-3106	1	1	1	1			
9	6001507005	Piloto funcionamiento compresor, L-312 Ø13 mm 220 V AMBAR	1	1	1	1			
10	6005520103	Protección trasera inox cuadro eléctrico mesa fría, inox	1	1	1	1			
11	6000202204	Bandeja evaporación automática, Plastico inyectado	1	1	1	1			
12		Bandeja goteo evaporador FC-61-B mesa fría, Aluminio	1	1					
12	6004000017	Bandeja goteo evaporador FC-71-B mesa fría, Aluminio			1	1			
14	6009990360	Conjunto pata regulable Mesa Fria, Estanteria y Mesa Cafetera, ø50x107 / 147	4	4	4	4			
15	6002502002	Base lateral apoyo mesa Snack, zincado 500x100	1	1	1	1			
16	6009992206	Juego bisagra mesa fria apertura derecha tirador horizontal,	2	3	4	5			
16	6009992204	Juego bisagra mesa fria apertura derecha tirador vertical,	2	3	4	5			
16	6009992205	Juego bisagra mesa fria apertura izquierda tirador horizontal,	2	3	4	5			
16	6009992203	Juego bisagra mesa fria apertura izquierda tirador vertical,	2	3	4	5			
17	6000202237	Soporte rejilla cuadro de mandos,	2	2	2	2			
18	6000202213	Escuadra amarre rejilla cuadro de mandos,	1	1	1	1			
19	6000202201	Soporte estante parrilla interior, Plastico inyectado	8	12	16	20			
21	6001802001	Rejilla trasera protección motor mesa fria, Alambre zincado	1	1	1	1			
22	6000202203	Soporte cremallera al mueble, plastico	2	4	6	8			
23	6009990214	Cremallera lateral trasera, mesa Snack / pasteleria	2	2	2	2			
24	6009990216	Cremallera central trasera, mesa Snack / pasteleria	1	2	3	4			
25	6009990218	Cremallera delantera, mesa fria Snack / Pasteleria / GN 1/1	4	6	8	10			

FAGOR
FAGOFRI SA

PLANO DESPIECE

	FAGOFRI Código	MATERIAL	MODELO	DSP-0141 MSN-150	DSP-0141 MSN-200	DSP-0141 MSN-250	DSP-0141 MSN-300	DSP-0160 C Snack-2x1/2	DSP-0161 C Snack-3x1/3	DSP-0162 C Snack-1/3+2/3
				1	1	1	1	1	1	1
27	6001401104	Burlete puerta mesa Snack, 475x605 UR-260-M		2	3	4	5			
29	6009990175	Puerta mant cong tirador horizontal, apertura derecha, Snack / Pasteleria, 510x640		2	3	4	5			
29	6009990173	Puerta mant cong tirador horizontal, apertura izquierda, Snack / Pasteleria, 510x640		2	3	4	5			
29	6009990174	Puerta mant cong tirador vertical, apertura derecha, Snack / Pasteleria, 510x640		2	3	4	5			
29	6009990013	Puerta mant cong tirador vertical, apertura izquierda, Snack / Pasteleria, 510x640		2	3	4	5			
32	6009991510	Tubo capilar, 1,25x2900				1	1			
32	6009991508	Tubo capilar, 1,25x3500		1	1					
33	6009991325	Encimera inox. Snack 1500x600 peto 100 mm		1						
33	6009991005	Encimera inox. Snack 1500x600 peto 45 mm		1						
33	6009991326	Encimera inox. Snack 2025x600 peto 100 mm			1					
33	6009991044	Encimera inox. Snack 2025x600 peto 45 mm			1					
33	6009991327	Encimera inox. Snack 2550x600 peto 100 mm				1				
33	6009991008	Encimera inox. Snack 2550x600 peto 45 mm				1				
33	6009991328	Encimera inox. Snack 3075x600 peto 100 mm					1			
33	6009991010	Encimera inox. Snack 3075x600 peto 45 mm					1			
33	6009991151	Encimera inox. Snack especial, 1500x600 sin peto		1						
33	6009991153	Encimera inox. Snack especial, 2025x600 sin peto			1					
33	6009991155	Encimera inox. Snack especial, 2550x600 sin peto				1				
33	6009991157	Encimera inox. Snack especial, 3075x600 sin peto					1			
35	6009991115	Protector encimera, aluminio 1491x57		1						
35	6009991121	Protector encimera, aluminio 1722+1424x57					1			
35	6009991119	Protector encimera, aluminio 1722+899x57				1				
35	6009991117	Protector encimera, aluminio 2000x57			1					
36	6009991134	Techo interior, aluminio 1500x440			1					
36	6009991140	Techo interior, aluminio 2000+575x440					1			
36	6009991137	Techo interior, aluminio 2000x440				1				
36	6009991131	Techo interior, aluminio 980x440		1						
37	6009991200	Aislamiento techo interior, porexpan 1010x466x30		1						
37	6009991203	Aislamiento techo interior, porexpan 1535x466x30			1					
37	6009991206	Aislamiento techo interior, porexpan 2060x466x30				1				
37	6009991209	Aislamiento techo interior, porexpan 2585x466x30					1			
38	6009990005	Rejilla cuadro de mandos apertura derecha, Acero inox 427x645		1	1	1	1			
38	6009990130	Rejilla cuadro de mandos apertura derecha, Acero inox 427x645		1	1	1	1			
40	6009990045	Costado lado grupo Mesa Snack, Acero inox. 535x725		1	1	1	1			

FAGOR
FAGOFRI SA

PLANO DESPIECE

	FAGOFRI Código	MATERIAL	DSP-0141 MSN-150	DSP-0141 MSN-200	DSP-0141 MSN-250	DSP-0141 MSN-300	DSP-0160 C Snack-2x1/2	DSP-0161 C Snack-3x1/3	DSP-0162 C Snack-1/3+2/3
		MODELO	1	1	1	1	1	1	1
41	6001801002	Estante parrilla mesa snack plana,lateral, 390x390	1	1	1	1			
41	6001801001	Estante parrilla mesas snack con plegado, común, 515x390x100	1	2	3	4			
42	6001507041	Interruptor paro ventilador tiro forzado (MESAS FRIAS), Pulsador 1005172 NA/M14,2S4,BM	1	1	1	1			
44	6004000004	Relé de arranque compresor SC-15-CL, Danfoss 117U6005	1	1					
44	6004000005	Relé de arranque compresor SC-18-CL, Danfoss 117 / 7012			1	1			
45	6004000009	Condensador de arranque SC, Danfoss 117U5017	1	1	1	1			
46	6000601003	Filtro secador, 40 gr. 1/4 x 1/4	1	1	1	1			
47	6001508001	Resistencia marco puerta snack-1, 10 W x m, 2100+600	1	1	1	1			
47	6001508002	Resistencia marco puerta snack-2, 10 W x m, 2100+200+600	1	2	3	4			
48	6002000057	Sonda termostato, NTC 938 Ohm	2	2	2	2			
117	6001508011	Resistencia bandeja goteo evaporador, 18 w	1	1	1	1			
117	6001508021	Resistencia descarche evaporador 61 - 71, 350 w cable corto	1	1	1	1			
134	6005510323	Decorativo mesa fria Snack / Pastelera apertura derecha, inox satinado 1494x45	1						
134	6005510324	Decorativo mesa fria Snack / Pastelera apertura derecha, inox satinado 2022x45		1					
134	6005510325	Decorativo mesa fria Snack / Pastelera apertura derecha, inox satinado 2544x45			1				
134	6005510326	Decorativo mesa fria Snack / Pastelera apertura derecha, inox satinado 3069x45				1			
134	6005510476	Decorativo mesa fria Snack / Pastelera apertura izquierda, inox satinado 1494x45	1						
134	6005510477	Decorativo mesa fria Snack / Pastelera apertura izquierda, inox satinado 2022x45		1					
134	6005510478	Decorativo mesa fria Snack / Pastelera apertura izquierda, inox satinado 2544x45			1				
134	6005510479	Decorativo mesa fria Snack / Pastelera apertura izquierda, inox satinado 3069x45				1			
A	6009990631	Frente cajón Refrigerado Snack-100, 510x210						3	1
A	6009990630	Frente cajón Refrigerado Snack-200, 510x315					2		
B	6001401119	Burlete frente cajón Snack-100, 475x175						3	1
B	6001401105	Burlete frente cajón Snack-200, 475x280					2		
C	6000201008	Fijación Fronti Horizontal Cajonera Refrigerada,					4	6	4
D	6009990285	Fronti (completo) separador cajones SNACK COMÚN, 420x95x60					1	2	1
E	6005520140	Cuerpo cajón Snack-100, 375x470x100						3	1
E	6005520139	Cuerpo cajón Snack-200, 375x470x190					2		
F	6003001011	Guia telescópica desmontable inox Snack,					2	3	2
G	6009990632	Frente cajón Refrigerado Snack-300, 510x420							1
H	6009990639	Burlete frente cajón Snack-300, 475x390							1
I	6005520141	Cuerpo cajón Snack-300, 375x470x290							1

FAGOR
FAGOFRI SA

PLANO DESPIECE

	FAGOFRI Código	MATERIAL	MODELO	DSP-0141 FMP-150	DSP-0141 FMP-200	DSP-0141 FMP-250	DSP-0141 FMP-300	DSP-0142 FMP-117-R	DSP-0142 FMP-169-R	DSP-0142 FMP-222-R	DSP-0142 FMP-274-R
				1	1	1	1	1	1	1	1
1	6001700003	Compresor, Danfoss FR-7,5-G		1							
1	6001700004	Compresor, Danfoss FR-8,5-G			1						
1	6001700007	Compresor, Danfoss SC-12-G				1	1				
2	6001506002	Ventilador unidad condensadora, 10 w con pala y pata		1	1	1	1				
3	6001911002	Condensador, 9x2 derecha techo		1	1	1					
3	6001911003	Condensador, 9x3 derecha techo				1	1				
4	6001901001	Evaporador estático, V 4T 4R 700A 10S 8T		1				1			
4	6001901002	Evaporador estático, V 4T 3R 1200A 10S 8T			1				1		
4	6001901003	Evaporador estático, V 4T 3R 1700A 10S 8T				1				1	
4	6001901004	Evaporador estático, V 4T 3R 2200A 10S 8T					1				1
4	6001902001	Evaporador tiro forzado, B 5T 4R 330A 4S			1	1		1	1		
4	6001902002	Evaporador tiro forzado, B 8T 4R 330A 4S MESA FRIA		1			1			1	1
5	6001506001	Ventilador Evaporador, 5 w con pala y aro		1	1	1	1	1	1	1	1
6	6000202216	Rejilla protección ventilador evaporador, Plastico inyectado		1	1	1	1	1	1	1	1
7	6001507045	Control digital refrigeración, CAREL IR32SE0000 con sonda y transformador		1	1	1	1	1	1	1	1
7	6001507046	Control digital refrigeración, CAREL PJ32SOPOOK con sondas		1	1	1	1	1	1	1	1
7	6001507039	Control digital refrigeración, ELIWELL EWDC 112 con sonda		1	1	1	1	1	1	1	1
7	6001507002	Control digital refrigeración, ELIWELL EWPC 961 N con sonda y transformador		1	1	1	1	1	1	1	1
8	6001507003	Interruptor general on / off, BIPOLAR N/ABMAR 220 V. IB4-3106		1	1	1	1	1	1	1	1
9	6001507005	Piloto funcionamiento compresor, L-312 Ø13 mm 220 V AMBAR		1	1	1	1	1	1	1	1
10	6005520103	Protección trasera inox cuadro eléctrico mesa fría, inox		1	1	1	1				
11	6000202204	Bandeja evaporación automática, Plastico inyectado		1	1	1	1				
12	6009992001	Bandeja goteo evaporador estático, Acero inox 950x160		1				1			
12	6009992002	Bandeja goteo evaporador estático, Acero inox 1475x130			1				1		
12	6009992003	Bandeja goteo evaporador estático, Acero inox 2000x130				1				1	
12	6009992004	Bandeja goteo evaporador estático, Acero inox 2525x130					1				1
12	6000201013	Bandeja goteo evaporador tiro forzado, Gaveta tiro forzado mesa fria Snack		1	1	1	1	1	1	1	1
14	6009990360	Conjunto pata regulable Mesa Fria, Estanteria y Mesa Cafetera, ø50x107 / 147		4	4	4	4	4	4	4	4
15	6002502002	Base lateral apoyo mesa Snack, zincado 500x100		1	1	1	1	1	1	1	1
16	6009992206	Juego bisagra mesa fria apertura derecha tirador horizontal,		2	3	4	5	2	3	4	5
16	6009992204	Juego bisagra mesa fria apertura derecha tirador vertical,		2	3	4	5	2	3	4	5
16	6009992205	Juego bisagra mesa fria apertura izquierda tirador horizontal,		2	3	4	5	2	3	4	5
16	6009992203	Juego bisagra mesa fria apertura izquierda tirador vertical,		2	3	4	5	2	3	4	5
17	6000202237	Soporte rejilla cuadro de mandos,		2	2	2	2				

FAGOR
FAGOFRI SA

PLANO DESPIECE

	FAGOFRI Código	MATERIAL	MODELO	DSP-0141 FMP-150	DSP-0141 FMP-200	DSP-0141 FMP-250	DSP-0141 FMP-300	DSP-0142 FMP-117-R	DSP-0142 FMP-169-R	DSP-0142 FMP-222-R	DSP-0142 FMP-274-R
				1	1	1	1	1	1	1	1
18	6000202213	Escuadra amarre rejilla cuadro de mandos,		1	1	1	1				
19	6000202201	Soporte estante parrilla interior, Plastico inyectado		16	24	32	40	16	24	32	40
21	6001802001	Rejilla trasera protección motor mesa fria, Alambre zincado		1	1	1	1				
22	6000202203	Soporte cremallera al mueble, plastico		2	4	6	8	2	4	6	8
23	6009990214	Cremallera lateral trasera, mesa Snack / pasteleria		2	2	2	2	2	2	2	2
24	6009990216	Cremallera central trasera, mesa Snack / pasteleria		1	2	3	4	1	2	3	4
25	6009990219	Cremallera delantera, mesa frente mostrador		4	6	8	10	4	6	8	10
27	6001401113	Burlete puerta mesa frentemostrador, 475x783 UR-260-M		2	3	4	5	2	3	4	5
29	6009990158	Puerta refrigeración, tirador horizontal, apertura derecha, Frente mostrador, 510x840		2	3	4	5	2	3	4	5
29	6009990156	Puerta refrigeración, tirador horizontal, apertura izquierda, Frente mostrador, 510x840		2	3	4	5	2	3	4	5
29	6009990157	Puerta refrigeración, tirador vertical, apertura derecha, Frente mostrador, 510x840		2	3	4	5	2	3	4	5
29	6009990008	Puerta refrigeración, tirador vertical, apertura izquierda, Frente mostrador, 510x840		2	3	4	5	2	3	4	5
32	6009991500	Tubo capilar, 0,8x1750		1							
32	6009991504	Tubo capilar, 1,0x3300			1	1	1				
32	6009991507	Tubo capilar, 1,25x2100				1	1				
33	6009991325	Encimera inox. Snack 1500x600 peto 100 mm		1							
33	6009991005	Encimera inox. Snack 1500x600 peto 45 mm		1							
33	6009991326	Encimera inox. Snack 2025x600 peto 100 mm			1						
33	6009991044	Encimera inox. Snack 2025x600 peto 45 mm			1						
33	6009991327	Encimera inox. Snack 2550x600 peto 100 mm				1					
33	6009991008	Encimera inox. Snack 2550x600 peto 45 mm				1					
33	6009991328	Encimera inox. Snack 3075x600 peto 100 mm					1				
33	6009991010	Encimera inox. Snack 3075x600 peto 45 mm					1				
33	6009991150	Encimera inox. Snack especial pre-instalación, 1200x600 sin peto						1			
33	6009991152	Encimera inox. Snack especial pre-instalación, 1725x600 sin peto							1		
33	6009991154	Encimera inox. Snack especial pre-instalación, 2250x600 sin peto								1	
33	6009991156	Encimera inox. Snack especial pre-instalación, 2775x600 sin peto									1
33	6009991151	Encimera inox. Snack especial, 1500x600 sin peto		1							
33	6009991153	Encimera inox. Snack especial, 2025x600 sin peto			1						
33	6009991155	Encimera inox. Snack especial, 2550x600 sin peto				1					
33	6009991157	Encimera inox. Snack especial, 3075x600 sin peto					1				
33	6009991329	Encimera inox. Snack pre-instalación, 1200x600 peto 100 mm						1			
33	6009991004	Encimera inox. Snack pre-instalación, 1200x600 peto 45 mm						1			
33	6009991330	Encimera inox. Snack pre-instalación, 1725x600 peto 100 mm							1		

FAGOR
FAGOFRI SA

PLANO DESPIECE

	FAGOFRI Código	MATERIAL	MODELO	DSP-0141 FMP-150	DSP-0141 FMP-200	DSP-0141 FMP-250	DSP-0141 FMP-300	DSP-0142 FMP-117-R	DSP-0142 FMP-169-R	DSP-0142 FMP-222-R	DSP-0142 FMP-274-R
				1	1	1	1	1	1	1	1
33	6009991006	Encimera inox. Snack pre-instalación, 1725x600 peto 45 mm							1		
33	6009991331	Encimera inox. Snack pre-instalación, 2250x600 peto 100 mm								1	
33	6009991007	Encimera inox. Snack pre-instalación, 2250x600 peto 45 mm								1	
33	6009991332	Encimera inox. Snack pre-instalación, 2775x600 peto 100 mm									1
33	6009991009	Encimera inox. Snack pre-instalación, 2775x600 peto 45 mm									1
35	6009991124	Protector encimera, aluminio 1191x57						1			
35	6009991115	Protector encimera, aluminio 1491x57		1							
35	6009991126	Protector encimera, aluminio 1700x57							1		
35	6009991130	Protector encimera, aluminio 1722+1124x57									1
35	6009991121	Protector encimera, aluminio 1722+1424x57					1				
35	6009991128	Protector encimera, aluminio 1722+599x57								1	
35	6009991119	Protector encimera, aluminio 1722+899x57				1					
35	6009991117	Protector encimera, aluminio 2000x57			1						
36	6009991134	Techo interior, aluminio 1500x440			1				1		
36	6009991140	Techo interior, aluminio 2000+575x440					1				1
36	6009991137	Techo interior, aluminio 2000x440				1				1	
36	6009991131	Techo interior, aluminio 980x440		1				1			
37	6009991200	Aislamiento techo interior, porexpan 1010x466x30		1				1			
37	6009991203	Aislamiento techo interior, porexpan 1535x466x30			1				1		
37	6009991206	Aislamiento techo interior, porexpan 2060x466x30				1				1	
37	6009991209	Aislamiento techo interior, porexpan 2585x466x30					1				1
38	6009990005	Rejilla cuadro de mandos apertura derecha, Acero inox 427x645		1	1	1	1				
38	6009990130	Rejilla cuadro de mandos apertura derecha, Acero inox 427x645		1	1	1	1				
39	6009990040	Cuadro de mandos desmontable remoto Frente mostrador, pre-instalación						1	1	1	1
40	6009990046	Costado lado grupo Mesa Frente Mostrador, Acero inox. 535x925		1	1	1	1				
40	6009990051	Lateral desmontable mesa Frent mostrador remoto,						1	1	1	1
41	6001801002	Estante parrilla mesa snack plana,lateral, 390x390		2	2	2	2	2	2	2	2
41	6001801001	Estante parrilla mesas snack con plegado, común, 515x390x100		2	4	6	8	2	4	6	8
42	6001507041	Interruptor paro ventilador tiro forzado (MESAS FRIAS), Pulsador 1005172 NA/M14,2S4,BM		1	1	1	1	1	1	1	1
43	6009992051	Cajón neutro auxiliar FMR, 430x180x380		1	1	1	1				
44	6002000032	Relé de arranque compresor FR-7,5-G, Danfoss 117U6001		1							
44	6002000031	Relé de arranque compresor FR-8,5-G, Danfoss 117U6015			1						
44	6004000003	Relé de arranque compresor SC-12-G, Danfoss 117U6003				1	1				
45	6004000008	Condensador de arranque FR, Danfoss 117U5015		1	1						

FAGOR
FAGOFRI SA

PLANO DESPIECE

	FAGOFRI Código	MATERIAL	DSP-0141 FMP-150	DSP-0141 FMP-200	DSP-0141 FMP-250	DSP-0141 FMP-300	DSP-0142 FMP-117-R	DSP-0142 FMP-169-R	DSP-0142 FMP-222-R	DSP-0142 FMP-274-R
MODELO			1	1	1	1	1	1	1	1
45	6004000009	Condensador de arranque SC, Danfoss 117U5017			1	1				
46	6000601003	Filtro secador, 40 gr. 1/4 x 1/4	1	1	1	1				
47	6001508001	Resistencia marco puerta snack-1, 10 W x m, 2100+600	1	1	1	1	1	1	1	1
47	6001508002	Resistencia marco puerta snack-2, 10 W x m, 2100+200+600	1	2	3	4	1	2	3	4
48	6002000057	Sonda termostato, NTC 938 Ohm	1	1	1	1	1	1	1	1
134	6005510192	Decorativo mesa fria Frente Mostrador preinstalacion apertura izquierda, inox satinado 1194x53					1			
134	6005510193	Decorativo mesa fria Frente Mostrador preinstalacion apertura izquierda, inox satinado 1722x53						1		
134	6005510194	Decorativo mesa fria Frente Mostrador preinstalacion apertura izquierda, inox satinado 2244x53							1	
134	6005510195	Decorativo mesa fria Frente Mostrador preinstalacion apertura izquierda, inox satinado 2769x53								1
134	6005510188	Decorativo mesa fria Frente Mostradora apertura izquierda, inox satinado 1494x53	1							
134	6005510189	Decorativo mesa fria Frente Mostradora apertura izquierda, inox satinado 2022x53		1						
134	6005510190	Decorativo mesa fria Frente Mostradora apertura izquierda, inox satinado 2544x53			1					
134	6005510191	Decorativo mesa fria Frente Mostradora apertura izquierda, inox satinado 3069x53				1				

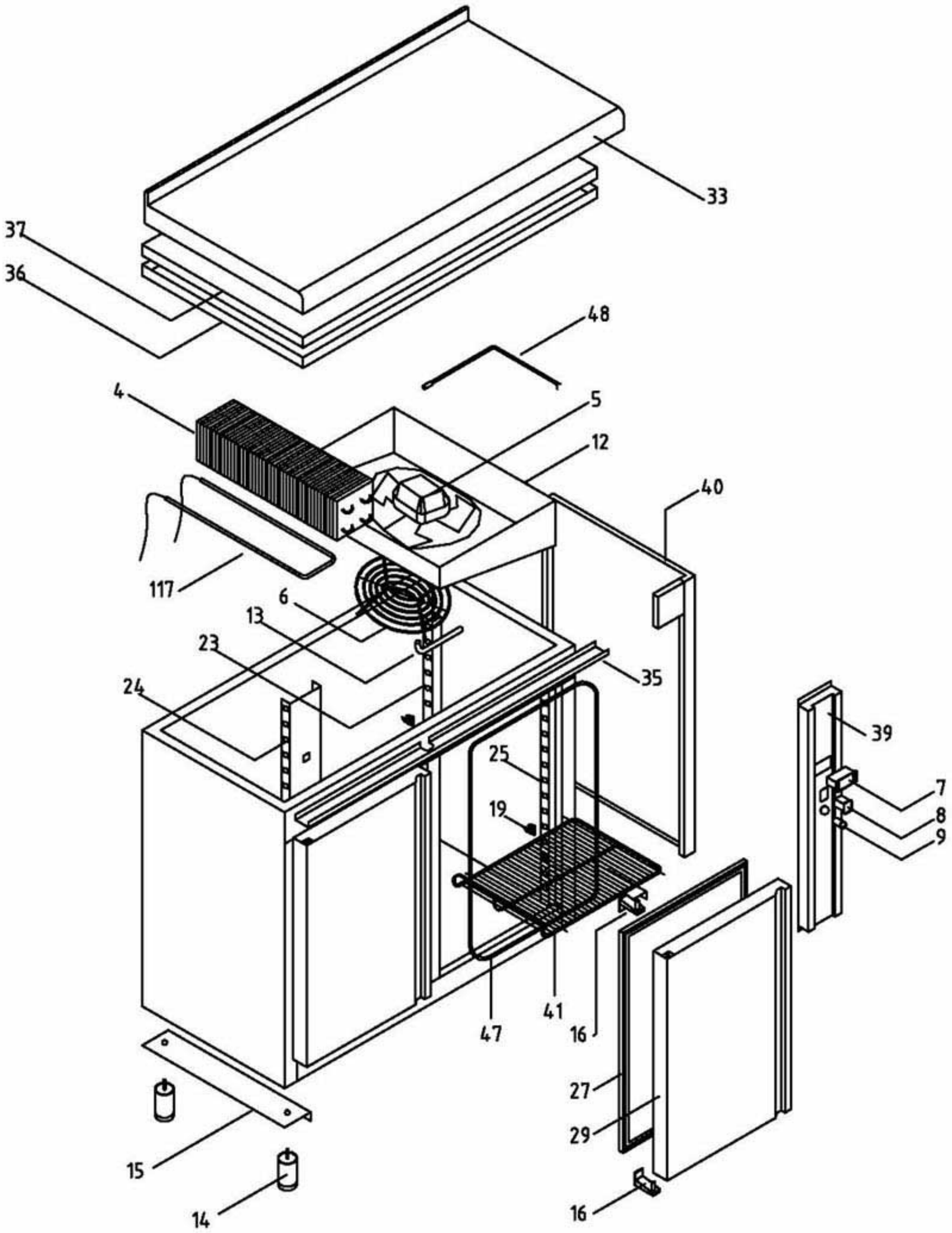

COMÚN A	Mesas Frias Snack y Frente Mostrador, refrigeración y mantenimiento de congelados, preinstalación

	Firma	Fecha		
Dibujado	M. Mellado	28/02/01	DESPIECE MESAS FRIAS PREINSTALACION	Código DSP0142
Proyectado				
Comprobado				

FAGOR
FAGOFRI s.a.

FAGOR
FAGOFRI SA

PLANO DESPIECE

	FAGOFRI Código	MATERIAL	MODELO	DSP-0142 MSP-117-R	DSP-0142 MSP-169-R	DSP-0142 MSP-222-R	DSP-0142 MSP-274-R	DSP-0160 C Snack-2x1/2	DSP-0161 C Snack-3x1/3	DSP-0162 C Snack-1/3+2/3
				1	1	1	1	1	1	1
4	6001901001	Evaporador estático, V 4T 4R 700A 10S 8T		1						
4	6001901002	Evaporador estático, V 4T 3R 1200A 10S 8T			1					
4	6001901003	Evaporador estático, V 4T 3R 1700A 10S 8T				1				
4	6001901004	Evaporador estático, V 4T 3R 2200A 10S 8T					1			
4	6001902001	Evaporador tiro forzado, B 5T 4R 330A 4S			1	1				
4	6001902002	Evaporador tiro forzado, B 8T 4R 330A 4S MESA FRIA		1			1			
5	6001506001	Ventilador Evaporador, 5 w con pala y aro		1	1	1	1			
6	6000202216	Rejilla protección ventilador evaporador, Plastico inyectado		1	1	1	1			
7	6001507045	Control digital refrigeración, CAREL IR32SE0000 con sonda y transformador		1	1	1	1			
7	6001507046	Control digital refrigeración, CAREL PJ32SOPOOK con sondas		1	1	1	1			
7	6001507039	Control digital refrigeración, ELIWELL EWDC 112 con sonda		1	1	1	1			
7	6001507002	Control digital refrigeración, ELIWELL EWPC 961 N con sonda y transformador		1	1	1	1			
8	6001507003	Interruptor general on / off, BIPOLAR N/ABMAR 220 V. IB4-3106		1	1	1	1			
9	6001507005	Piloto funcionamiento compresor, L-312 Ø13 mm 220 V AMBAR		1	1	1	1			
12	6009992001	Bandeja goteo evaporador estático, Acero inox 950x160		1						
12	6009992002	Bandeja goteo evaporador estático, Acero inox 1475x130			1					
12	6009992003	Bandeja goteo evaporador estático, Acero inox 2000x130				1				
12	6009992004	Bandeja goteo evaporador estático, Acero inox 2525x130					1			
12	6000201013	Bandeja goteo evaporador tiro forzado, Gaveta tiro forzado mesa fria Snack		1	1	1	1			
14	6009990360	Conjunto pata regulable Mesa Fria, Estanteria y Mesa Cafetera, ø50x107 / 147		4	4	4	4			
15	6002502002	Base lateral apoyo mesa Snack, zincado 500x100		1	1	1	1			
16	6009992206	Juego bisagra mesa fria apertura derecha tirador horizontal,		2	3	4	5			
16	6009992204	Juego bisagra mesa fria apertura derecha tirador vertical,		2	3	4	5			
16	6009992205	Juego bisagra mesa fria apertura izquierda tirador horizontal,		2	3	4	5			
16	6009992203	Juego bisagra mesa fria apertura izquierda tirador vertical,		2	3	4	5			
19	6000202201	Soporte estante parrilla interior, Plastico inyectado		8	12	16	20			
22	6000202203	Soporte cremallera al mueble, plastico		2	4	6	8			
23	6009990214	Cremallera lateral trasera, mesa Snack / pasteleria		2	2	2	2			
24	6009990216	Cremallera central trasera, mesa Snack / pasteleria		1	2	3	4			
25	6009990218	Cremallera delantera, mesa fria Snack / Pasteleria / GN 1/1		4	6	8	10			
27	6001401104	Burlete puerta mesa Snack, 475x605 UR-260-M		2	3	4	5			
29	6009990155	Puerta refrigeración, tirador horizontal, apertura derecha, Snack / Pasteleria, 510x640		2	3	4	5			
29	6009990153	Puerta refrigeración, tirador horizontal, apertura izquierda, Snack / Pasteleria, 510x640		2	3	4	5			
29	6009990154	Puerta refrigeración, tirador vertical, apertura derecha, Snack / Pasteleria, 510x640		2	3	4	5			

FAGOR
FAGOFRI SA

PLANO DESPIECE

	FAGOFRI Código	MATERIAL	MODELO	DSP-0142 MSP-117-R	DSP-0142 MSP-169-R	DSP-0142 MSP-222-R	DSP-0142 MSP-274-R	DSP-0160 C Snack-2x1/2	DSP-0161 C Snack-3x1/3	DSP-0162 C Snack-1/3+2/3
				1	1	1	1	1	1	1
29	6009990007	Puerta refrigeración, tirador vertical, apertura izquierda, Snack / Pasteleria, 510x640		2	3	4	5			
33	6009991150	Encimera inox. Snack especial pre-instalación, 1200x600 sin peto		1						
33	6009991152	Encimera inox. Snack especial pre-instalación, 1725x600 sin peto			1					
33	6009991154	Encimera inox. Snack especial pre-instalación, 2250x600 sin peto				1				
33	6009991156	Encimera inox. Snack especial pre-instalación, 2775x600 sin peto					1			
33	6009991329	Encimera inox. Snack pre-instalación, 1200x600 peto 100 mm		1						
33	6009991004	Encimera inox. Snack pre-instalación, 1200x600 peto 45 mm		1						
33	6009991330	Encimera inox. Snack pre-instalación, 1725x600 peto 100 mm			1					
33	6009991006	Encimera inox. Snack pre-instalación, 1725x600 peto 45 mm			1					
33	6009991331	Encimera inox. Snack pre-instalación, 2250x600 peto 100 mm				1				
33	6009991007	Encimera inox. Snack pre-instalación, 2250x600 peto 45 mm				1				
33	6009991332	Encimera inox. Snack pre-instalación, 2775x600 peto 100 mm					1			
33	6009991009	Encimera inox. Snack pre-instalación, 2775x600 peto 45 mm					1			
35	6009991124	Protector encimera, aluminio 1191x57		1						
35	6009991126	Protector encimera, aluminio 1700x57			1					
35	6009991130	Protector encimera, aluminio 1722+1124x57					1			
35	6009991128	Protector encimera, aluminio 1722+599x57				1				
36	6009991134	Techo interior, aluminio 1500x440			1					
36	6009991140	Techo interior, aluminio 2000+575x440					1			
36	6009991137	Techo interior, aluminio 2000x440				1				
36	6009991131	Techo interior, aluminio 980x440		1						
37	6009991200	Aislamiento techo interior, porexpan 1010x466x30		1						
37	6009991203	Aislamiento techo interior, porexpan 1535x466x30			1					
37	6009991206	Aislamiento techo interior, porexpan 2060x466x30				1				
37	6009991209	Aislamiento techo interior, porexpan 2585x466x30					1			
39	6009990041	Cuadro de mandos desmontable remoto comun Snack - Pasteleria - GN 1/1, pre-instalación		1	1	1	1			
40	6009990050	Lateral desmontable mesa Snack remoto,		1	1	1	1			
41	6001801002	Estante parrilla mesa snack plana,lateral, 390x390		1	1	1	1			
41	6001801001	Estante parrilla mesas snack con plegado, común, 515x390x100		1	2	3	4			
42	6001507041	Interruptor paro ventilador tiro forzado (MESAS FRIAS), Pulsador 1005172 NA/M14,2S4,BM		1	1	1	1			
47	6001508001	Resistencia marco puerta snack-1, 10 W x m, 2100+600		1	1	1	1			
47	6001508002	Resistencia marco puerta snack-2, 10 W x m, 2100+200+600		1	2	3	4			
48	6002000057	Sonda termostato, NTC 938 Ohm		1	1	1	1			
134	6005510327	Decorativo mesa fria Snack / Pastelera preinstalacion apertura derecha, inox satinado 1194x45		1						

FAGOR
FAGOFRI SA

PLANO DESPIECE

	FAGOFRI Código	MATERIAL	DSP-0142 MSP-117-R	DSP-0142 MSP-169-R	DSP-0142 MSP-222-R	DSP-0142 MSP-274-R	DSP-0160 C Snack-2x1/2	DSP-0161 C Snack-3x1/3	DSP-0162 C Snack-1/3+2/3
	MODELO		1	1	1	1	1	1	1
134	6005510328	Decorativo mesa fria Snack / Pastelera preinstalacion apertura derecha, inox satinado 1722x45		1					
134	6005510329	Decorativo mesa fria Snack / Pastelera preinstalacion apertura derecha, inox satinado 2244x45			1				
134	6005510330	Decorativo mesa fria Snack / Pastelera preinstalacion apertura derecha, inox satinado 2769x45				1			
134	6005510480	Decorativo mesa fria Snack / Pastelera preinstalacion apertura izquierda, inox satinado 1194x45	1						
134	6005510481	Decorativo mesa fria Snack / Pastelera preinstalacion apertura izquierda, inox satinado 1722x45		1					
134	6005510482	Decorativo mesa fria Snack / Pastelera preinstalacion apertura izquierda, inox satinado 2244x45			1				
134	6005510483	Decorativo mesa fria Snack / Pastelera preinstalacion apertura izquierda, inox satinado 2769x45				1			
A	6009990631	Frente cajón Refrigerado Snack-100, 510x210						3	1
A	6009990630	Frente cajón Refrigerado Snack-200, 510x315					2		
B	6001401119	Burlete frente cajón Snack-100, 475x175						3	1
B	6001401105	Burlete frente cajón Snack-200, 475x280					2		
C	6000201008	Fijación Fronti Horizontal Cajonera Refrigerada,					4	6	4
D	6009990285	Fronti (completo) separador cajones SNACK COMÚN, 420x95x60					1	2	1
E	6005520140	Cuerpo cajón Snack-100, 375x470x100						3	1
E	6005520139	Cuerpo cajón Snack-200, 375x470x190					2		
F	6003001011	Guia telescópica desmontable inox Snack,					2	3	2
G	6009990632	Frente cajón Refrigerado Snack-300, 510x420							1
H	6009990639	Burlete frente cajón Snack-300, 475x390							1
I	6005520141	Cuerpo cajón Snack-300, 375x470x290							1

FAGOR
FAGOFRI SA

PLANO DESPIECE

	FAGOFRI Código	MATERIAL	DSP-0142 MSN-117-R	DSP-0142 MSN-169-R	DSP-0142 MSN-222-R	DSP-0142 MSN-274-R	DSP-0160 C Snack-2x1/2	DSP-0161 C Snack-3x1/3	DSP-0162 C Snack-1/3+2/3
		MODELO	1	1	1	1	1	1	1
4	6001903001	Evaporador, Bateria FC-61-B	1	1					
4	6001903003	Evaporador, Bateria FC-71-B			1	1			
5	6004000011	Ventilador Evaporador FC-61-B / FC-62-B, 5 w con pala y aro GC	1	1					
5	6004000012	Ventilador Evaporador FC-71-B / FC-72-B, 10 w con pala y aro GC			1	1			
6	6004000013	Rejilla protección ventilador evaporador FC, Alambre Ø 200	1	1					
6	6004000014	Rejilla protección ventilador evaporador FC, Alambre Ø 250			1	1			
7	6001507044	Control digital mant. congelados, Carel PJ32C00000 (220 v, 3 botones, 3 reles)	1	1	1	1			
7	6001507043	Control digital mant. congelados, Carel PJ32SE (12 v, 4 botones, 4 reles)	1	1	1	1			
7	6001507012	Control digital mant. congelados, ELIWELL EWPC 974 con sondas y tranformador	1	1	1	1			
7	6001507042	Control digital mant. congelados, ELIWELL EWPX-174 con sondas y transformador	1	1	1	1			
8	6001507003	Interruptor general on / off, BIPOLAR N/ABMAR 220 V. IB4-3106	1	1	1	1			
9	6001507005	Piloto funcionamiento compresor, L-312 Ø13 mm 220 V AMBAR	1	1	1	1			
12		Bandeja goteo evaporador FC-61-B mesa fria, Aluminio	1	1					
12	6004000017	Bandeja goteo evaporador FC-71-B mesa fria, Aluminio			1	1			
14	6009990360	Conjunto pata regulable Mesa Fria, Estanteria y Mesa Cafetera, ø50x107 / 147	4	4	4	4			
15	6002502002	Base lateral apoyo mesa Snack, zincado 500x100	1	1	1	1			
16	6009992206	Juego bisagra mesa fria apertura derecha tirador horizontal,	2	3	4	5			
16	6009992204	Juego bisagra mesa fria apertura derecha tirador vertical,	2	3	4	5			
16	6009992205	Juego bisagra mesa fria apertura izquierda tirador horizontal,	2	3	4	5			
16	6009992203	Juego bisagra mesa fria apertura izquierda tirador vertical,	2	3	4	5			
17	6000202237	Soporte rejilla cuadro de mandos,	2	3	4	5			
19	6000202201	Soporte estante parrilla interior, Plastico inyectado	8	12	16	20			
22	6000202203	Soporte cremallera al mueble, plastico	2	4	6	8			
23	6009990214	Cremallera lateral trasera, mesa Snack / pasteleria	2	2	2	2			
24	6009990216	Cremallera central trasera, mesa Snack / pasteleria	1	2	3	4			
25	6009990218	Cremallera delantera, mesa fria Snack / Pasteleria / GN 1/1	4	6	8	10			
27	6001401104	Burlete puerta mesa Snack, 475x605 UR-260-M	2	3	4	5			
29	6009990175	Puerta mant cong tirador horizontal, apertura derecha, Snack / Pasteleria, 510x640	2	3	4	5			
29	6009990173	Puerta mant cong tirador horizontal, apertura izquierda, Snack / Pasteleria, 510x640	2	3	4	5			
29	6009990174	Puerta mant cong tirador vertical, apertura derecha, Snack / Pasteleria, 510x640	2	3	4	5			
29	6009990013	Puerta mant cong tirador vertical, apertura izquierda, Snack / Pasteleria, 510x640	2	3	4	5			
33	6009991150	Encimera inox. Snack especial pre-instalación, 1200x600 sin peto	1						
33	6009991152	Encimera inox. Snack especial pre-instalación, 1725x600 sin peto		1					
33	6009991154	Encimera inox. Snack especial pre-instalación, 2250x600 sin peto			1				

FAGOR
FAGOFRI SA

PLANO DESPIECE

	FAGOFRI Código	MATERIAL	MODELO	DSP-0142 MSN-117-R	DSP-0142 MSN-169-R	DSP-0142 MSN-222-R	DSP-0142 MSN-274-R	DSP-0160 C Snack-2x1/2	DSP-0161 C Snack-3x1/3	DSP-0162 C Snack-1/3+2/3
				1	1	1	1	1	1	1
33	6009991156	Encimera inox. Snack especial pre-instalación, 2775x600 sin peto					1			
33	6009991004	Encimera inox. Snack pre-instalación, 1200x600 peto 45 mm		1						
33	6009991006	Encimera inox. Snack pre-instalación, 1725x600 peto 45 mm			1					
33	6009991007	Encimera inox. Snack pre-instalación, 2250x600 peto 45 mm				1				
33	6009991009	Encimera inox. Snack pre-instalación, 2775x600 peto 45 mm					1			
35	6009991124	Protector encimera, aluminio 1191x57		1						
35	6009991115	Protector encimera, aluminio 1491x57		1						
35	6009991126	Protector encimera, aluminio 1700x57			1					
35	6009991130	Protector encimera, aluminio 1722+1124x57					1			
35	6009991121	Protector encimera, aluminio 1722+1424x57					1			
35	6009991128	Protector encimera, aluminio 1722+599x57				1				
35	6009991119	Protector encimera, aluminio 1722+899x57				1				
35	6009991117	Protector encimera, aluminio 2000x57			1					
36	6009991134	Techo interior, aluminio 1500x440			1					
36	6009991140	Techo interior, aluminio 2000+575x440					1			
36	6009991137	Techo interior, aluminio 2000x440				1				
36	6009991131	Techo interior, aluminio 980x440		1						
37	6009991200	Aislamiento techo interior, porexpan 1010x466x30		1						
37	6009991203	Aislamiento techo interior, porexpan 1535x466x30			1					
37	6009991206	Aislamiento techo interior, porexpan 2060x466x30				1				
37	6009991209	Aislamiento techo interior, porexpan 2585x466x30					1			
39	6009990041	Cuadro de mandos desmontable remoto comun Snack - Pasteleria - GN 1/1, pre-instalación		1	1	1	1			
40	6009990050	Lateral desmontable mesa Snack remoto,		1	1	1	1			
41	6001801002	Estante parrilla mesa snack plana,lateral, 390x390		1	1	1	1			
41	6001801001	Estante parrilla mesas snack con plegado, común, 515x390x100		1	2	3	4			
42	6001507041	Interruptor paro ventilador tiro forzado (MESAS FRIAS), Pulsador 1005172 NA/M14,2S4,BM		1	1	1	1			
47	6001508001	Resistencia marco puerta snack-1, 10 W x m, 2100+600		1	1	1	1			
47	6001508002	Resistencia marco puerta snack-2, 10 W x m, 2100+200+600		1	2	3	4			
48	6002000057	Sonda termostato, NTC 938 Ohm		2	2	2	2			
117	6001508011	Resistencia bandeja goteo evaporador, 18 w		1	1	1	1			
117	6001508021	Resistencia descarche evaporador 61 - 71, 350 w cable corto		1	1	1	1			
134	6005510327	Decorativo mesa fria Snack / Pastelera preinstalacion apertura derecha, inox satinado 1194x45		1						
134	6005510328	Decorativo mesa fria Snack / Pastelera preinstalacion apertura derecha, inox satinado 1722x45			1					
134	6005510329	Decorativo mesa fria Snack / Pastelera preinstalacion apertura derecha, inox satinado 2244x45				1				

FAGOR
FAGOFRI SA

PLANO DESPIECE

	FAGOFRI Código	MATERIAL	DSP-0142 MSN-117-R	DSP-0142 MSN-169-R	DSP-0142 MSN-222-R	DSP-0142 MSN-274-R	DSP-0160 C Snack-2x1/2	DSP-0161 C Snack-3x1/3	DSP-0162 C Snack-1/3+2/3
MODELO			1	1	1	1	1	1	1
134	6005510330	Decorativo mesa fria Snack / Pastelera preinstalacion apertura derecha, inox satinado 2769x45				1			
134	6005510480	Decorativo mesa fria Snack / Pastelera preinstalacion apertura izquierda, inox satinado 1194x45	1						
134	6005510481	Decorativo mesa fria Snack / Pastelera preinstalacion apertura izquierda, inox satinado 1722x45		1					
134	6005510482	Decorativo mesa fria Snack / Pastelera preinstalacion apertura izquierda, inox satinado 2244x45			1				
134	6005510483	Decorativo mesa fria Snack / Pastelera preinstalacion apertura izquierda, inox satinado 2769x45				1			
A	6009990631	Frente cajón Refrigerado Snack-100, 510x210						3	1
A	6009990630	Frente cajón Refrigerado Snack-200, 510x315					2		
B	6001401119	Burlete frente cajón Snack-100, 475x175						3	1
B	6001401105	Burlete frente cajón Snack-200, 475x280					2		
C	6000201008	Fijación Fronti Horizontal Cajonera Refrigerada,					4	6	4
D	6009990285	Fronti (completo) separador cajones SNACK COMÚN, 420x95x60					1	2	1
E	6005520140	Cuerpo cajón Snack-100, 375x470x100						3	1
E	6005520139	Cuerpo cajón Snack-200, 375x470x190					2		
F	6003001011	Guia telescópica desmontable inox Snack,					2	3	2
G	6009990632	Frente cajón Refrigerado Snack-300, 510x420							1
H	6009990639	Burlete frente cajón Snack-300, 475x390							1
I	6005520141	Cuerpo cajón Snack-300, 375x470x290							1