DESPIECE TECNICO

Cocinas Eléctricas
Fourneaux Électriques
Electric Ranges
Cucine Elettriche
Fogões Elétricos
Elektro-Herde

GAMA SANCK

Modelos:

CE6-20
CE6-40
CE6-41

Junio 2009 June

Revisado Abril 2010 April

FAGOR

Fagor Industrial

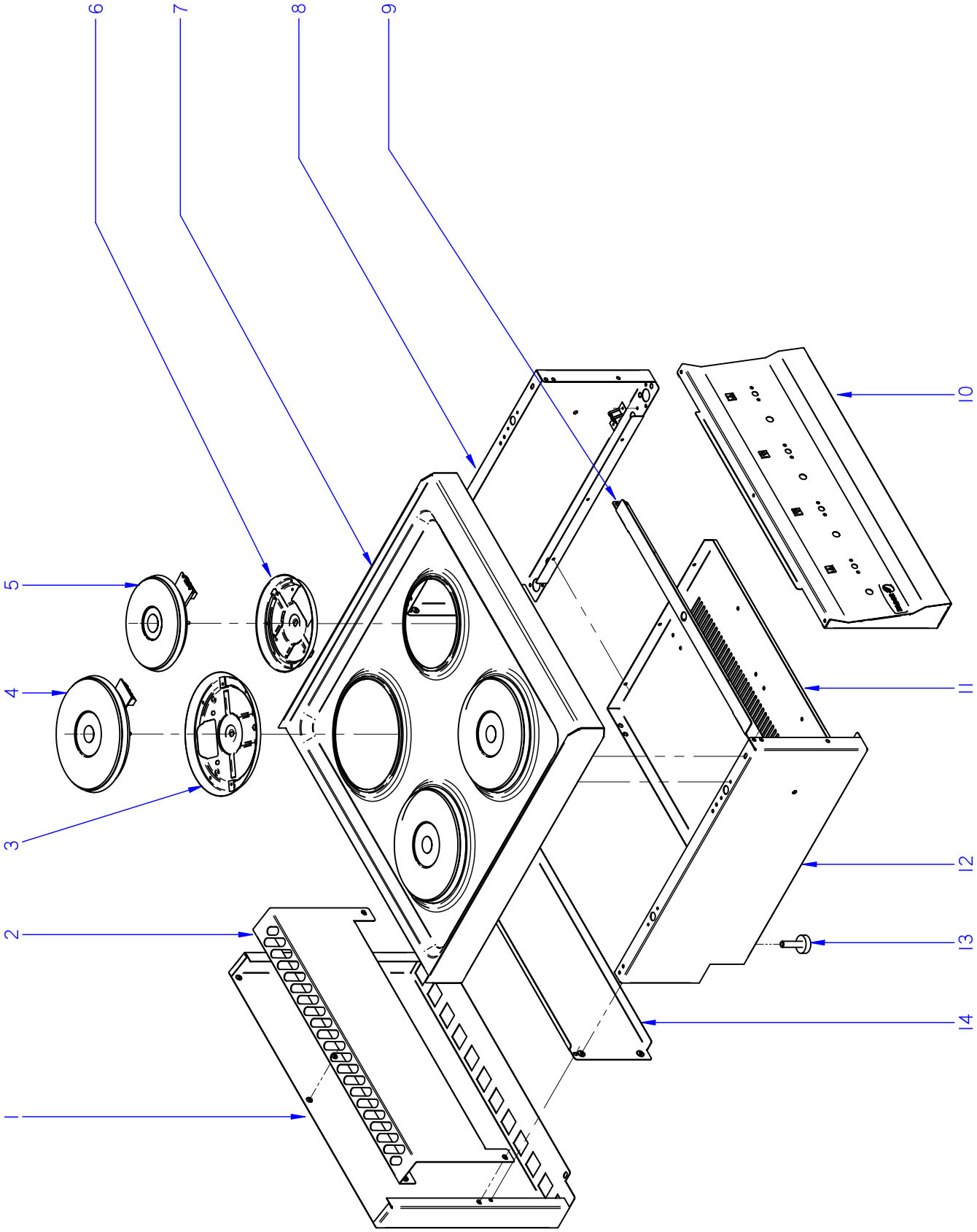

ITEM MARCADO EN COLOR = REPUESTO RECOMENDADO
COLOURED ITEM = RECOMMENDED SPARE PART

N plano	Firma	Fecha	Aparato	MUEBLE	Lamina	
C-2376		2009-06	COCINAS CE6-20 / CE6-40		1	Fagor Industrial S.Coop. FAGOR Oñate

MOD.	COCINAS /RANGES	ZONA	MUEBLE / UNIT	PLANO	C-2376

ITEM	CODIGO	DENOMINACION	TEXTO	CE6-20	CE6-40						NOTAS
1	J142809000	PROTECCION CHIMENEA POS. 400	PROTECTION CHIMEMEY POS.	1	_						
1	J142812000	PROTECCION CHIMENEA POS. 600	PROTECTION CHIMEMEY POS.	_	1						
	Q419005000	REMACHE 4X8 ALMG3 / ALUMINIO	RIVET 4X8 ALMG3 / ALUMINIUM	2	2						
2	J142810000	PROTECCION CHIMENEA ANT. 400	PROTECTION CHIMENEY ANT	1	_						ELIMINADA 01.04.2010
2	J142829000	PROTECCION CHIMENEA FREID.	PROTECTION CHIMENEY	1	_						INTRODUC. 01.04.2010
2	J142813000	PROTECCION CHIMENEA ANT. 600	PROTECTION CHIMENEY ANT	_	1						ELIMINADA 01.04.2010
2	J142830000	PROTECCION CHIMENEA ANT. 600	PROTECTION CHIMENEY ANT	_	1						INTRODUC. 01.04.2010
	Q012031000	TORNILLO EXAGONAL M5x10 A304	HEXAGONAL BOLT M5x10 A304	4	4						
	Q302022000	ARANDELA 16x6x1,2 A304	WASHER 16x6x1.2 A304	4	4						
	Q221342000	REMACHE EXAGONAL M5	HEXAGONAL RIVET M5	3	3						
3	J032601000	CAZOLETA 2000W	CASING 2000W	2	3						
4	J033001000	PLACA PUNTO ROJO 2000W-230V	RED POINT PLATE 2000W-230V	2	3						
5	U803002000	PLACA PUNTO ROJO 1500W-230V	RED POINT PLATE 500W-230V	_	1						
6	U793031000	CAZOLETA 1500W.ULGOR	CASING1500W.ULGOR	_	1						
	Z608410000	CASQUILLO AMARRE TECLADO	KEYBOARD ANCHORAGE BUSH	2	4						
	Q162040000	TUERCA EXAGONAL M6	HEXAGONAL NUT M6	2	4						
	Q302022000	ARANDELA 16X6X1.2 A.304	WASHER 16X6X1.2 A.304	2	4						
7	J035409000	ENCIMERA CE6-20 COMPL.	TOP CE6-20 COMPL.	1	_						
7	J035410000	ENCIMERA CE6-40 COMPL.	TOP CE6-40 COMPL.	_	1						
	Q221342000	REMACHE EXAGONAL M5	HEXAGONAL RIVET M5	4	4						
	X012612000	PITON CIERRE	LOCK SPIKE	2	4						ELIMINADA 01.04.2010
	Z442919000	PITON CIERRE	LOCK SPIKE	2	4						INTRODUC. 01.04.2010
	Q221342000	REMACHE EXAGONAL M5	HEXAGONAL RIVET M5	2	2						
8	J002802000	PANEL LATERAL DERECHO	RIGHT SIDE PANEL	1	1						ELIMINADA 01.04.2010
8	J002834000	PANEL LATERAL DERECHO	RIGHT SIDE PANEL	1	1						INTRODUC. 01.04.2010
	Q221342000	REMACHE EXAGONAL M5	HEXAGONAL RIVET M5	1	1						
	Q419007000	REMACHE TUBULAR C/V D3.2X6	TUBULAR RIVET C/V D3.2X6	8	8						
	X010503000	CIERRE MUELLE	LOCK SPRING	4	4						ELIMINADA 01.04.2010
	Z442918000	CLIP CIERRE	LOCK SPRING	4	4						INTRODUC. 01.04.2010

MOD.	COCINAS /RANGES	ZONA	MUEBLE / UNIT	PLANO	C-2376

ITEM	CODIGO	DENOMINACION	TEXTO	CE6-20	CE6-40						NOTAS
9	J002610000	GUÍA PANEL PORTAMANDOS	GUIDE PANEL OF CONTROLS	1	_						
9	J002612000	GUÍA PANEL PORTAMANDOS 600	GUIDE PANEL OF CONTROLS	_	1						
	Q221342000	REMACHE EXAGONAL M5	HEXAGONAL RIVET M5	4	4						
	Q012031000	TORNILLO EXAGONAL M5x10 A304	HEXAGONAL BOLT M5x10 A304	4	4						
10	J242802000	PORTAMANDOS COMPL. CE6-20	CONTROL HOLDER CE6-20	1	_						
10	J242804000	PORTAMANDOS COMPL. CE6-40	CONTROL HOLDER CE6-40	_	1						
	U022836000	ESCUDO FAGOR	FAGOR EMBLEM	1	1						
	Q221023000	CLIP SUJECIÓN RÁPIDA Ø5	RAPID CONNECT CLIP Ø5	2	2						
	Q419005000	REMACHE 4x8 ALMG3 / ALUMINIO	RIVET 4X8 ALMG3 / ALUMINIUM	6	6						
	Q012031000	TORNILLO EXAGONAL M5x10 A304	HEXAGONAL BOLT M5x10 A304	2	2						
	Q302022000	ARANDELA 16x6x1,2 A304	WASHER 16x6x1.2 A304	2	2						
11	J002604000	BASE INFERIOR 400	LOWER BASE 400	1	_						
11	J002607000	BASE INFERIOR 600	LOWER BASE 600	_	1						
	Q419005000	REMACHE 4x8 ALMG3 / ALUMINIO	RIVET 4X8 ALMG3 / ALUMINIUM	6	6						
12	J002801000	PANEL LATERAL IZQUIERDO	LEFT SIDE PANEL	1	1						ELIMINADA 01.04.2010
12	J002833000	PANEL LATERAL IZQUIERDO	LEFT SIDE PANEL	1	1						INTRODUC. 01.04.2010
	Q221342000	REMACHE EXAGONAL M5	HEXAGONAL RIVET M5	1	1						
	Q419007000	REMACHE TUBULAR C/V D3.2X6	TUBULAR RIVET C/V D3.2X6	8	8						
	X010503000	CIERRE MUELLE	LOCK SPRING	4	4						ELIMINADA 01.04.2010
	Z442918000	CLIP CIERRE	LOCK SPRING	4	4						INTRODUC. 01.04.2010
13	Z200107000	PATA REGULABLE	ADJUSTABLE LEG	4	4						
14	J002803000	PANEL POSTERIOR 400	REAR PANEL 400	1	_						
14	J002804000	PANEL POSTERIOR 600	REAR PANEL 600	_	1						
	Q419005000	REMACHE 4x8 ALMG3 / ALUMINIO	RIVET 4X8 ALMG3 / ALUMINIUM	4	4						

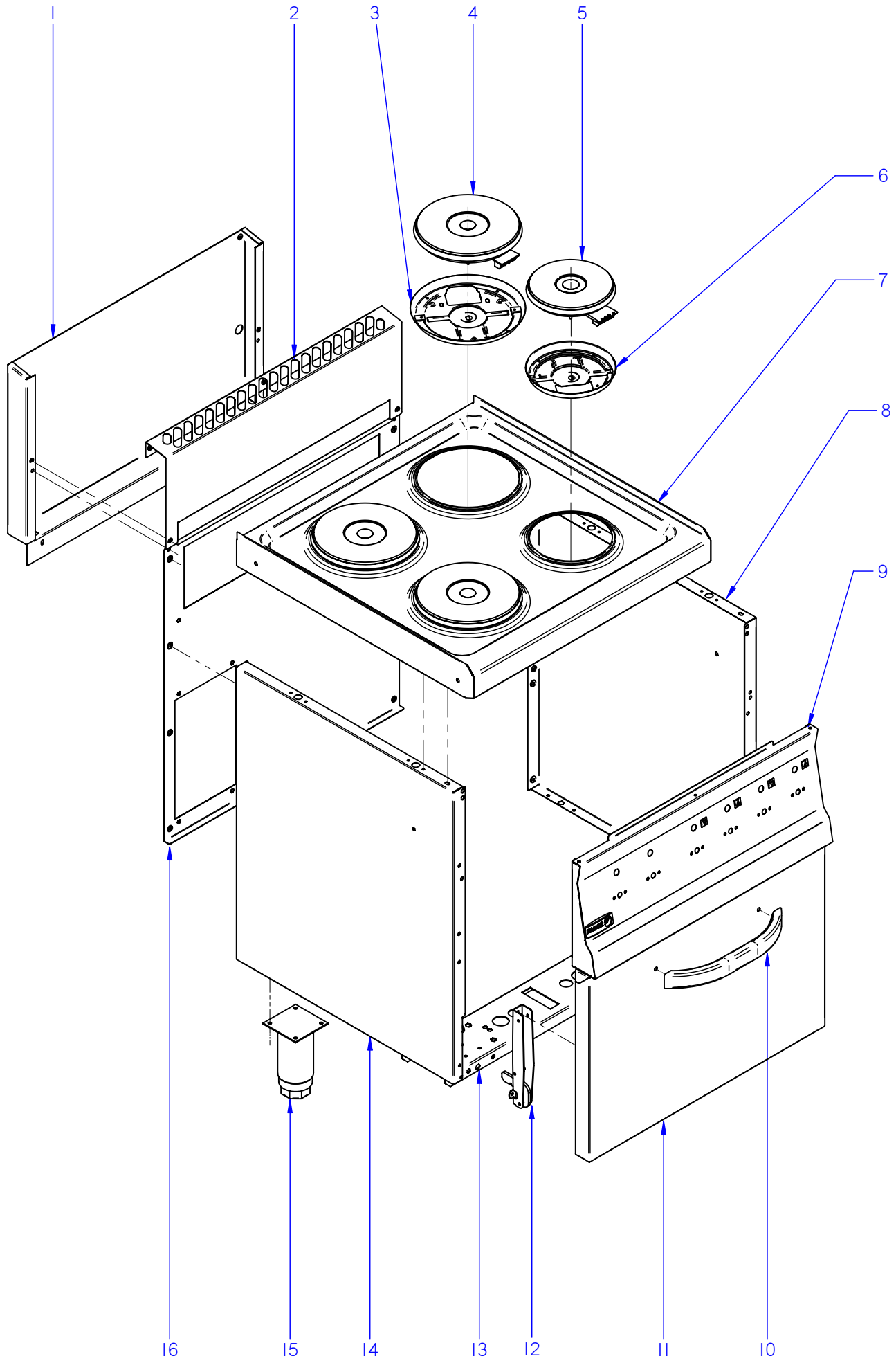

ITEM MARCADO EN COLOR = REPUESTO RECOMENDADO
COLOURED ITEM = RECOMMENDED SPARE PART

N plano	Firma	Fecha	Aparato	MUEBLE	Lamina	
C-2377		2009-06	COCINA CE6-41		2	Fagor Industrial S.Coop. FAGOR Oñate

MOD.	COCINAS /RANGES	ZONA	MUEBLE / UNIT	PLANO	C-2377

ITEM	CODIGO	DENOMINACION	TEXTO	CE6-41							NOTAS
1	J042801000	PROTECCION CHIMENEA POST.	PROTECTION CHIMEMEY POS.	1							
	Q419005000	REMACHE 4X8 ALMG3 / ALUMINIO	RIVET 4X8 ALMG3 / ALUMINIUM	2							
2	J142813000	PROTECCION CHIMENEA ANT. 600	PROTECTION CHIMENEY ANT	1							ELIMINADA 01.04.2010
2	J142830000	PROTECCION CHIMENEA ANT. 600	PROTECTION CHIMENEY ANT	1							INTRODUC. 01.04.2010
	Q012031000	TORNILLO EXAGONAL M5x10 A304	HEXAGONAL BOLT M5x10 A304	4							
	Q302022000	ARANDELA 16x6x1,2 A304	WASHER 16x6x1.2 A304	4							
3	J032601000	CAZOLETA 2000W	CASING 2000W	3							
4	J033001000	PLACA PUNTO ROJO 2000W-230V	RED POINT PLATE 2000W-230V	3							
5	U803002000	PLACA PUNTO ROJO 1500W-230V	RED POINT PLATE 500W-230V	1							
6	U793031000	CAZOLETA 1500W.ULGOR	CASING1500W.ULGOR	1							
	Z608410000	CASQUILLO AMARRE TECLADO	KEYBOARD ANCHORAGE BUSHI	4							
	Q162040000	TUERCA EXAGONAL M6	HEXAGONAL NUT M6	4							
	Q302022000	ARANDELA 16X6X1.2 A.304	WASHER 16X6X1.2 A.304	4							
7	J035410000	ENCIMERA CE6-40 COMPL.	TOP CE6-40 COMPL.	1							
	Q221342000	REMACHE EXAGONAL M5	HEXAGONAL RIVET M5	4							
	X012612000	PITON CIERRE	LOCK SPIKE	2							ELIMINADA 01.04.2010
	Z442919000	PITON CIERRE	LOCK SPIKE	2							INTRODUC. 01.04.2010
	Q221342000	REMACHE EXAGONAL M5	HEXAGONAL RIVET M5	2							
8	J022802000	PANEL LATERAL DCHO CG6-41	LATERAL RIGHT RANGE CG6-41	1							ELIMINADA 01.04.2010
8	J022816000	PANEL LATERAL DCHO CG6-41	LATERAL RIGHT RANGE CG6-41	1							INTRODUC. 01.04.2010
	Q419005000	REMACHE 4X8 ALMG3 / ALUMINIO	RIVET 4X8 ALMG3 / ALUMINIUM	4							
	X010503000	CIERRE MUELLE	LOCK SPRING	2							ELIMINADA 01.04.2010
	Z442918000	CLIP CIERRE	LOCK SPRING	2							INTRODUC. 01.04.2010
	Q419007000	REMACHE TUBULAR C/V D3.2X6	TUBULAR RIVET C/V D3.2X6	4							
	Q221342000	REMACHE EXAGONAL M5	HEXAGONAL RIVET M5	1							
9	J042803000	PORTAMANDOS COMPL. CE6-41	CONTROL HOLDER CE6-41	1							
	U022836000	ESCUDO FAGOR	FAGOR EMBLEM	1							
	Q221023000	CLIP SUJECIÓN RÁPIDA Ø5	RAPID CONNECT CLIP Ø5	2							
	Q419005000	REMACHE 4x8 ALMG3 / ALUMINIO	RIVET 4X8 ALMG3 / ALUMINIUM	6							
	Q012031000	TORNILLO EXAGONAL M5x10 A304	HEXAGONAL BOLT M5x10 A304	2							
	Q302022000	ARANDELA 16x6x1,2 A304	WASHER 16x6x1.2 A304	2							

MOD.	COCINAS /RANGES	ZONA	MUEBLE / UNIT	PLANO	C-2377

ITEM	CODIGO	DENOMINACION	TEXTO	CE6-41							NOTAS
10	Z400542000	ASA LVS.	HANDLE LVS.	1							
	Q012041000	TORNILLO EXAGONAL M6x10	HEXAGONAL BOLT M6x10	2							
	Q302022000	ARANDELA 16x6x1,2 A304	WASHER 16x6x1.2 A304	2							
11	J040501000	PUERTA DE HORNO	OVEN DOOR	1							
12	U020528000	BISAGRA CIERRE HORNO	OVEN LOCK HINGE	2							
	Q152022000	TORNILLO M6x8	BOLT M6x8	6							
13	J002613000	LISTON SOPORTE PATAS	TIEDOWN SUPPORTS MB6-40	2							
	Q221343000	REMACHE EXAGONAL M6	HEXAGONAL RIVET M6	4							
	Q221342000	REMACHE EXAGONAL M5	HEXAGONAL RIVET M5	1							
14	J022801000	PANEL LATERAL IZDO. CG6-41	LATERAL LEFT RANGE CG6-41	1							ELIMINADA 01.04.2010
14	J022815000	PANEL LATERAL IZDO. CG6-41	LATERAL LEFT RANGE CG6-41	1							INTRODUC. 01.04.2010
	Q419005000	REMACHE 4X8 ALMG3 / ALUMINIO	RIVET 4X8 ALMG3 / ALUMINIUM	4							
	X010503000	CIERRE MUELLE	LOCK SPRING	2							ELIMINADA 01.04.2010
	Z442918000	CLIP CIERRE	LOCK SPRING	2							INTRODUC. 01.04.2010
	Q419007000	REMACHE TUBULAR C/V D3.2X6	TUBULAR RIVET C/V D3.2X6	4							
	Q221342000	REMACHE EXAGONAL M5	HEXAGONAL RIVET M5	1							
15	X260151000	PATA REGULABLE	ADJUSTABLE LEG	4							
	Q411304000	REMACHE AVIBULB Ø 4,8	AVIBULB RIVET Ø 4.8	16							
16	J022805000	PANEL POSTERIOR CE6-41	REAR PANEL CE6-41	1							
	Q419005000	REMACHE 4X8 ALMG3 / ALUMINIO	RIVET 4X8 ALMG3 / ALUMINIUM	8							
	Q221342000	REMACHE EXAGONAL M5	HEXAGONAL RIVET M5	2							

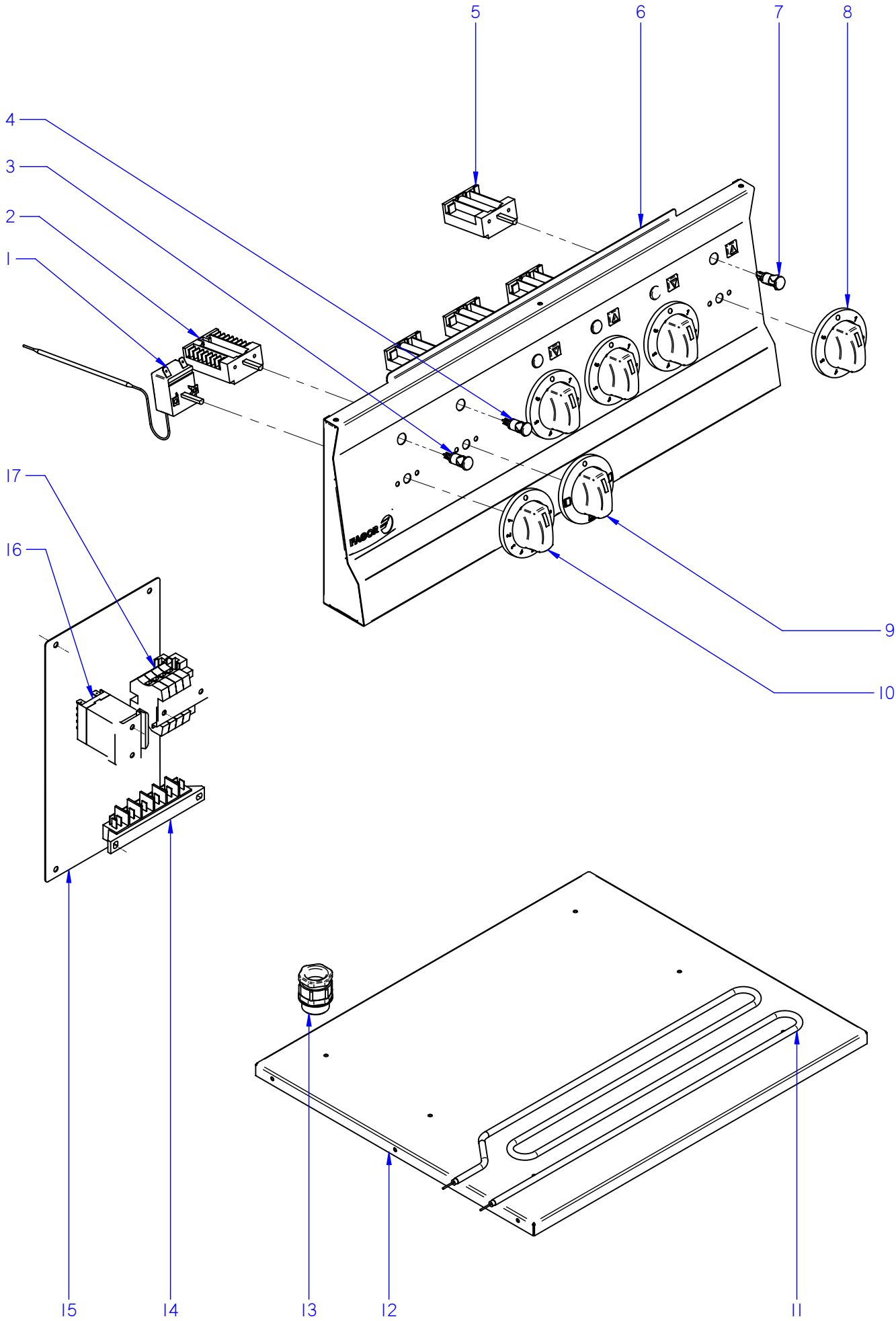

ITEM MARCADO EN COLOR = REPUESTO RECOMENDADO
COLOURED ITEM = RECOMMENDED SPARE PART

N plano	Firma	Fecha	Aparato	CONJUNTO FUNCIONAL	Lamina	
C-2378		2009-06	COCINAS CE6-20 / 40 / 41		3	Fagor Industrial S.Coop. FAGOR Onate

MOD.	COCINAS /RANGES	ZONA	CONJUNTO FUNCIONAL / FUNCTIONAL UNIT	PLANO	C-2378

ITEM	CODIGO	DENOMINACION	TEXTO	CE6-20	CE6-40	CE6-41					NOTAS
1	X153000000	TERMOSTATO 50-310 C	THERMOSTAT 50-310 C	_	_	1					
	Q151320000	TOR. ALOMADO M4X6 H.ZINCADO	CURVED SCREW M4X6 H. ZINC	_	_	2					
2	U673006000	CONMUTADOR	SWITCH	_	_	1					
	Q151320000	TOR. ALOMADO M4X6 H.ZINCADO	CURVED SCREW M4X6 H. ZINC	_	_	2					
3	R693055000	PILOTO VERDE 41227000C7	GREEN PILOT 41227000C7	_	_	1					
4	R693056000	PILOTO AMBAR 41227000A4	AMBER PILOT 41227000A4	_	_	1					
5	U673007000	CONMUTADOR EGO	EGO SWITCH	2	4	4					
	Q151320000	TOR. ALOMADO M4X6 H.ZINCADO	CURVED SCREW M4X6 H. ZINC	4	8	8					
6	J242802000	PORTAMANDOS COMPL. CE6-20	CONTROL HOLDER CE6-20	1	_	_					
6	J242804000	PORTAMANDOS COMPL. CE6-40	CONTROL HOLDER CE6-40	_	1	_					
6	J042803000	PORTAMANDOS COMPL. CE6-41	CONTROL HOLDER CE6-41	_	_	1					
7	R693056000	PILOTO AMBAR 41227000A4	AMBER PILOT 41227000A4	2	4	4					
8	U952101000	MANDO Ø6 CONMUTADOR-MESA	CONTROL Ø6 SWITCH-BENCH	2	4	4					
9	U952102000	MANDO Ø6 CONMUTAD.-HORNO	CONTROL Ø6 SWITCH-OVEN	_	_	1					
10	X482101000	MANDO Ø6 TERMOSTAO-HORNO	CONTROL Ø6 THERM. -OVEN	_	_	1					
11	J043002000	RESISTENCIA 1000W-230V SNACK	RESISTOR 1000W-230V SNACK	_	_	6					
12	J042603000	BASE RESISTENCIAS CE6-41	SUPP. RESISTORS	_	_	1					
	Q419005000	REMACHE 4X8 ALMG3 / ALUMINIO	RIVET 4X8 ALMG3 / ALUMINIUM	_	_	8					
13	R023013000	PRENSA ESTOPAS PG-21	STUFFING BOX PG-21	1	1	1					
14	R253044000	REGLETA AUXILIAR FV-122	AUXILIARY TERMINAL STRIP FV-	1	1	1					
	Q152004000	TORNIL. APLASTADO M5X13 A 304	FLAT HEADED SCREW M5x13 A 3	2	2	4					
15	J052805000	TAPA POSTERIOR CE6-41	REAR COVER CE6-41	_	_	1					
	Q152004000	TORNIL. APLASTADO M5X13 A 304	FLAT HEADED SCREW M5x13 A 3	_	_	4					
16	Z213007000	CONTACTOR 230 V. 50-60 HZ	CONTACTOR 230 V. 50-60 HZ	_	_	1					
	Z123018000	GUIA CONTACTOR L-55	CONTACTOR GUIDE L-55	_	_	1					
	Q419005000	REMACHE 4X8 ALMG3 / ALUMINIO	RIVET 4X8 ALMG3 / ALUMINIUM	_	_	2					

MOD.	COCINAS /RANGES	ZONA	CONJUNTO FUNCIONAL / FUNCTIONAL UNIT	PLANO	C-2378

ITEM	CODIGO	DENOMINACION	TEXTO	CE6-20	CE6-40	CE6-41					NOTAS
17	P453025000	BORNES 10 WDU-10203.O	TERMINALS 10 WDU-10203.O	3	3	3					
	P453026000	BORNE TIER 10 WPE-10103.O	TERMINAL TIER 10 WPE-10103.O	1	1	1					
	Z263302000	BORNA PASO AZUL	BLUE TAP TERMINAL	1	1	1					
	Z263303000	TOPE FINAL	END STOP	1	1	1					
	Z103083000	GUIA CONTACTOR L-73 "	CONTACTOR GUIDE L-73 "	1	1	1					
	Q419005000	REMACHE 4X8 ALMG3 / ALUMINIO	RIVET 4X8 ALMG3 / ALUMINIUM	2	2	2					

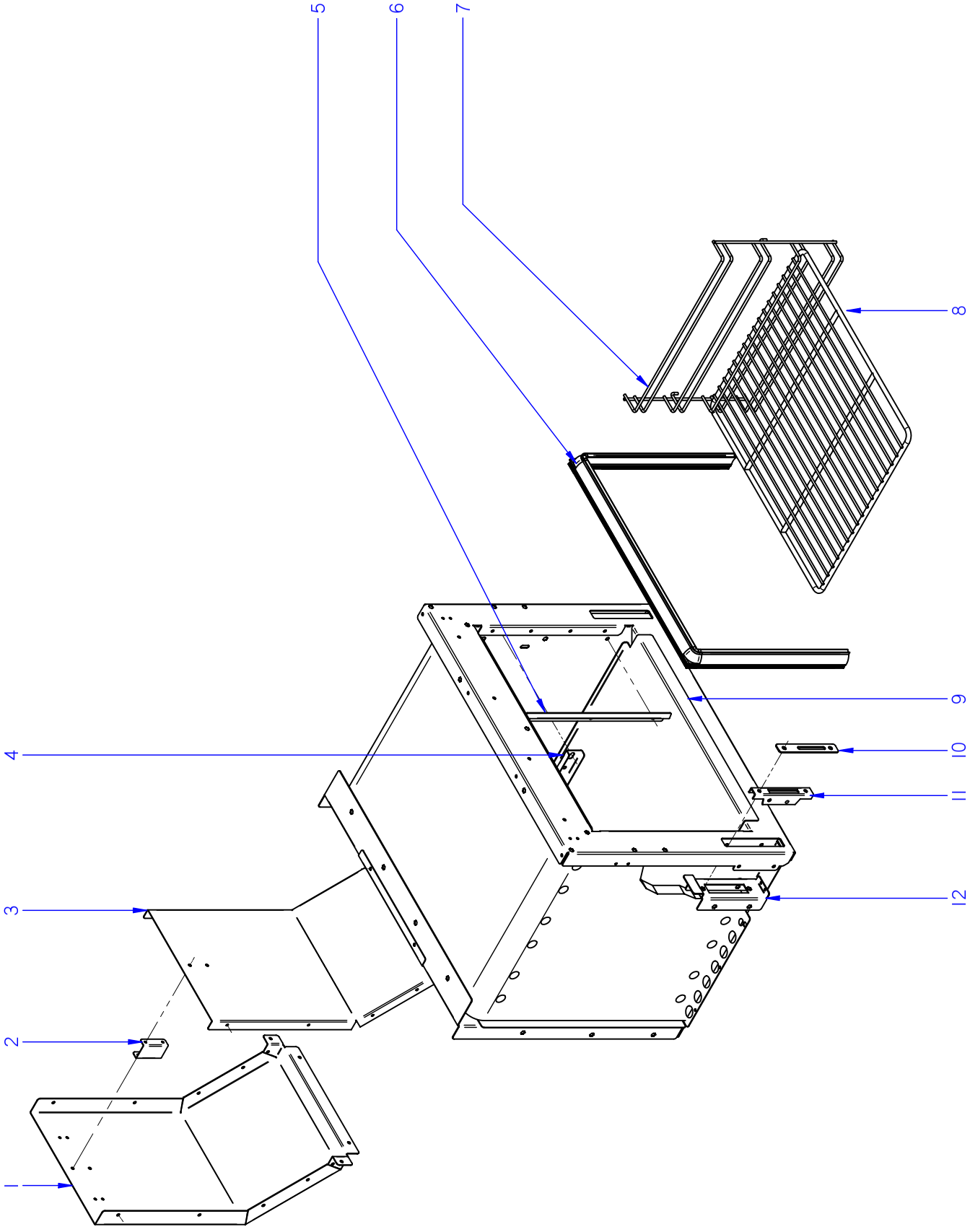

ITEM MARCADO EN COLOR = REPUESTO RECOMENDADO
COLOURED ITEM = RECOMMENDED SPARE PART

N plano	Firma	Fecha	Aparato	HORNO	Lamina	
C-2379		2009-06	COCINA CE6-41		4	Fagor Industrial S.Coop. Oñate FAGOR

MOD.	COCINAS /RANGES	ZONA	HORNO / OVEN	PLANO	C-2379

ITEM	CODIGO	DENOMINACION	TEXTO	CE6-41							NOTAS
1	J022602000	POSTERIOR CHIMENEA CG6-41	REAR FLUEPIPE CG6-41	1							
	Q419005000	REMACHE 4X8 ALMG3 / ALUMINIO	RIVET 4X8 ALMG3 / ALUMINIUM	4							
2	J022608000	SEPAR. CHIMENEA HORNO SNACK	SEPAR. OVEN FLUEPIPE SNACK	1							
	Q419005000	REMACHE 4X8 ALMG3 / ALUMINIO	RIVET 4X8 ALMG3 / ALUMINIUM	4							
3	J022603000	ANTERIOR CHIMENEA CG6-41	FRONT FLUEPIPE CG6-41	1							
	Q419005000	REMACHE 4X8 ALMG3 / ALUMINIO	RIVET 4X8 ALMG3 / ALUMINIUM	12							
4	U055644000	FIJACION BULBO	FASTENING BULB	1							
	Q412000000	REMACHE TUBULAR 4x8	TUBULAR RIVET 4x8	2							
5	J045610000	SUJECCION JUNTA PUERTA	DOOR SEAL FASTENING	2							
	Q012031000	TORNILLO EXAGONAL M5x10 A304	HEXAGONAL BOLT M5x10 A304	6							
	Q302022000	ARANDELA 16x6x1,2 A304	WASHER 16x6x1.2 A304	6							
6	J025610000	JUNTA HORNO COMPL.SNACK	OVEN DOOR SEAL SNACK	1							
7	J045609000	GUIA BANDEJAS HORNO SNACK	OVEN TRAY GUIDE SNACK	2							
8	J045613000	PARRILLA DE HORNO SNACK	SNACK OVEN GRILLE	1							
9	J045608000	SOLERA DE HORNO	OVEN FLOOR SNACK	1							ELIMINADA 02.11.2009
9	J045614000	SOLERA DE HORNO	OVEN FLOOR SNACK	1							INTRODUC. 02.11.2009
10	J045612000	EMBELLEC. GUIA BISAGRA SNACK	TRIM HINGE GUIDE SNACK	4							
	Q152045000	TORNILLO AMARRE M6X25	FASTENING BOLT M6X25	4							
11	U010512000	GUIA DE BISAGRA	HINGE GUIDE	2							
12	J042604000	SOPORTE BISAGRA PUERTA	SUPPORT DOOR HINGE	2							
	Q221342000	REMACHE EXAGONAL M5	HEXAGONAL RIVET M5	4							
	Q419005000	REMACHE 4X8 ALMG3 / ALUMINIO	RIVET 4X8 ALMG3 / ALUMINIUM	2							
	Q012031000	TORNILLO EXAGONAL M5X10 A304	HEXAGONAL BOLT M5X10 A304	2							
	Q302022000	ARANDELA Ø16X6X1.2 A.304	WASHER 16X6X1.2 A.304	5							

MOD.	COCINAS /RANGES	ZONA	VARIOS / MISCELLANEOUS	PLANO	

ITEM	CODIGO	DENOMINACION	TEXTO	CE6-20	CE6-40	CE6-41					NOTAS
	J036501000	FOLLETO INSTRUCCIÓN. CE-600	INSTRUCTION LEAFLE. CE-600	1	1	1					
	J033004000	ESQUEMA TEORICO ADH. CE6-20	THEO. DIAGRAM LABELCE6-20	1	_	_					HB-80553
	J033005000	ESQUEMA TEORICO ADH. CE6-40	THEO. DIAGRAM LABELCE6-40	_	1	_					HC-81207
	U673001000	ESQUEMA TEORICO ADH. CE6-41	THEO. DIAGRAM LABELCE6-41	_	_	1					HC-71190
	J033007000	PLANO DE MONTAJE CE6-	CE6- ASSEMBLY PLAN	1	1	1					HC-81209
	U653003000	CABLEADO PORTAM. MESA	CONTROL HOLDER WIRING TAB	1	_	_					
	U673009000	CABLEADO BORNAS A CONMUT.	TERMINAL WIRING TO SWITCH	_	1	1					
	U803010000	CABLEADO A PLACA	WIRING TO PLATE	2	4	4					
	U803007000	CABLEADO HORNO CE-741	OVEN WIRING CE-741	_	_	1					
	U803008000	CABLEADO AUXILIAR CE-741	AUX. WIRING CE-741	_	1	1					

CE6-20

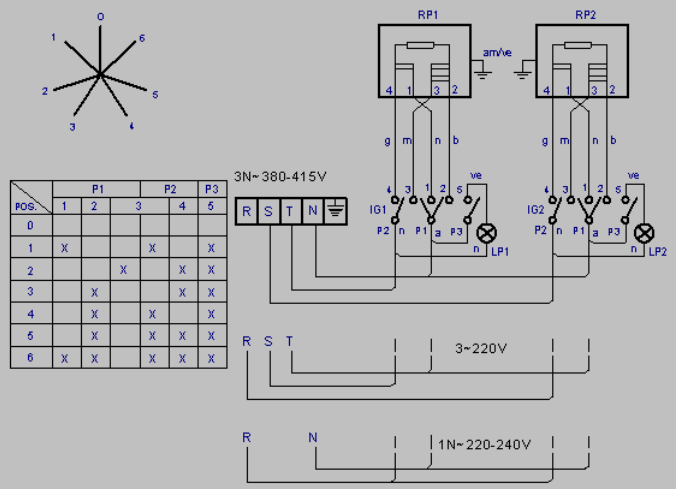

POS.	P1	P2	P3			
	1	2	3	4	5	6
0						
1	X			X		X
2			X		X	X
3		X			X	X
4		X		X		X
5		X		X	X	X
6	X	X		X	X	X

m = marron-brown
g = gris-grey
n = negro-black
a = azul-blue
b = blanco-white
ve = verde-green
am/ve = amarillo/verde-yellow/green

-	Theoretical diagram: CE6-20	-	-	J033004000	-
Zk./Nº	Pieza	Cant.	Materiala/Material	Klas. zk/Nº Clas.	Gainazal akabera/Tratamiento

Zk./Nº	Aldaketa/Modificaciones	Nork proposatua/Propuesta de	Data/Fecha
-	-	-	-
-	-	-	-
-	-	-	-
-	-	-	-
-	-	-	-

Perdoi orokorrak
Tolerancias generales

< 5 ± 0.2 | 5 ÷ 25 ± 0.4 | 25 ÷ 50 ± 0.6 | 50 ÷ 100 ± 0.8 | >100± 1 | α ± 1

	Sinadura/Firma	Data/Fecha
Marraztua/Dibujado	e.carrascal	2008-11-25
Proiektatua/Proyectado	e.carrascal	2008-11-25
Egiaztatua/Comprobado	l.alberdi	2008-11-25

FAGOR
Fagor Industrial,Koop.Elk, Mugatua

Gainazal perdoia
Mecanizado superficial
—

Eskala/Escala
-

COOKING

Plano Zk./Plano Nº
HB-80553

- Zk. ord. du
- Zk.gaitik ord.

Plano hau ezin daiteke erabili, ez berriztatu, gure baimenik gabe.

CE6-40

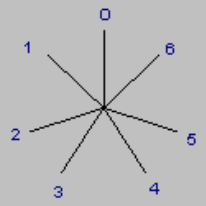

POS.	P1			P2		P3
	1	2	3		4	5
0						
1	X			X		X
2			X		X	X
3		X			X	X
4		X		X		X
5		X		X	X	X
6	X	X		X	X	X

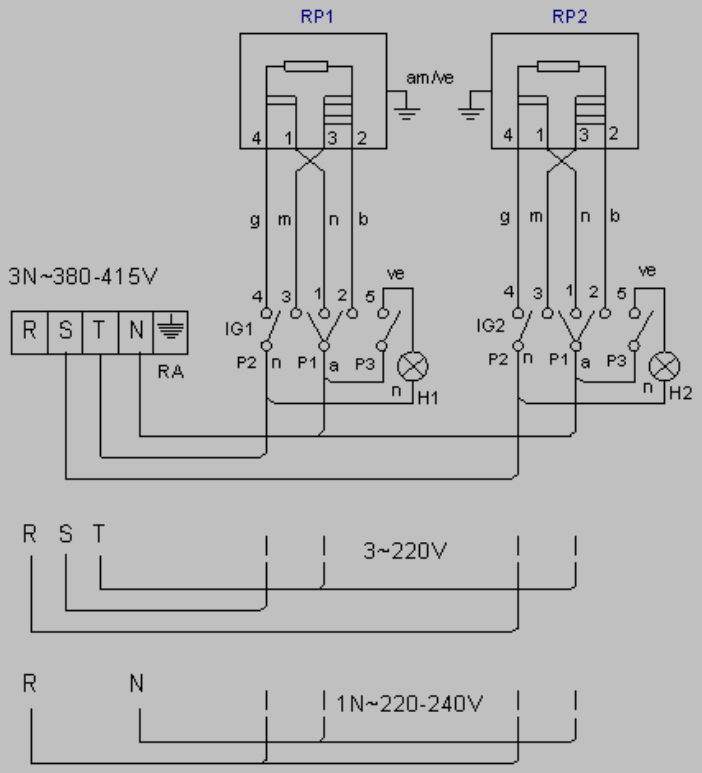

m = marron-brown

g = gris-grey

n = negro-black

a = azul-blue

b = blanco-white

ve = verde-green

am/ve = amarillo/verde-yellow/green

HP1, HP2: Lámpara Calentamiento de Placas/Heating lamps

IG1, IG2: Conmutadores de placas eléctricas/Main switch (elect

RP1, RP2: Placas eléctricas/Electrical plates

-	Theoretical diagram: CE6-40	-	-	J033005000	-
Zk./Nº	Pieza	Cant.	Materiala/Material	Klas. zk/Nº Clas.	Gainazal akabera/Tratamiento
Zk./Nº	Aldaketa/Modificaciones		Nork proposatua/Propuesta de	Data/Fecha	Perdol orokorrak Tolerancias generales
-	-		-	-	
-	-		-	-	< 5 ± 0.2 / 50 ÷ 100 ± 0.8
-	-		-	-	5 ÷ 25 ± 0.4 / >100± 1
-	-		-	-	25 ÷ 50 ± 0.6 / α ± 1
-	-		-	-	

	Sinadura/Firma	Data/Fecha
Marraztua/Dibujado	e.carrancal	2008-11-21
Proiektatua/Proyectado	e.carrancal	2008-11-21
Egiaztatua/Comprobado	[signature]	2008-11-21

FAGOR

Fagor Industrial, Koop. Elk, Mugatua

Gainazal perdola
Mecanizado superficial

—

Eskala/Escala

-

COOKING

Plano Zk./Plano Nº
HC-81207

- Zk. ord. du

Plano hau ezin daiteke erabili, ez berriztatu, gure baimenik gabe.

- Zk. gaitik ord.

CE 941 CE 741 CE 641

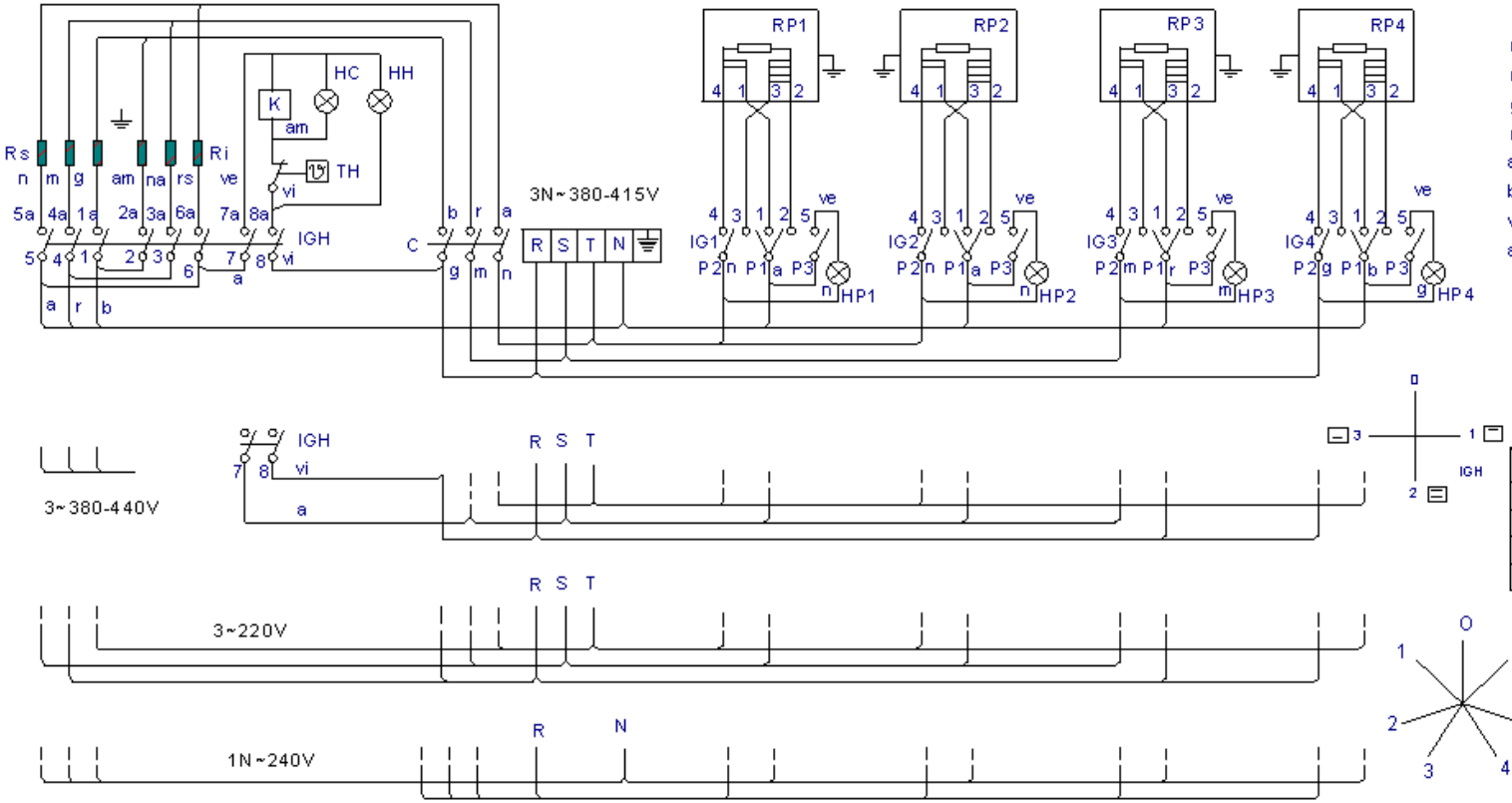

r = rojo-red-rouge
m = marron-brown-marron
g = gris-grey-gris
n = negro-black-noir
a = azul-blue-bleu
b = blanco-white-blanc
vi = violeta-violette-violet
am = amarillo-yellow-jaune
na = naranja-orange-orange
rs = rosa-rose-pink
ve = verde-green-vert
am/ve = amarillo/verde-yellow/green-jaune/vert

	1_2 1a	2a	3_4 3a	4a	5_6 5a	6a	7 7a	8 8a
0								
1	X			X	X		X	X
2	X	X	X	X	X	X	X	X
3		X	X			X	X	X

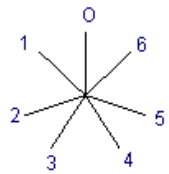

IG POS.	P1 1	2	3	P2 4	P3 5
0					
1	X			X	X
2			X	X	X
3		X		X	X
4		X		X	X
5		X		X	X
6	X	X		X	X

HPx: Lampara Calentamiento Placas / Heating lamp (electrical plates)
IGx: Conmutadores de placas electricas / Main switch (electrical plates)
IGH: Conmutador General Horno / Oven main switch
HH: Lampara Horno Encendido / Main lamp (oven)
HC: Lampara Calentamiento Horno / Heating lamp (oven)
Ri: Resistencia Horno Inferior / Lower resistance (oven)
Rs: Resistencia Horno Superior / Top resistance (oven)
RPx: Placas electricas / Electrical plates
BH: Termostato de Horno / Thermostat (oven)
TFR: Transformador / Transformer
K: Contactor / Contactor

U673001000

	Esquema teorico adhesivo			U-673001		
N°	Pieza	Cant.	Material	N° Clasificacion	Acabado	
N°	Modificacion		Propuesta de	Fecha	Tolerancias generales	
					<5±	50-100± :
					5-25± :	>100±
					25-50± :	<X±

	Firma	Fecha
Dibujado	Implazaola	31.05.05
Proyectado		
Comprobado	Leto g	

FAGOR
Fagor Industrial, Koop.Ek, Mugatua

Mecanizado superficial

Escala 1/1

COCINAS

Plano numero HC-71190

Sustituye al N°

Sustituido por

Plano hauez dalieke erabilez herriz lagure haiteriz gabe

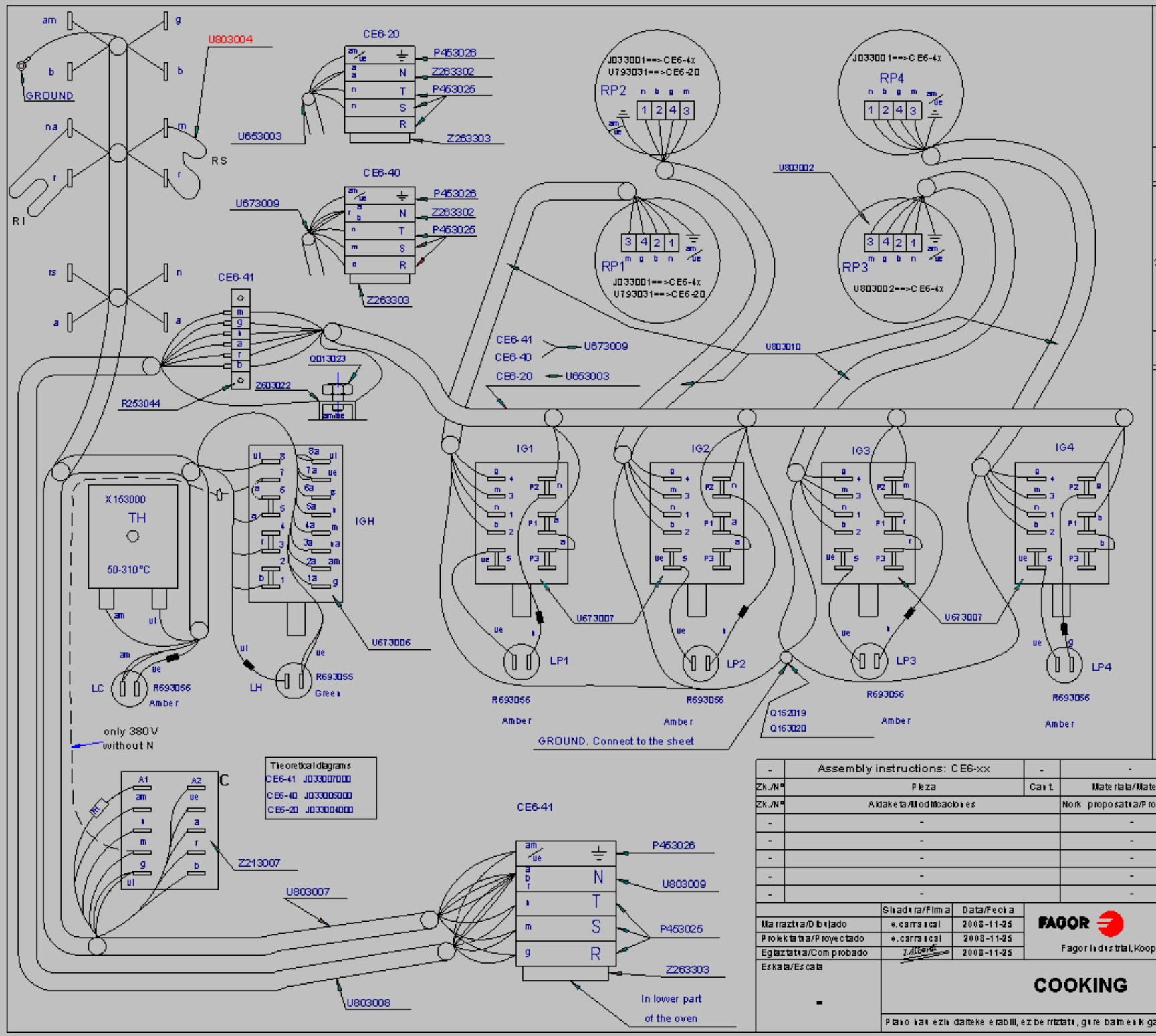

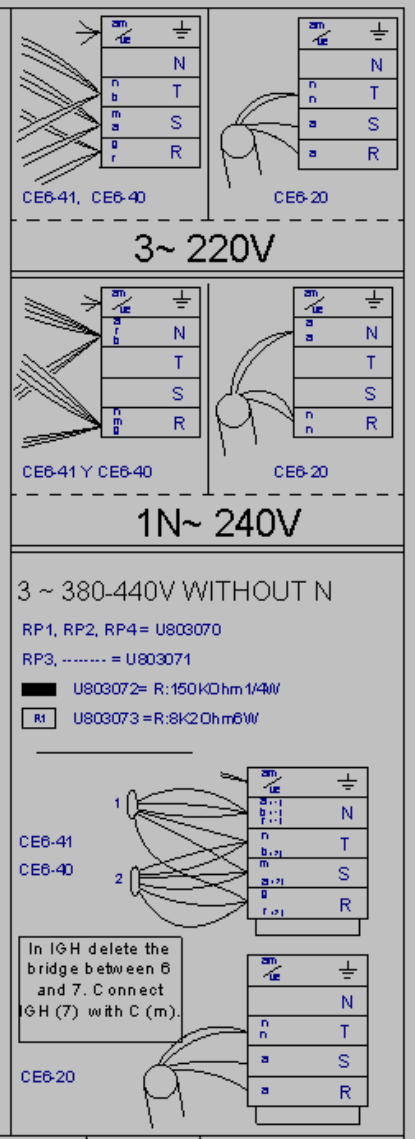

-	Assembly instructions: CE6-xx	-	-	J033007000	-
Zk./Nº	Pieza	Cant.	Materiala/Material	Klas. zk/Nº Clas.	Gainazal akabera/Tratamiento
Zk./Nº	Aldaketa/Modificaciones		Nork proposatua/Propuestade	Data/Fecha	Perdol orokorrak Tolerancias generales
-	-		-	-	
-	-		-	-	< 5 ± 0.2 / 50 ÷ 100 ± 0.8
-	-		-	-	5 ÷ 25 ± 0.4 / >100± 1
-	-		-	-	25 ÷ 50 ± 0.6 / α ± 1
-	-		-	-	

	Sinadura/Firma	Data/Fecha
Marraztua/Dibujado	e.carrancal	2008-11-25
Proiektatua/Proyectado	e.carrancal	2008-11-25
Egiaztatua/Comprobado	[signature]	2008-11-25

FAGOR

Fagor Industrial, Koop. Elk., Mugatua

Gainazal perdola
Mecanizado superficial
—

Eskala/Escala
-

COOKING

Plano Zk./Plano Nº
HC-81209

- Zk. ord. du
- Zk. gaitik ord.

Plano hau ezin daiteke erabili, ez berriztatu, gure baimenik gabe.