Catalogue pieces detachées
LP6 - ed. 2004

1 - LAVAGE INFERIEUR
2 - LAVAGE SUPERIEUR
3 - CUVE LAVAGE
4 - COMPOSANTS RINÇAGE
5 - BOILER
6 - TABLEAU ELECTRIQUE
7 - PORTE
8 - PORTE
9 - GLISSIERE ET FILTRES
10 - SOCLE
11 - CARROSSERIE CAPOTTE
12 - CARROSSERIE CAPOTTE

lamber	LAVAGGIO INFERIORE - LAVAGE INFERIEUR LOWER WASHING - UNTERER WASCHROHR	MOD. **LP6-LP8**	TAV. **1 C** ED. 05/2004

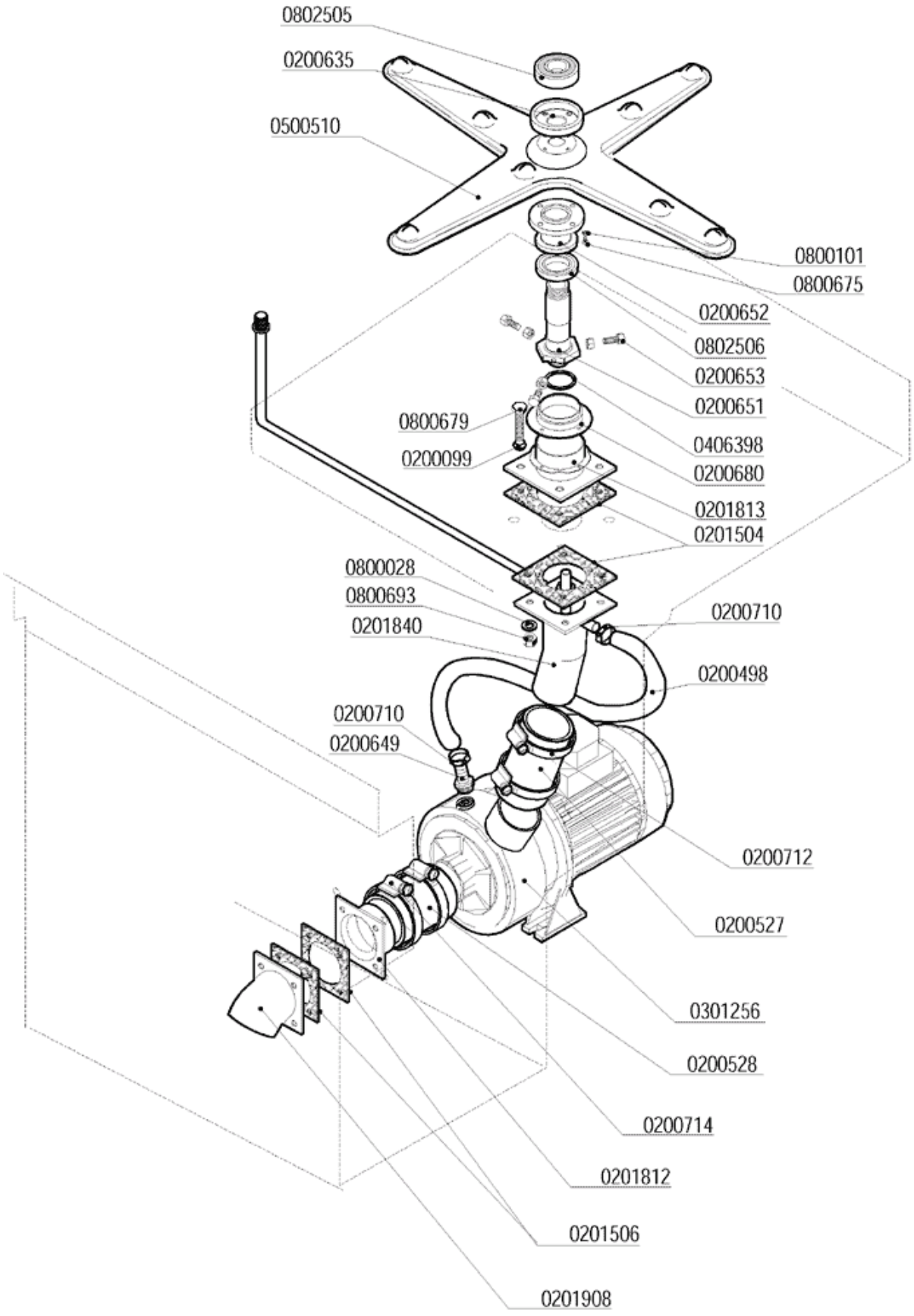

lamber	LAVAGGIO SUPERIORE - LAVAGE SUPERIEUR UPPER WASHING - OBERER WASCHROHR	MOD. **LP6-LP8**	TAV. **2 C** ED. 05/2004

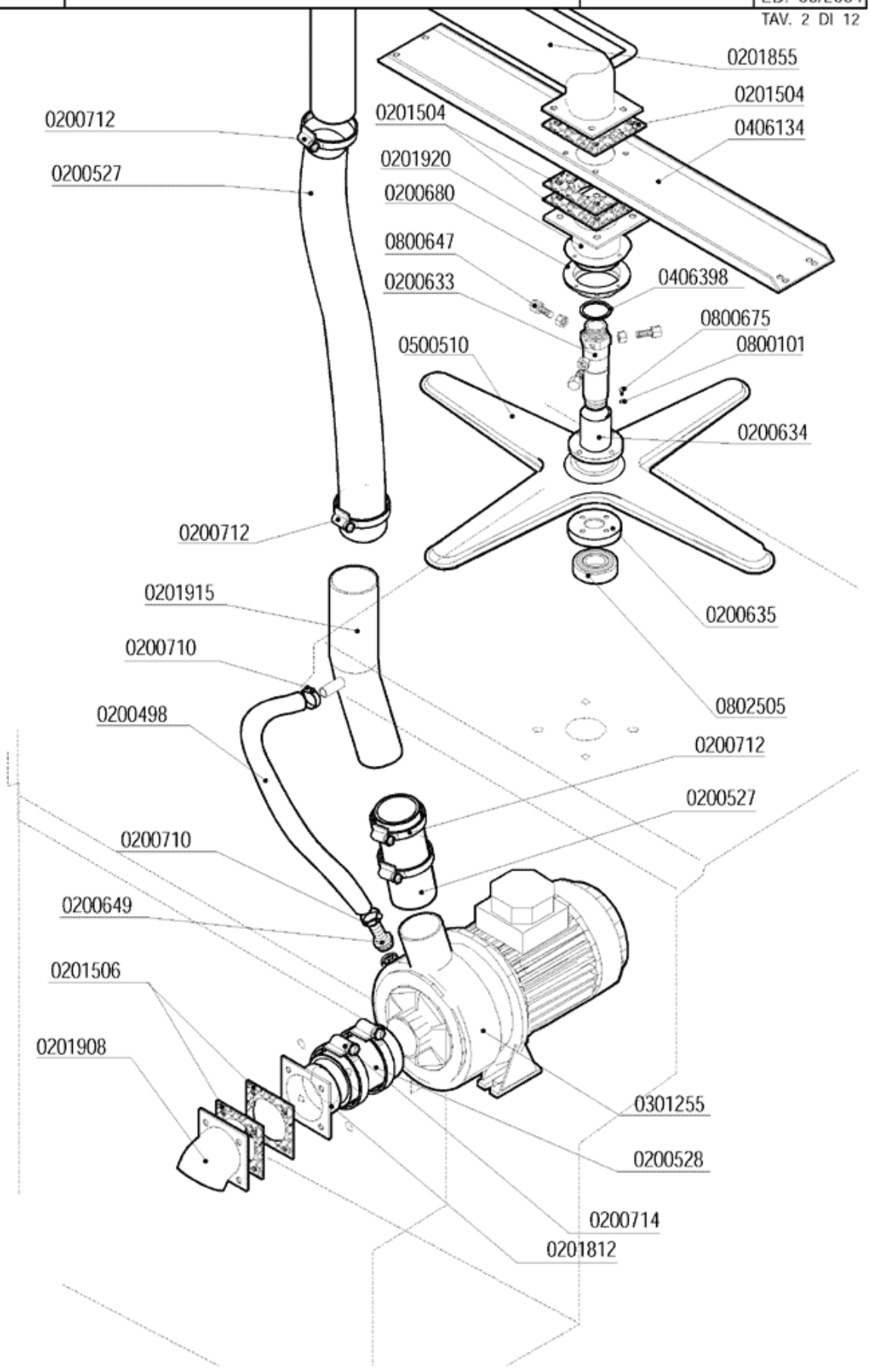

lamber	VASCA LAVAGGIO - CUVE LAVAGE WASH TANK - WASCHTANKROHR	MOD. **LP6-LP8**	TAV. **3 C** ED. 05/2004

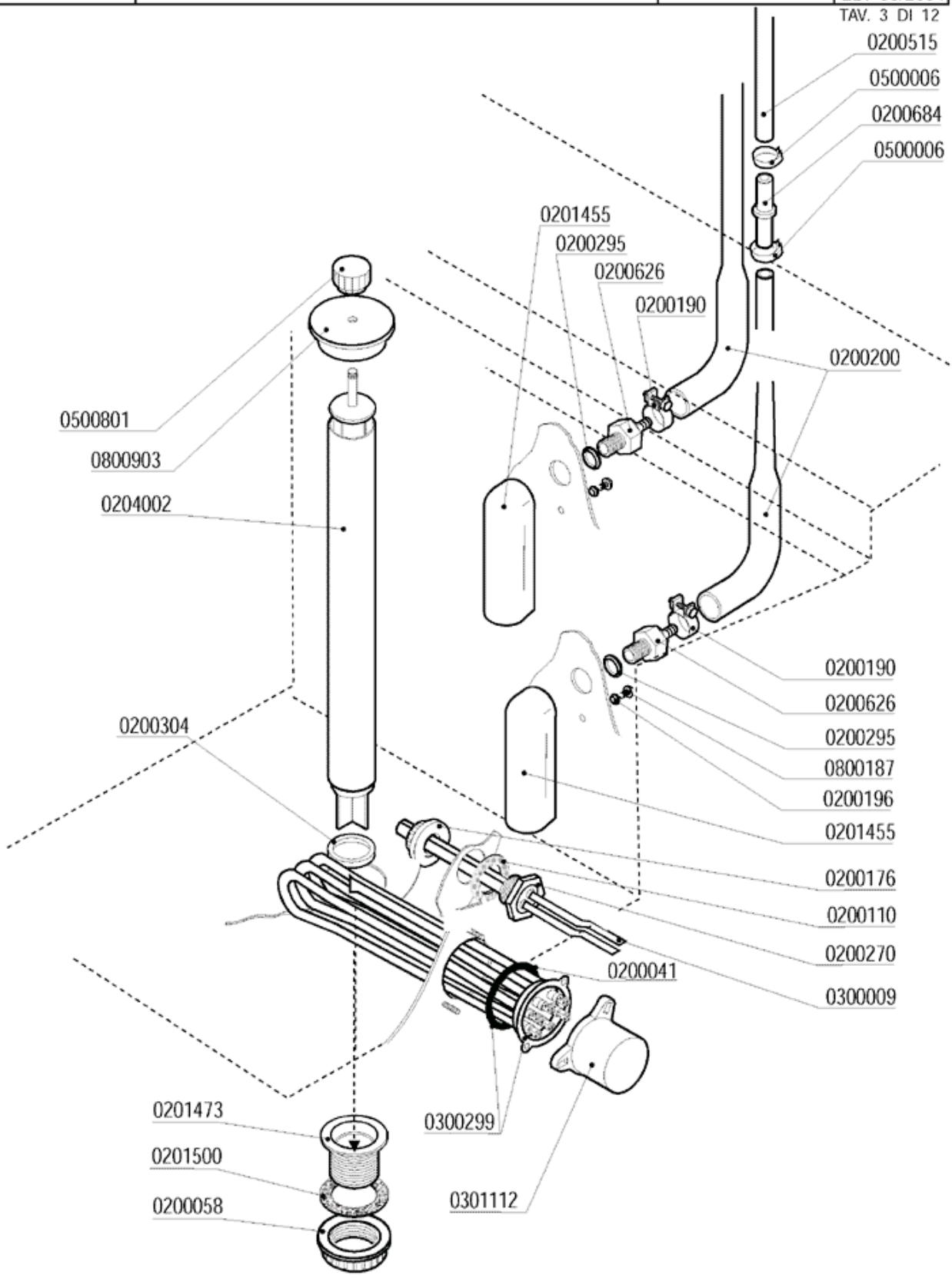

lamber	GRUPPO RISCIACQUO - COMPOSANTS RINCAGE RINSE COMPONENTS - NACHSPÜLROHR	MOD. **LP6-LP8**	TAV. **4 C** ED.05/2004

TAV.4 DI 12

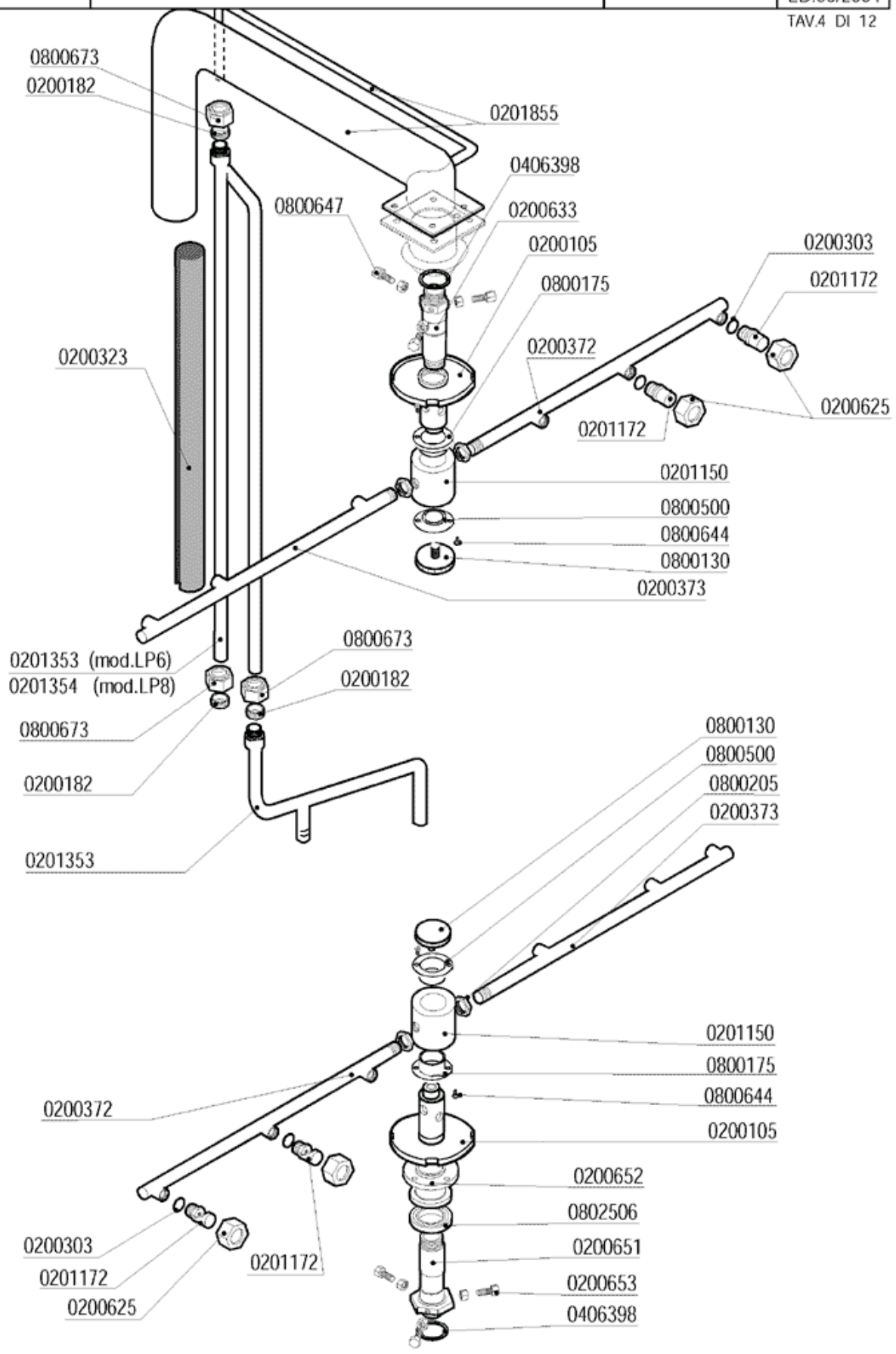

lamber	GRUPPO BOILER DISTRIBUZIONE ACQUA SURCHAUFFEUR - BOILER - BOILER	MOD. **LP6-LP8**	TAV. **5 C** ED. 05/2004

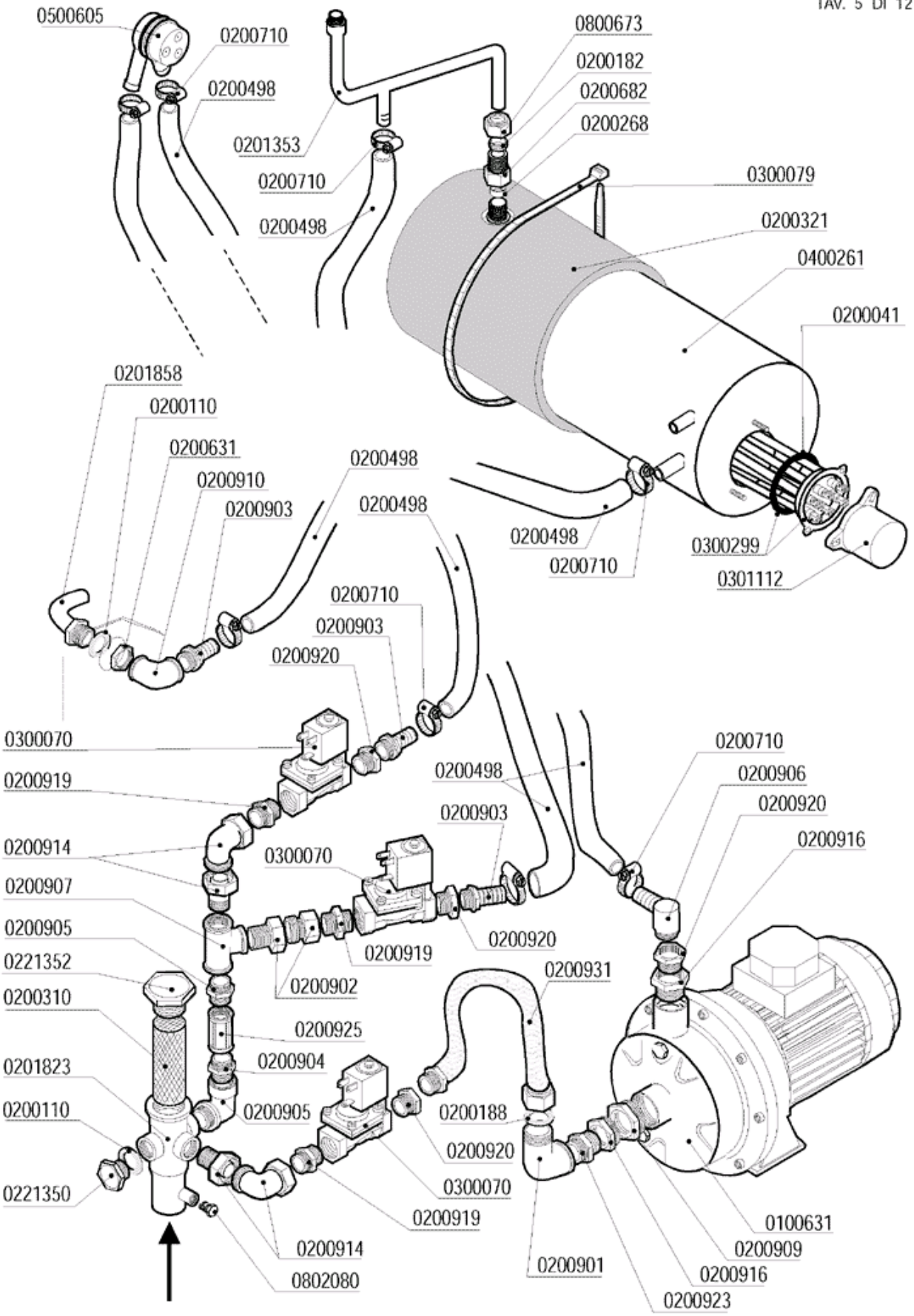

lamber

QUADRO ELETTRICO - TABLEAU ELECTRIQUE
CONTROL BOX - ELEKTRO SCHALTTAFEL

MOD. LP6-LP8

TAV. 6 C

ED. 05/2004

TAV. 6 DI 12

lamber	SPORTELLO - PORTE DOOR - TÜR	MOD. **LP6**	TAV. **7 C** ED. 05/2004

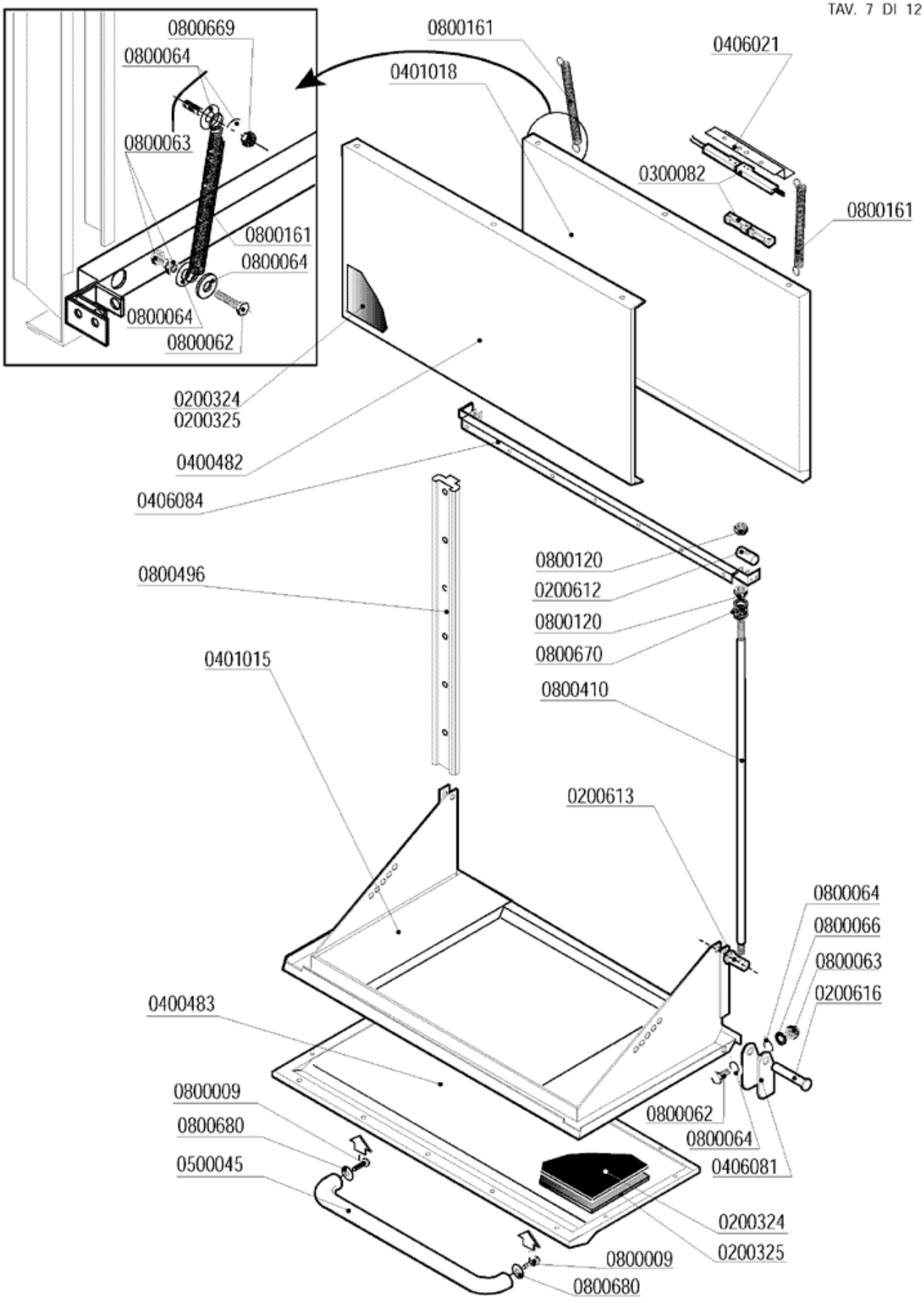

lamber	SPORTELLO - PORTE DOOR - TÜR	MOD. **LP8**	TAV. **8 C** ED. 05/2004

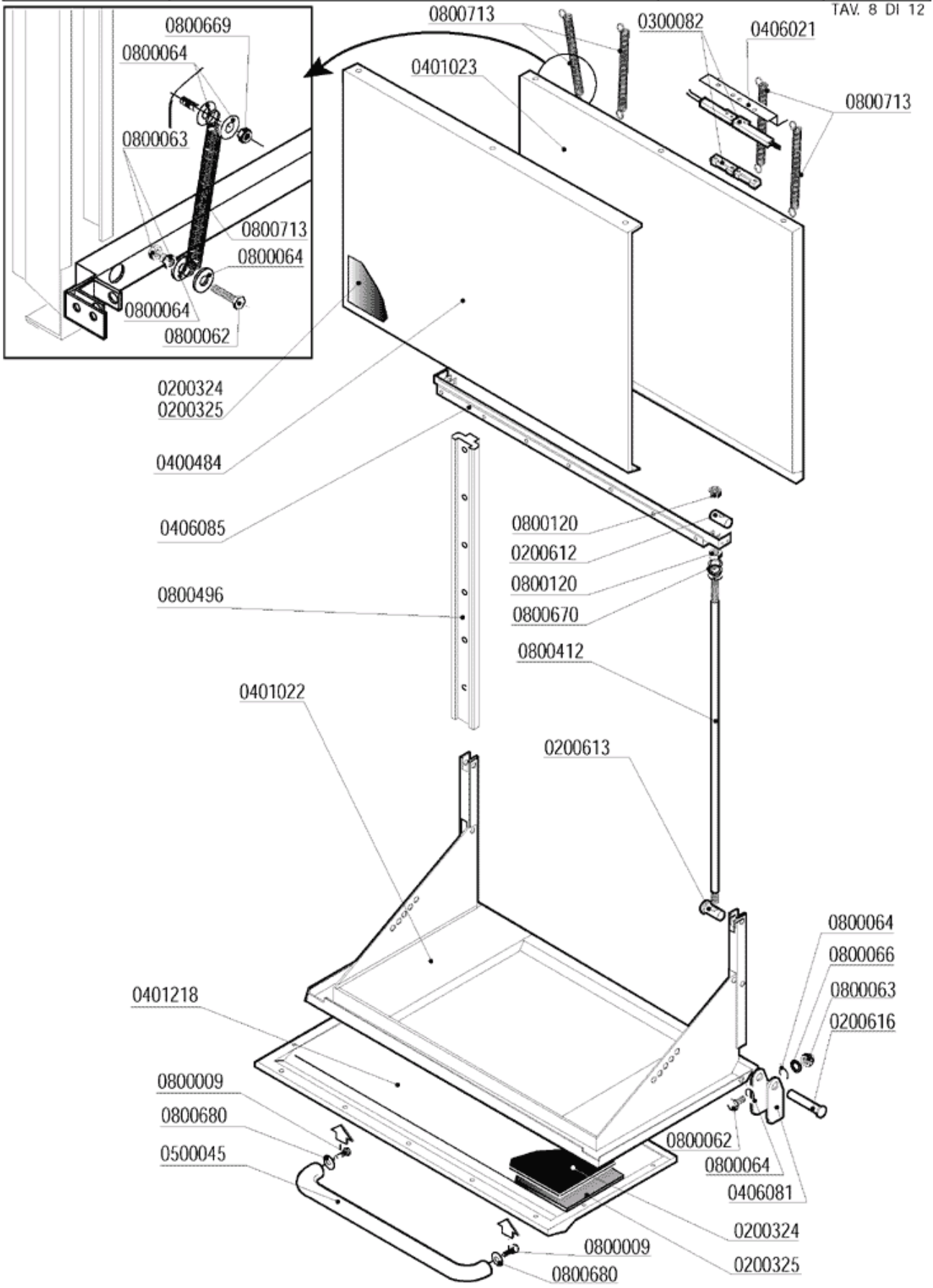

lamber	GUIDE E FILTRI - GLISSIERE ET FILTRES SLIDE AND FILTERS - KORBFÜHRUNG UND FILTER	MOD. **LP6-LP8**	TAV. **9 C** ED. 05/2004

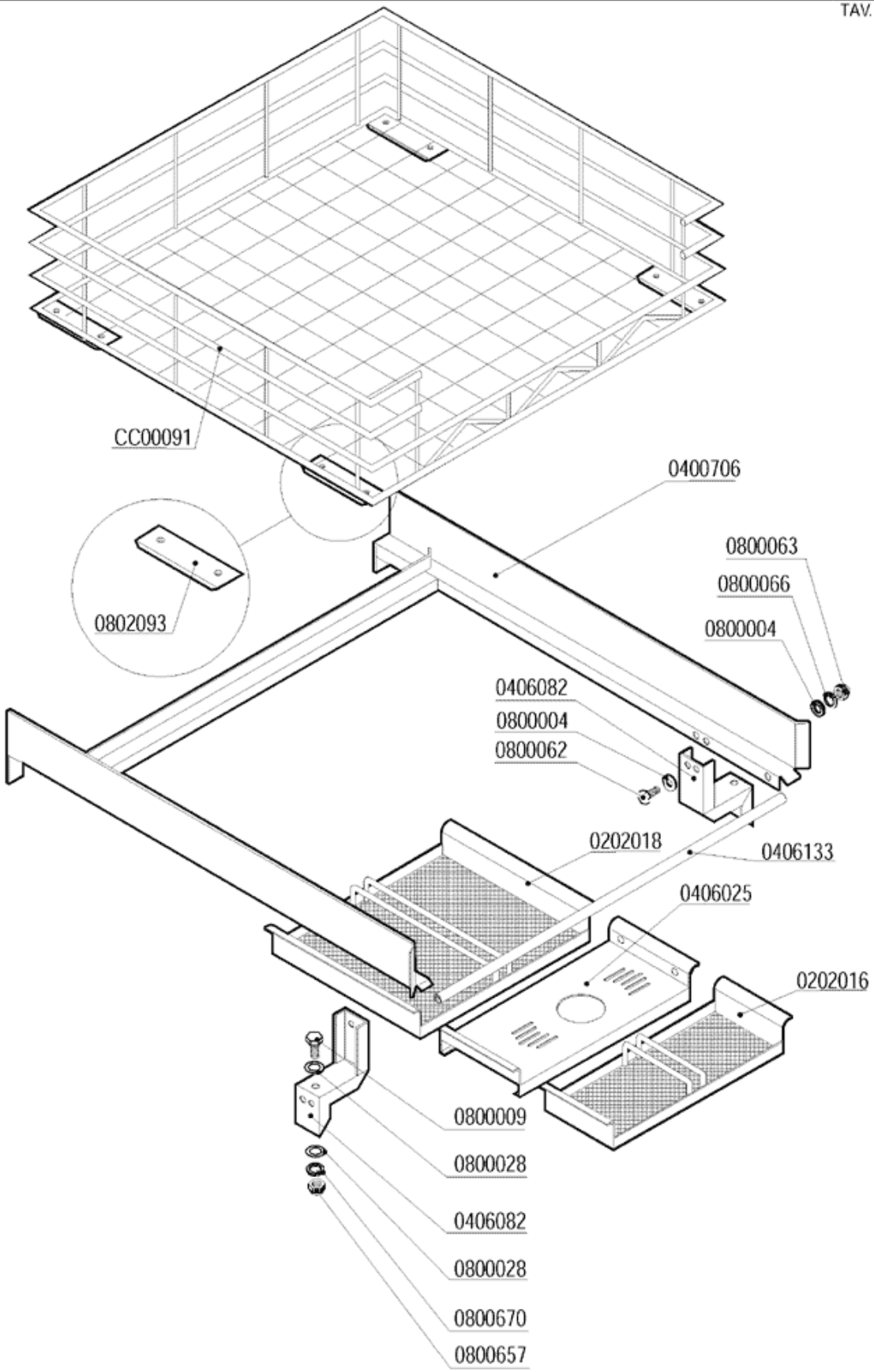

lamber	BASAMENTO - SOCLE BASE - SOCKEL	MOD. **LP6-LP8**	TAV. **10 C** ED. 05/2004

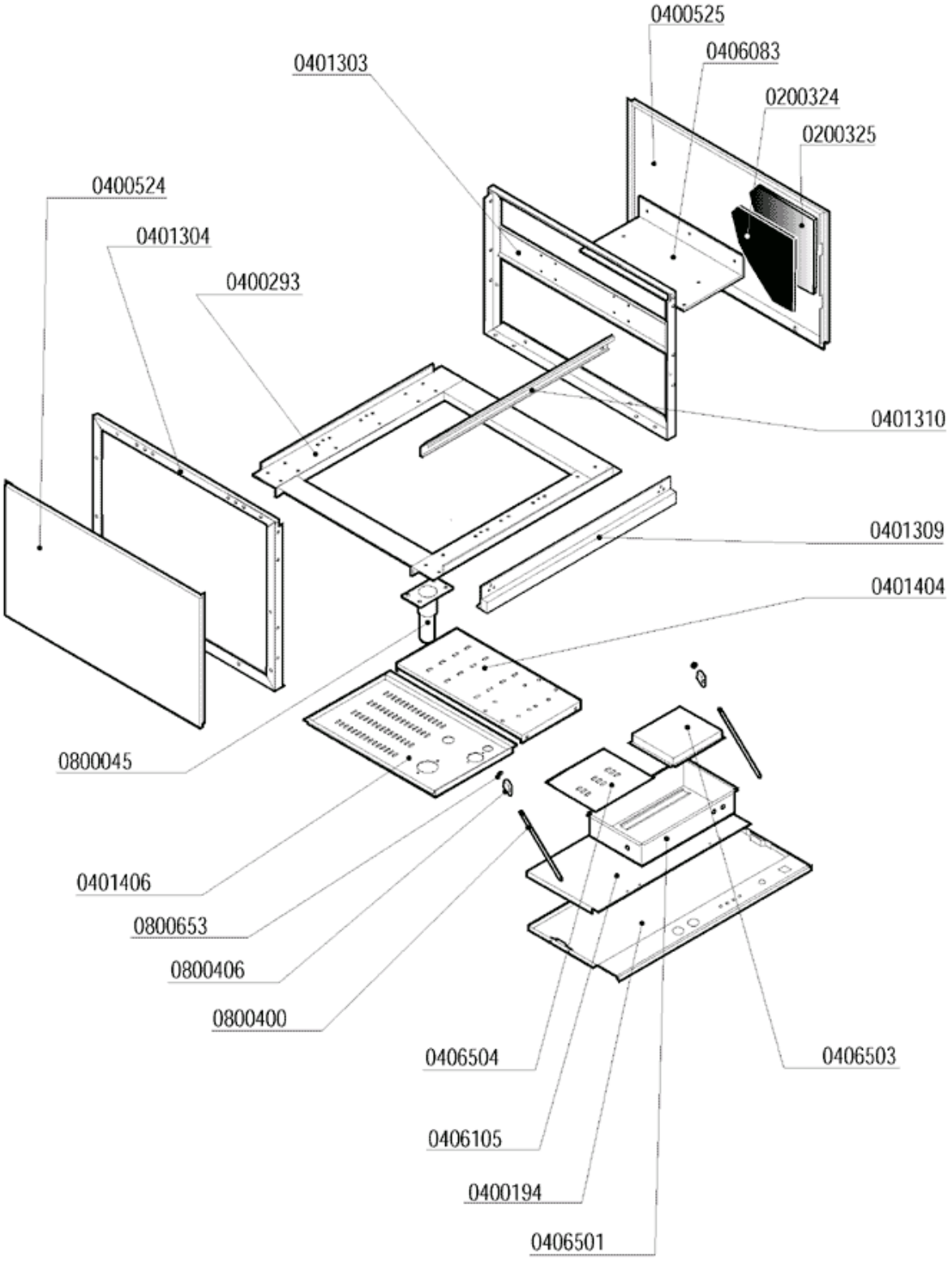

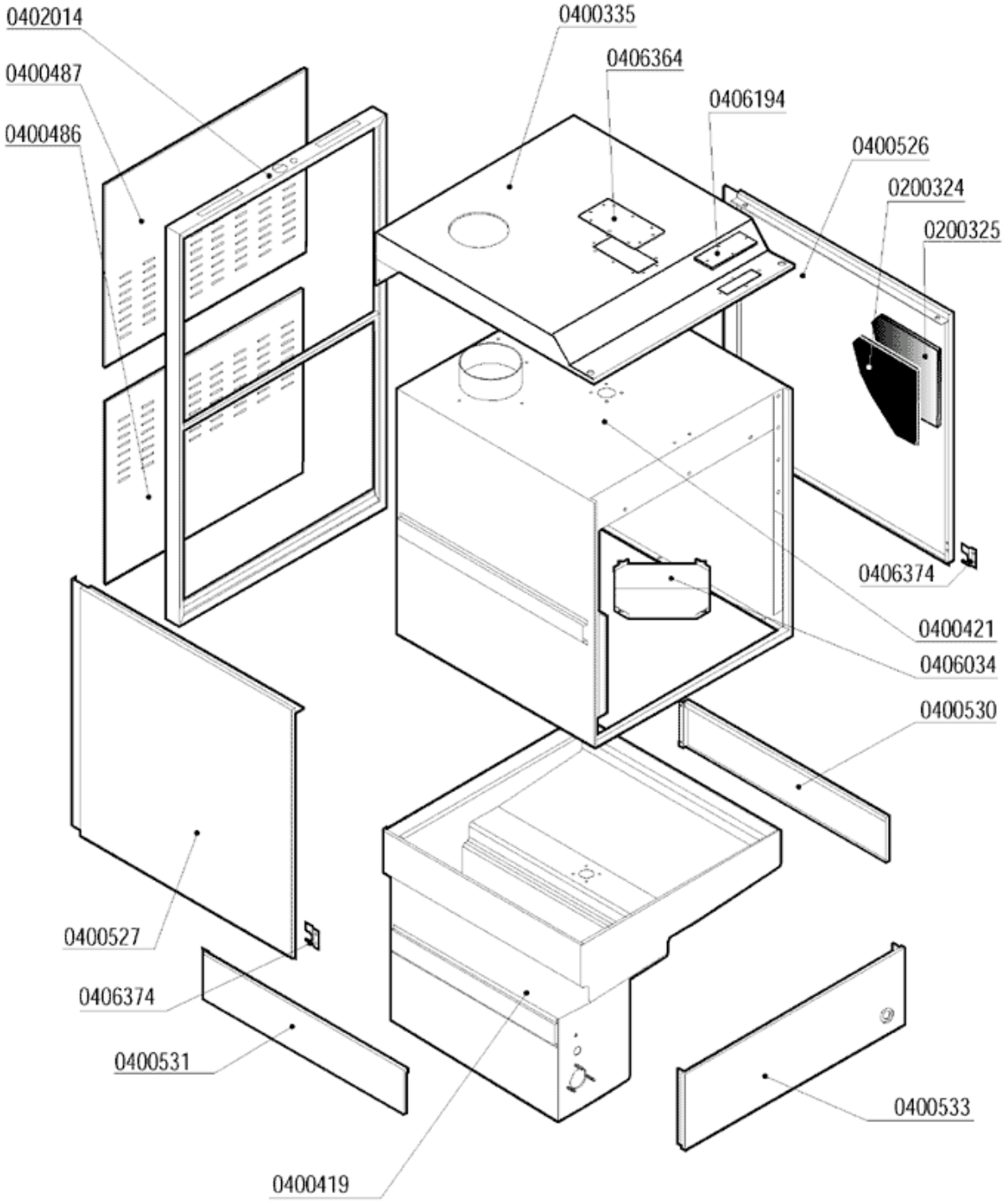
0402014
0400487
0400486
0400335
0406364
0406194
0400526
0200324
0200325
0406374
0400421
0406034
0400530
0400527
0406374
0400531
0400533
0400419

lamber	CARROZZERIA CAPOTTA - CARROSSERIE CAPOTE HOOD - KARROSSERIE HAUBE	MOD. **LP8**	TAV. **12 C** ED. 05/2004

