5415.191.00 **mod. SP35E7**

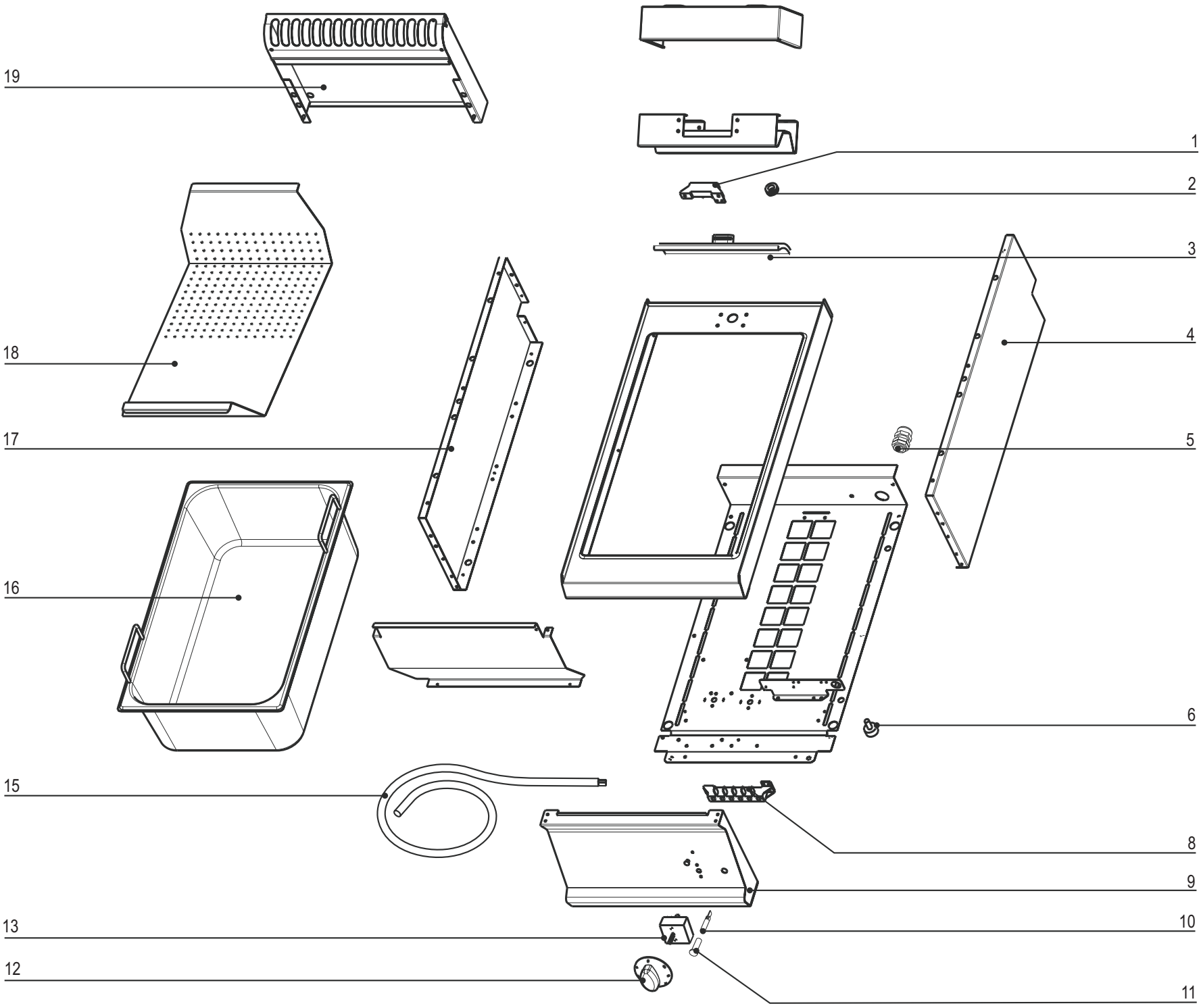

agg. 06.11.15

CODICI RICAMBIO PER FINITO / SPARE PARTS FOR THE FINISHED PRODUCT

Aggiornato al/Updated to 27/11/17

Artic./Item	Descrizione/Description	Modello/Model
616044	**SCALDAPATATE ELETTRICO GN1/1** **GN1/1 ELECTRIC CHIP SCUTTLE**	**SP35E7**

Cons./Recom.	Pos./Posit.	Ricambio/Replacement			Prezzo/Price List
	01793000	RC01793000	MANIGLIA PER BACINELLA ESTRAIBILE	HANDLE FOR EXTRACTABLE CONTAINER	20,52
	01	RC00296000	MORSETTIERA MONOFASE	CONNECTING BLOCK	6,62
	02	RC00018000	PASSACAVO OVA 304	CABLE GLAND OVA 304	3,97
*	03	RC01098000	RESISTENZA ELETTRICA SP_E7/9 1KW 230V	HEATING ELEMENT SPE7	85,39
	04	RC01053000	FIANCO DESTRO TOP L7	RIGHT SIDE PANEL L7	38,51
	05	RC00241000	PRESSACAVO PG16 CON DADO	CABLE GLAND AND NUT	7,18
	06	RC00311000	PIEDINO H=25 MM	FOOT	4,74
	08	RC00194000	MORSETTIERA FV 122 B	CONNECTING BLOCK	9,16
	09	RC01096000	CRUSCOTTO SP35E7	CONTROL PANEL SP35E7	65,09
*	10	RC01782000	LAMPADA SEGN.NEON FASTON VERDE 230V	GREEN NEON LAMP 230V	6,09
*	11	RC01783000	PORTALAMPADA TRASPARENTE D10	TRANSPARENT LAMP HOLDER D10	5,30
	12	RC01877000	MANOPOLA ELETTRICA 0-6+INF NERA	BLACK KNOB	8,44
	12	RC02075000	MANOPOLA ELETTRICA 0-6+INF GRIGIA	GREY KNOB	9,05
*	13	RC00937000	REGOLATORE DI ENERGIA	ENERGY REGULATOR	23,94
	15	RC01097000	CAVETTERIA ELETTRICA SP35E7	ELECTRIC CABLES SP35E7	26,46
	16	RC01100000	ASSIEME BACINELLA SP_E7/9	BASIN	140,78
	17	RC01054000	FIANCO SINISTRO TOP L7	LEFT SIDE PANEL L7	38,51
	18	RC01099000	FALSOFONDO SP_E7/9	PERFORATED BASE	83,63
	19	RC01050000	CAMINO 350 L7	FLUE 350 L7	82,32

L'azienda si riserva il diritto di apportare ulteriori aggiornamenti senza preavviso. / The data may be updated without prior warning