SAGI - ISOLA 153 CM BAGNOMARIA 4 x 1/1 G.N.
QI14VB - 20-04-2009 »

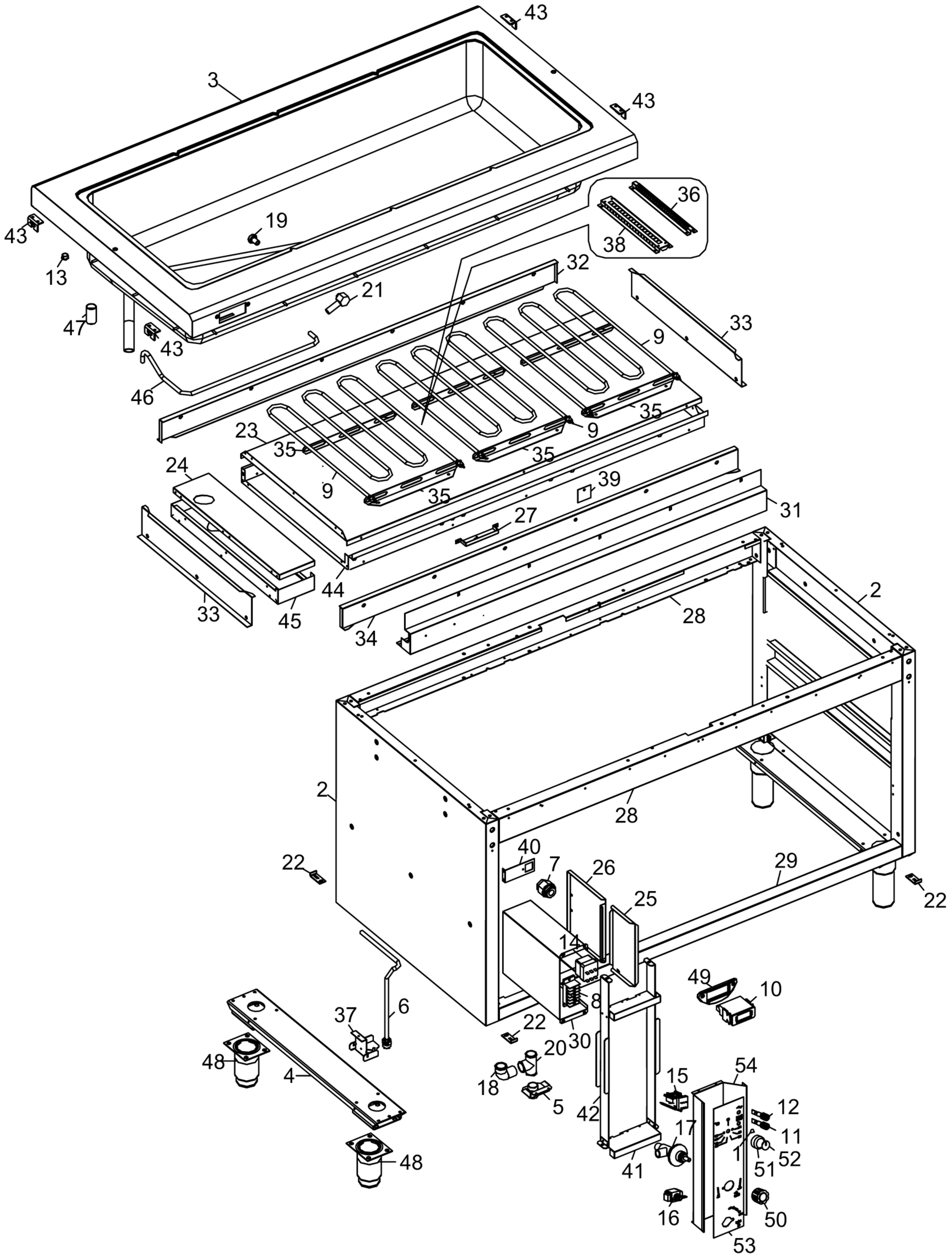

SAGI - ISOLA 153 CM BAGNOMARIA 4 x 1/1 G.N.
QI14VB - A000540-GRUPPO ALZATE DI DISTRIBUZIONE - 20-04-2009 »

