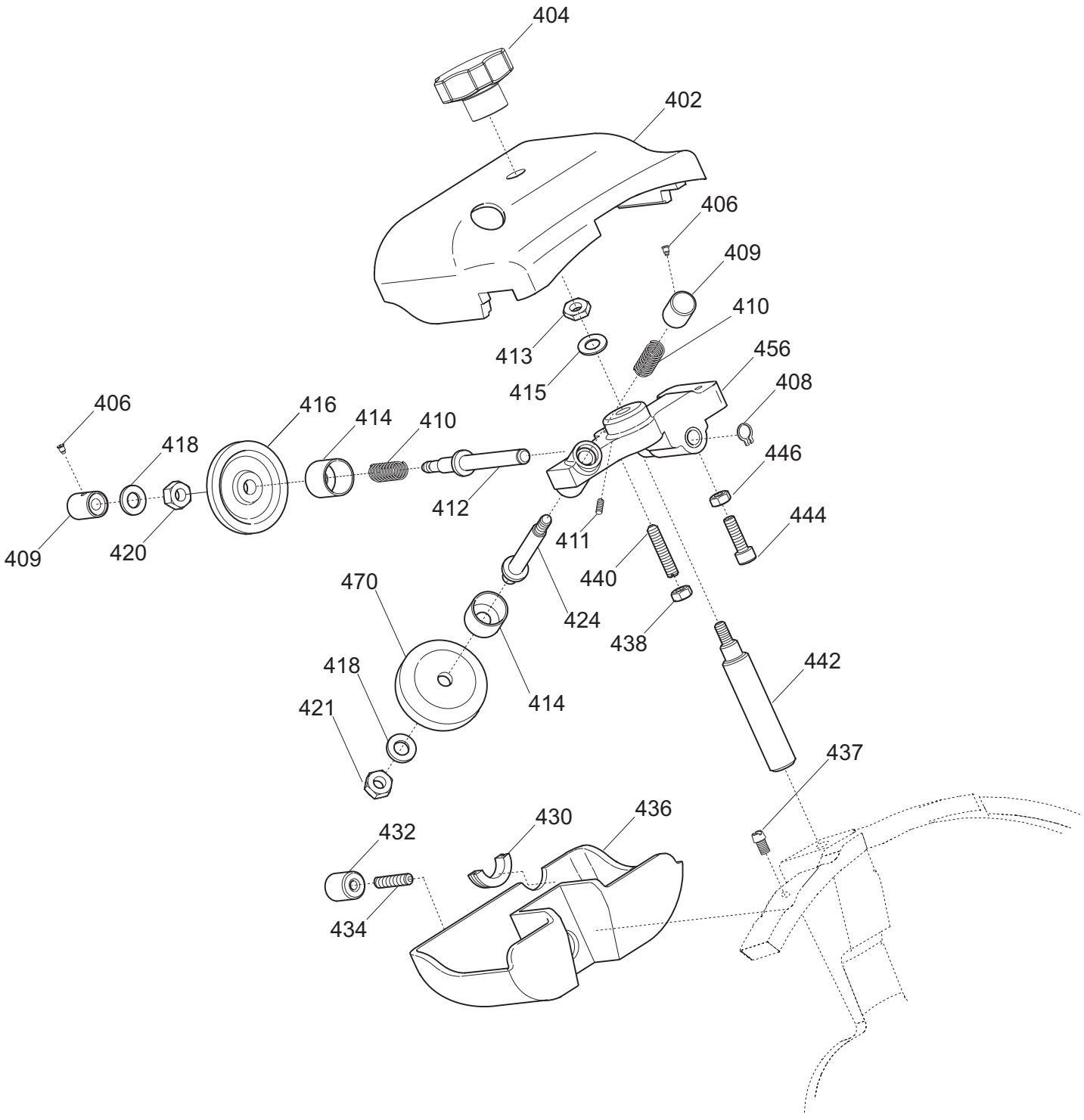
404
402
406
409
410
413
415
456
408
406
416
414
410
418
446
412
444
409
420
411
440
470
424
438
442
418
414
421
437
430
436
432
434

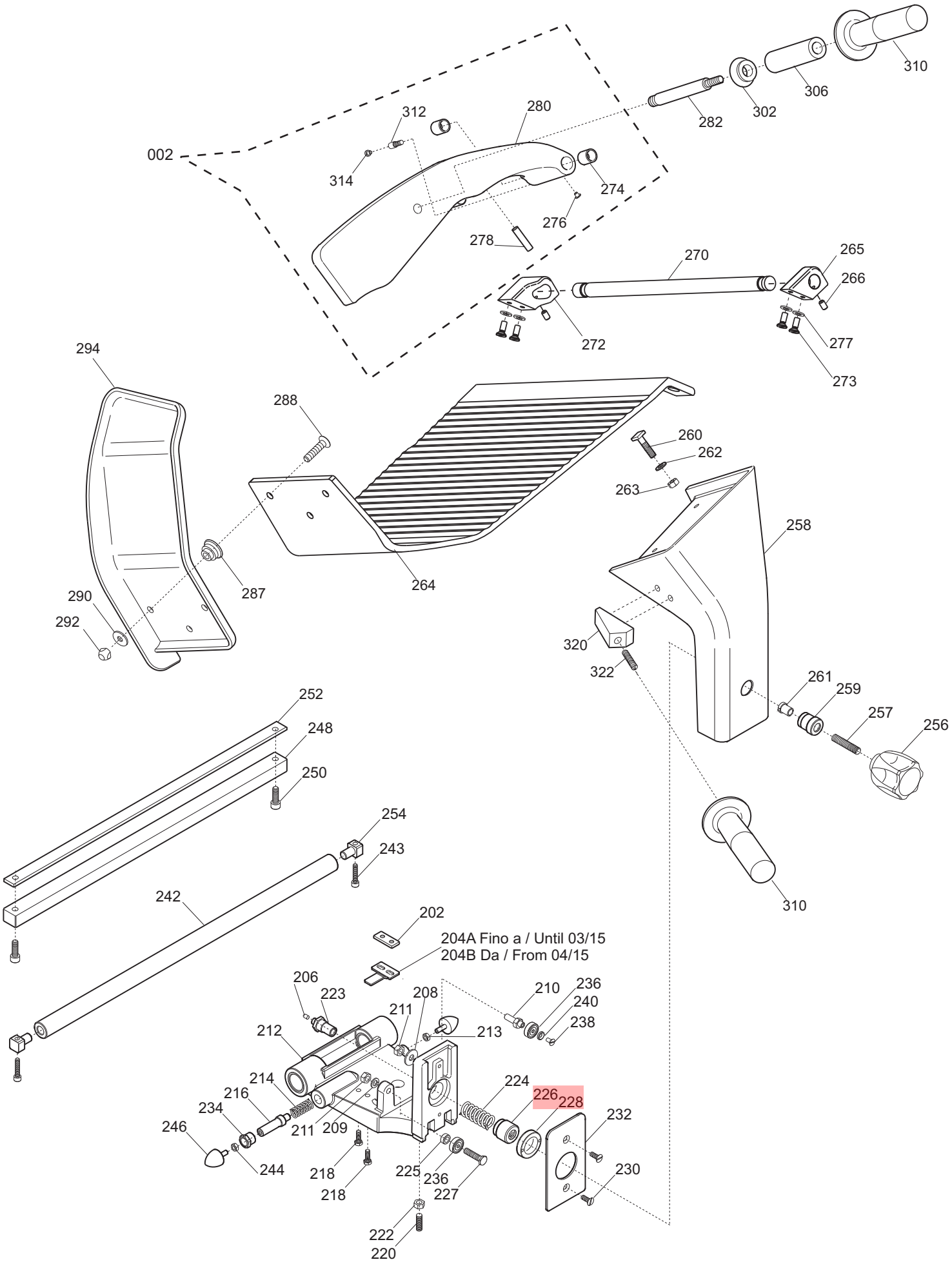

002
310
306
302
282
312
280
314
274
276
278
270
265
266
272
277
273
294
288
260
262
263
258
264
287
290
292
320
322
261
259
257
256
252
248
250
254
243
242
310
202
204A Fino a / Until 03/15
204B Da / From 04/15
206
223
208
210
236
240
238
211
212
213
214
216
234
246
211
209
224
226
228
232
244
218
218
225
236
227
230
222
220

Ver. 1-PHASE
230/50/1

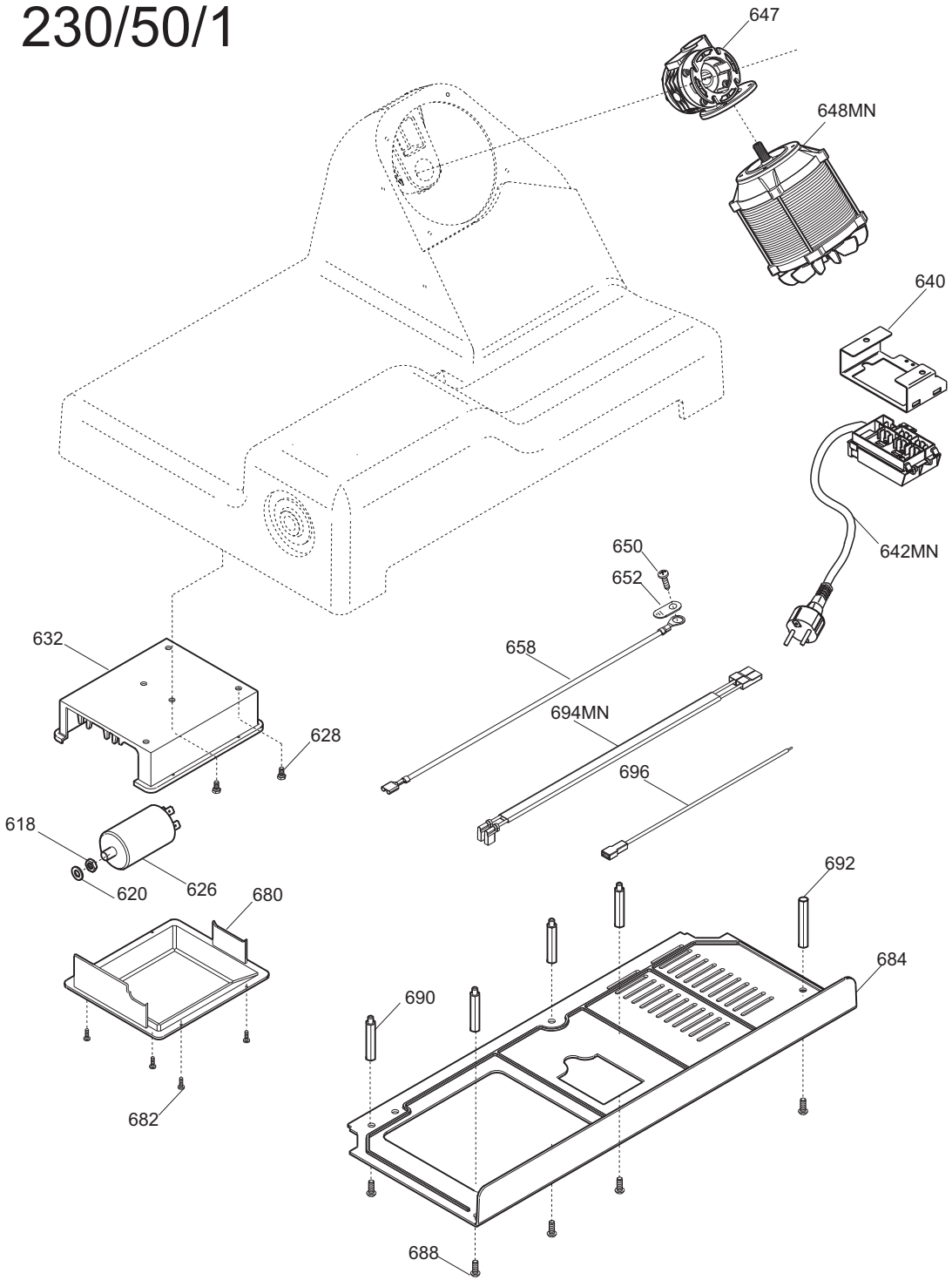

Ver. 3-PHASE
400/50/3

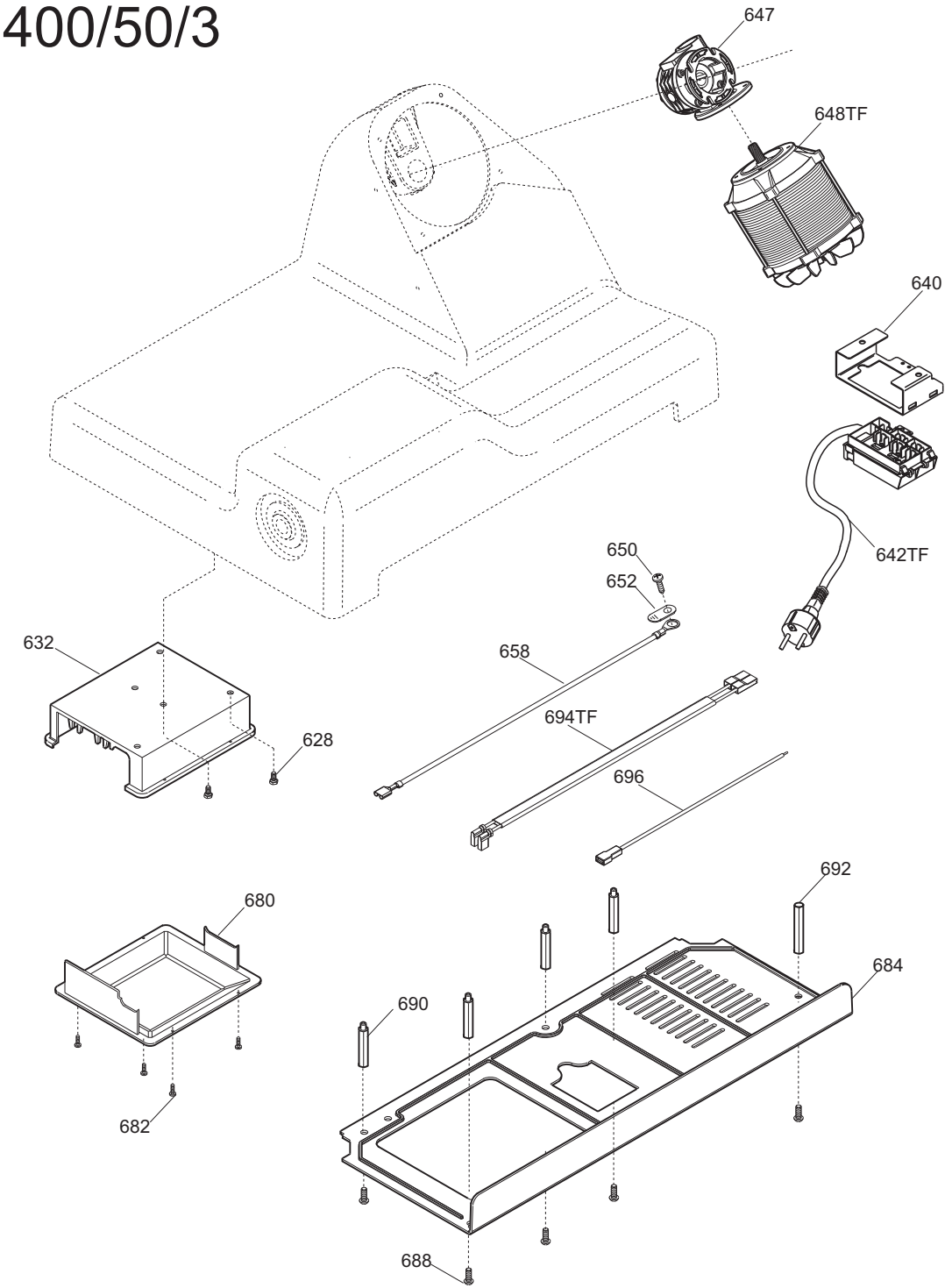

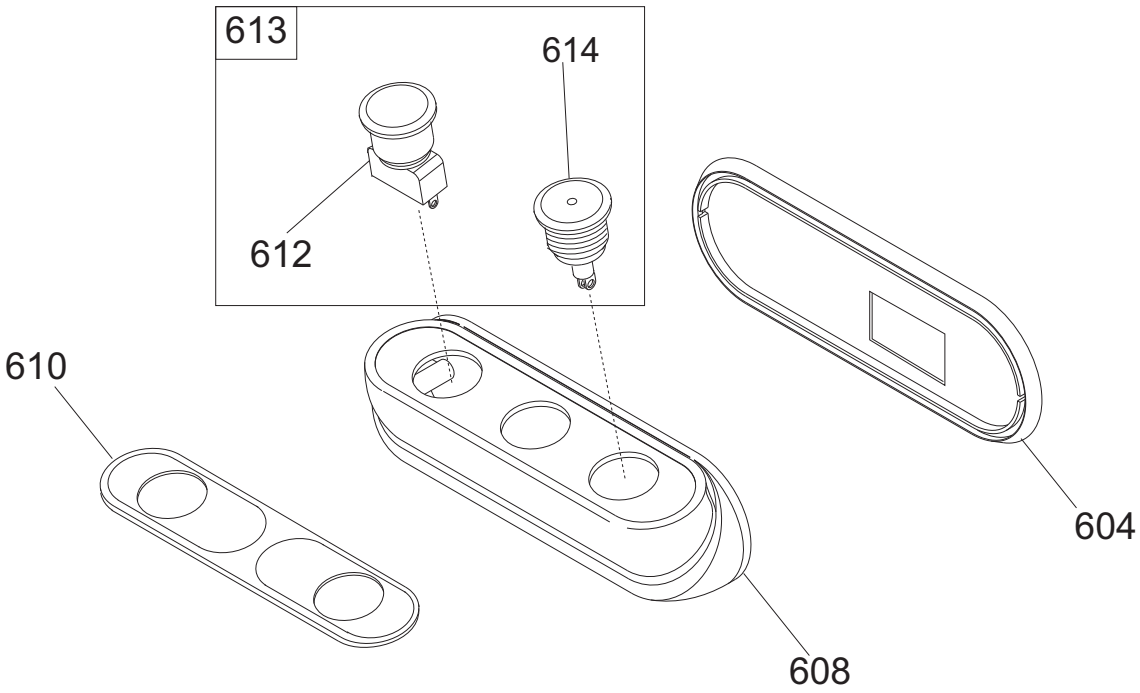
613
614
612
610
608
604

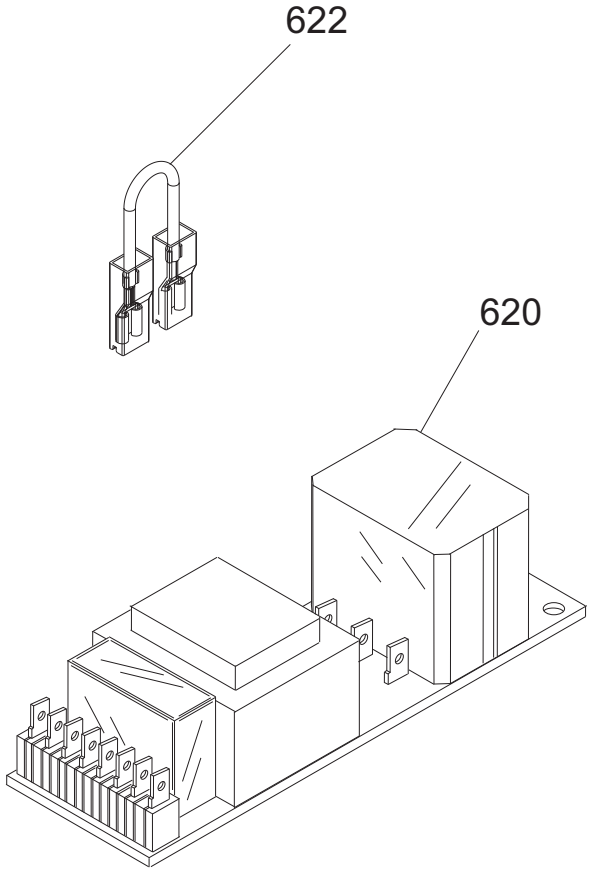
622
620

Applicazione bilancia / Scale application

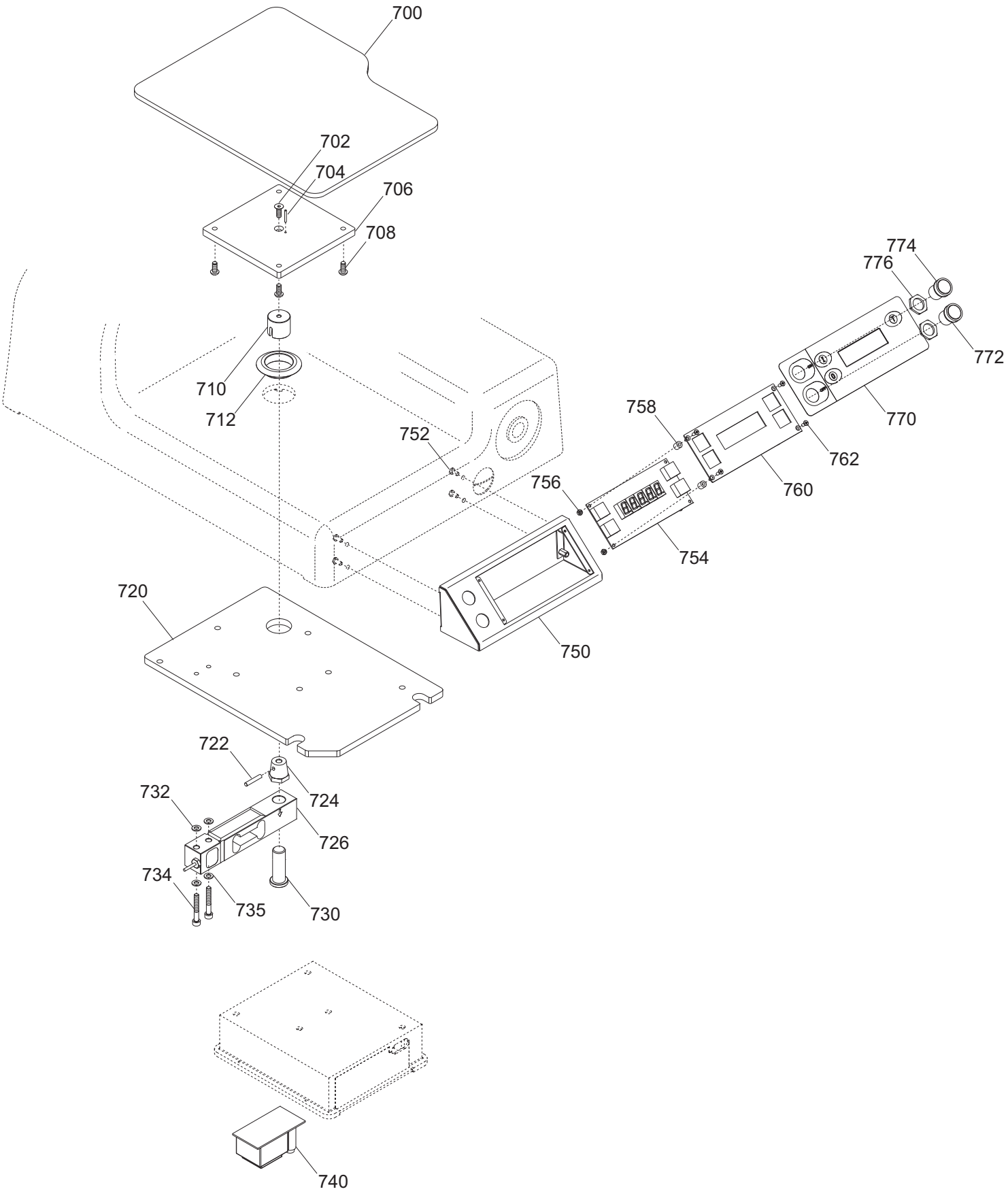

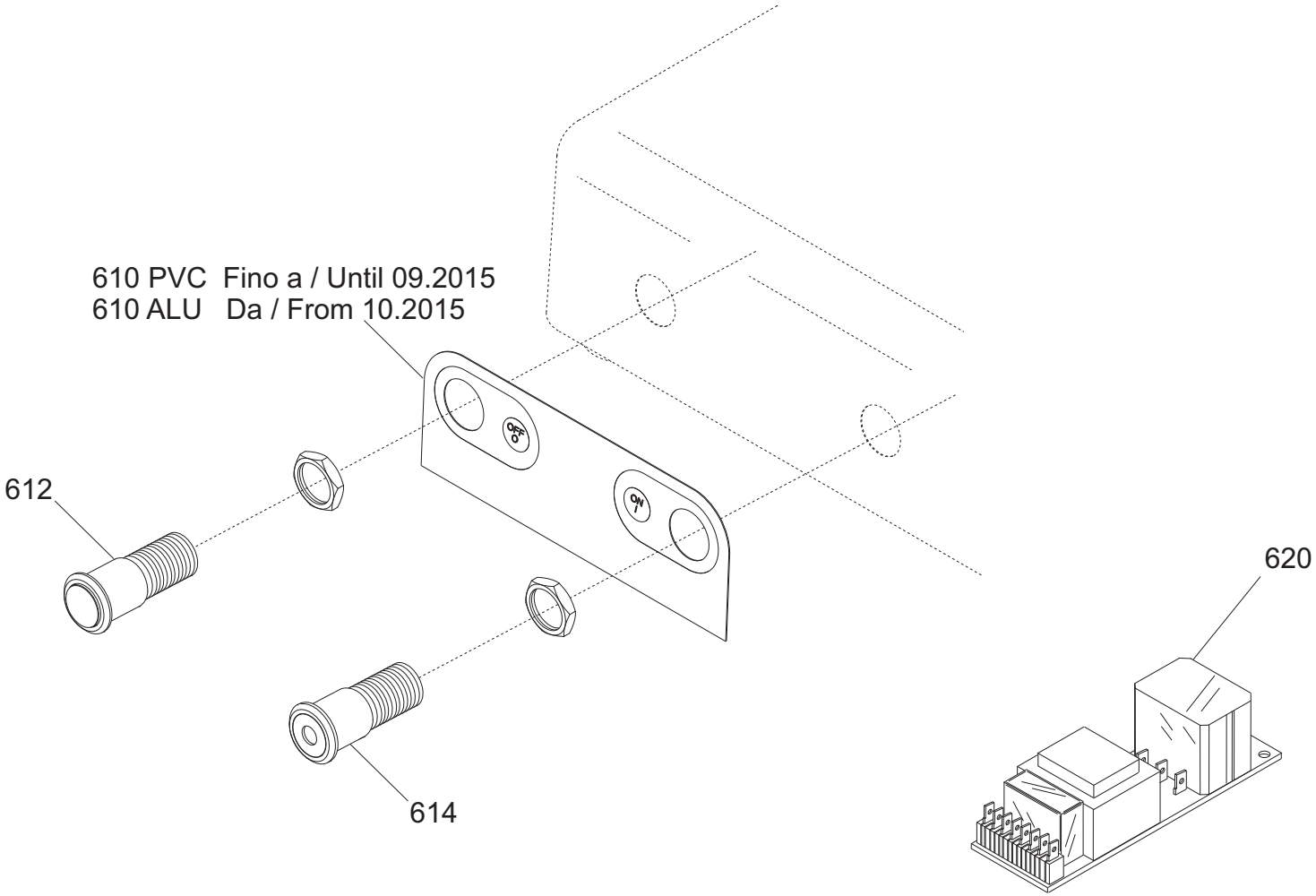
610 PVC Fino a / Until 09.2015
610 ALU Da / From 10.2015
612
614
620

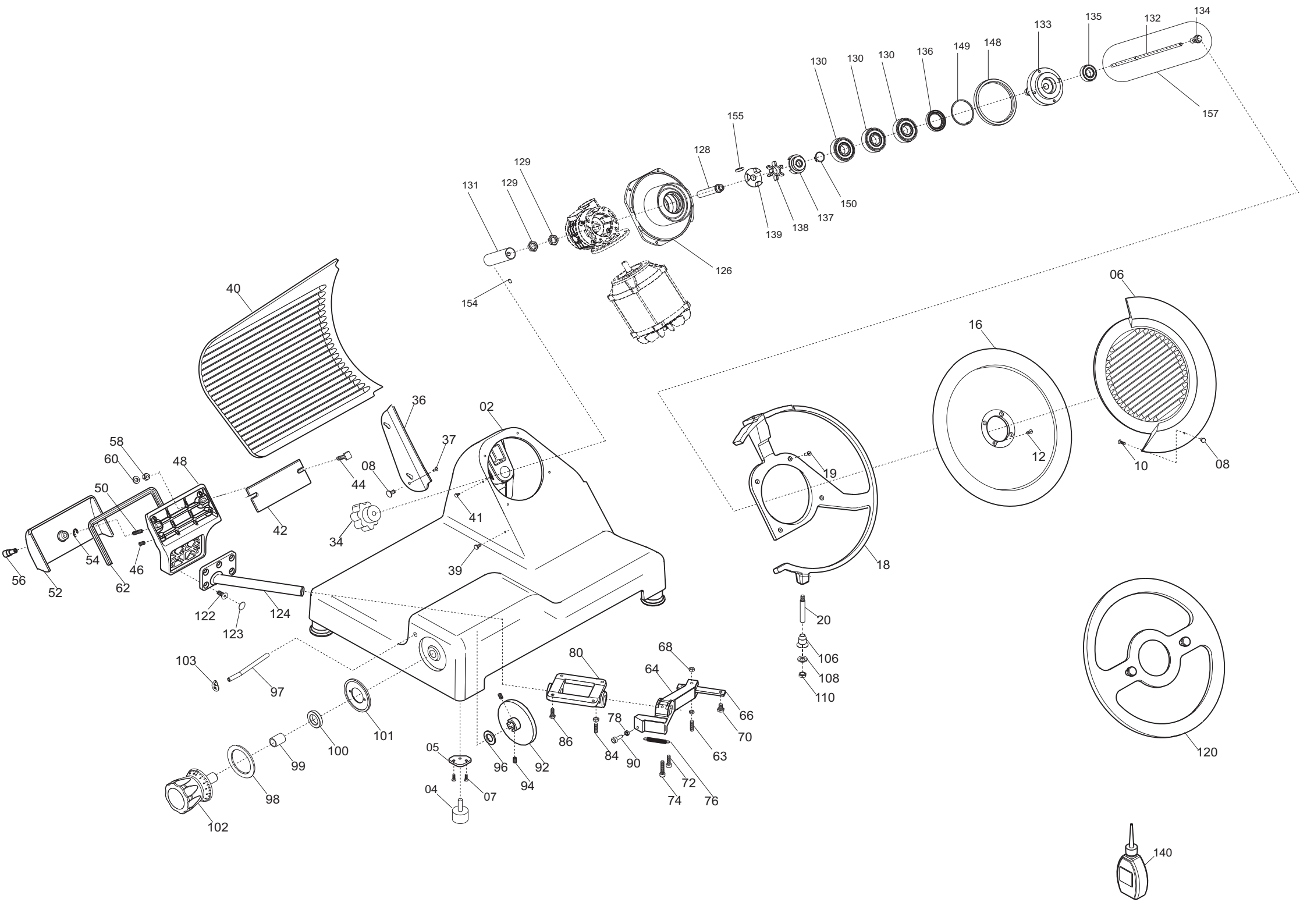

134
132
135
133
148
149
136
130
130
130
157
155
128
129
129
131
150
137
138
139
126
154
40
06
16
36
02
37
58
60
48
08
44
50
42
41
34
39
54
46
56
52
62
122
123
124
19
12
10
08
18
20
106
108
110
103
97
80
68
64
66
78
70
63
86
84
90
72
74
76
101
100
99
98
102
05
04
07
96
92
94
120
140

Pulsantiera GALILEO 350 INGR. CE Y14

Riferim	Nome prodotto	Codice
610 ALU	MASCH.ALLUM.PULSANT.SU CASSA ST.H.	19529364
610 PVC	MASCH.PULSANT.SU CASSA NEUTRA	19420364
612	PULS.ACC. NO Y10 RESIN. + CABL.	19410135C.10
614	PULS.ACC.CON SPIA Y10 RESIN.+CABL.	19410136C.10
620TF	SCHEDA POT.LED SID 230/400	19411000.12
620MN	SCHEDA POT.LED SID 110-230 OM.UL CB	19411102
-	CORPO PUL.SIDNEY MONTATA NO GUAR	19702030
604	GUARNIZIONE PULSANT.NEUTRA TONDA	19563034
608	SCATOLA PULSANTI SIDNEY	19563124
610	MASCHERINA X PULSANTIERA SIDNEY	19420163
612	PULS.ACC. NO	19410135.08
613	PULS.ACC.+PULS.SP.NO-NC STAG.+CABL.	19410135C.08
614	PULS.ACC.CON SPIA	19410136.08
620A	SCHEDA POT.LED SID 110-230 OM.UL CB	19411102
620B	SCHEDA POT.LED SID 400 OM. CB	19411103
622	CAVETTO X PONTE SCHEDA POT SID.UL	19410742
2	CASSA 350-385 GLL INGR. OSS	19510164I
4	PARAC.PIEDINO D.30X20-M8X23	19560156
5	PIASTRINA PIEDINI LNR 350 DAL 05	19540656.05
6	PARALAMA CE 350 PLD-GLL-LNR OSS	195102097
7	VITE TSP- DIN 963 M 5X14	IX2963005014
8	POMELLO PARALAMA _ LAV	19021110
10	VITE TSP- DIN 963 M 4X12	IX2963004012
12	VITE TSP- DIN 963 M 5X16	IX2963005016
16	LAMA 350 - 57/4/280 NAZ. F.ESTR.	18350574280F
18	AN.PR.LAMA 350 GLL IBR.	19513064I.14
19	VITE TSP- DIN 963 M 5X16	IX2963005016
20	PERNO X ANELLO LNR 370	19534070
34	MANOPOLA TIR.PAR.M6 5L MRR GRIGIA	19564029
36	PARAFETTA GLL LAMA SPEC.350	19531057A
37	VITE TSP- DIN 963 M 4X08	IX2963004008
39	VITE INOX PARAFETTA 300:385	19335011
40	VELA 350 GLL Y11 OSSIDATA	19510364.11
41	PRIGIONIERO PARAF.LNR MNZ 250/385	19336052
42	PIASTRINA ZINC.REG. VELA GLL 350	19540648
44	VITE BLOCC.VELA TQ 8 X 42 GLL BIZ	19335007BZ
46	VITE SENZA TESTA DIN 913 M 6X12 CE	IX2913006012
48	SUP.VELA GLL 350-385 OSS	19510764
50	VITE SENZA TESTA DIN 913 M 6X20 CE	IX2913006020
52	COP.SUP.VELA 350-385 GLL. OSS	19512264
54	ANELLI ARRESTO DIN 471 D 08E	IX2471008
56	MANOP.IX.COPERC.SUPP.VELA LNR	19335021
58	DADO ES. DIN 934 M 8	IX2934008
60	RONDELLA PIANA DIN 125 D 8	IX2125008
62	GUARN. COPER.SUP.VELA GLL 350-385	19563064
63	PRIGI.MOV.OT.M12 LEO-GALL.350/385	19337064
64	MOVIMENTO VELA LNR PR.FUS. 350 LAV	19500160

66	PIASTRINA MOV. LNR-GLL DAL 07	19540654.07
68	DADO GRANO REG.MOV.LNR-GLL 350/385	19533664
70	VITE TE DIN 933 M 6X14 T.F.	IX2933006014
71	RONDELLA PIANA DIN 125 D 6	IX2125006
72	VITE TCEI DIN 912 M 6X20	IX2912006020
74	VITE TCEI DIN 912 M 8X40	IX2912008040
76	MOLLA MOVIMENTO LNR 350-385	19390756
80	SUPP.BOCCOLE PR.FUSIONE LNR LAV.	19500164
81	DADO ES. DIN 934 M 6	IX2934006
84	PRIGIONIERO 6 X 25 OTTONE	19337002
86	VITE TE DIN 933 M 6X18 T.F.	IX2933006018
90	RULLINO MOVIMENTO LNR 350-385	19336074
92	CAMMA LNR 350-385 CONICA LAVORATO	19563554LV
96	RONDELLA ONDULATA 19	19342006
97	TUBETTO OLIATORE 350-370	19553009
98	RONDELLA PLEX MAN.NUM. LNR 350	19562154
99	BOCCOLE AUTOLUBR.18.20.20	19324108
100	DISTANZIALE MAN.GRAD.ALLU. LNR	19561254
101	GHIERA MANOPOLA NUM.D80MM LNR	19562454
102	MANOP.NUMER.LEO-GLL GH.30 GD GRIG	19564036
102 BL	MANOPOLA NUMERATA BLU GHIERA30	19564017
103	TARGHETTA OIL.S.	19420175
106	GHIERA SUPP ANELLO LNR 300-385	19534066
108	RONDELLA F.LARGA DIN 9021 D 8X24	IX29021008024
110	DADO ES. DIN 934 M 8	IX2934008
120	DISCO ESTRATTORE LAMA PER 350	19702512
122	VITE TSPEI DIN 7991 M 8X18	IX27991008018
123	TAPPO VITI PERNO SUP.VELA GLL	19560134
124	ASS.PERNO MOV.+SUPP.VELA GLL D.11	19530766.11
126	FLANG.SUPP.RID.GLL.ING.350 Y14 LAV	19021465.14
128	ALBERO TRASC.LAMA PLD 300 ING Y13	19530161.13
129	DADO ALBERO TRASCINAMENTO GLL	19533864
130	CUSCINETTO 6304 2RS GLL ING. Y14	19320267
131	TUBETTO BLOCCA TIR.PARAL. GLL INGR	19530164
132	ASTINA TIRANTE PARALAMA PER SNODO	19530567
133	PULEGGIA INGRANAGGI PER SNODO	19530804
134	ALBERINO PORTA AST.TIR. PLD ING.Y12	19534460.12
135	CUSCINETTO 6003 2RS INOX	19320281X
136	ANELLO TENUTA 30X45X7 SC	195621367
137	TRASCINATORE PULEGGIA PLD ING. Y13	19543945.13
138	GOMMA TRASCINATORE PLD ING. Y12	19562170
139	TRASCINATORE MOTORE PLD ING. Y15	19543940.15
140	AMPOLLA X OLIO PIENA	19563008
148	ANELLO TENUTA 85X100X9	195621368
149	ANELLI D ARRESTO DIN 472 D 52I	IX2472052
150	ANELLI D ARRESTO DIN 471 D 20E	IX2471020
151	RONDELLA PIANA DIN 125 D 10	IX2125010
152	DADO ES. DIN 439 M 10 BASSO	IX2439010
155	LINGUETTE DIN 6885/A 5X5X25	IX26885A050525
156	VITE TSP- DIN 963 M 4X08	IX2963004008

158	VITE TSP- DIN 963 M 5X16	IX2963005016
2	ASSIEME PRESSAMERCE GLL	19801264
202	PIAST. SGANCIO FILET.AFF.CE	19533200
204B	PIAST. SGANCIO CARR. LNR-GLL	19533254
204A	PIAST. SGANCIO CARR. LNR-GLL Y13	19533254.13
206	PUNTALE SGANCIO 300-385 CE	19565001
208	RONDELLA GROWER UNI 1751 D 8	IX21751008
209	RONDELLA PIANA DIN 125 D 8	IX2125008
210	PERNO ECCEN CUSCINETTO LNR 350	19540808
211	DADO ES. DIN 934 M 8	IX2934008
212	CARRELLO GLL/LNR BOC.GHISA LAV.PFUS	19500556
213	DADO ES. DIN 934 M 6	IX2934006
214	MOLLA PARACOLPO LNR 350-385	19390754
216	PISTONCINO PARAC. LNR 350	19531356
220	PRIGIONIERO M8 OTTONE CARR.LNR 350	19337054
223	ESAGONO PER SGANCIO LNR 350-385	19534038
224	MOLLA PER SGANCIO 300-370 CE	19390601
225	RONDELLA DIST CUSC LNR 350-385	19346056
226	BUSSOLA FIL.X SGANC 350-385 LNR	19534026
227	PERNO CUSCINETTO LNR 350-385	19540807
228	GHIERA FILET.ESTER. 300-330 CE	19534030
230	VITE TE DIN 933 M 6X16 T.F.	IX2933006016
232	PIASTRINA CARRELLO 350-370 CE	19533009
234	BUSSOLA PARACOLPO 350-385 LNR	19538054
236	CUSCINETTO CARR. 6000 2RS R11	19320154
238	VITE TSPEI DIN 7991 M 6X16	IX27991006016
240	RONDELLA X PERNO CUSC. LNR 350	19346054
242	BARRA TONDA CARR. LNR 350-385 Y12	19530654.12
243	VITE TCEI DIN 912 M 6X30	IX2912006030
244	DADO ES. DIN 934 M 6	IX2934006
246	PARAC.CARRELLO D.25X25-M6X17 PARAB.	19560154
248	BARRA QUADRA 350-385 LNR	19540154
250	VITE TCEI DIN 912 M 8X20	IX2912008020
252	PIASTRINA IX TEMPR.LNR 350-385	19530854X
254	QUADRETTO BARRA TONDA LNR	19541745
256	MAN. BLOCCA GAMBO M10 GRIGIA	19564022
256 BL	MANOPOLA BLOCCA GAMBO M10 BLU CE	19564011
257	PRIGIONIERO M10 X GAMBO X CE	19336038
258	GAMBO GLL 350 OSSIDATO	19510664
259	BUSSOLA INOX GAMBO 350-385 LNR	19534023
260	VITE BLOCC.VELA TQ 8 X 38 AF 350	19335007
261	BUSS.FRES FERMA MAN.300-370 CE	19534016
262	RONDELLA F.LARGA DIN 9021 D 8X24	IX29021008024
263	DADO ES. DIN 934 M 8	IX2934008
264	PIATTO GLL CORT.11 350-385 OSSIDATO	19510465.11
265	BLOC.DRITTO D.11 PIATTO GLL 350 OSS	19525066.11
266	VITE SENZA TESTA DIN 916 M 6X8 NE	NE0916006008
270	ASTINA PIATTO Y11 GLL 350-385	19530464.11
272	BLOC.INCL.D.11 PIATTO GLL 350 OSS	19525064.11
273	VITE TCEI DIN 912 M 6X16	IX2912006016

274	BOCCOLE AUTOLUBR.16.18.20	19324107
277	RONDELLA GROWER UNI 1751 D 6	IX21751006
278	PARAC. P.MERCE G. D8,5XH36	19563206
280	PRESSA MERCE GLL 350-385 OSSIDATA	19511764
282	PERNO STAFFA PRESSAMERCE GLL 350	19531324
287	DISTANZIALE PARAMANO GLL DAL 09	19562345
288	VITE BLOCCAG.PIATTO CARNI+BS2 NUOVO	19335045
292	DADO ANTIMANOMISSIONE	19363560
294	P.MANO POLIC. PIATTO GLL DAL 09	19562344.09
302	DIST.PRESS.RAGGIATO GLL 350-385	19522638
306	DIST.PRESSAMERCE GLL 350-385 OSS	19522634
310	MAN. A VOLANO PRESSAM GRIGIA	19564021
310 BL	MANOPOLA A VOLANO PRESSAM BLU	19564012
312	PERNO PORTA PARAC.P.MERCE GLL 350	19533766
314	FUNGHETTO BRACCIO P.MERCE D8XHT6	19563200
320	BLOCCH.IMPUG.LNR+VAS DAL 04	19525052
322	PRIGIONIERO M10 X GAMBO X CE	19336038
-	AFFILAT.INC. LNR 300-385	19800020
402	CAPPOTT. 300-385 LNR CE OSSIDATA	19511252C
404 BL	MANOPOLA TIR.PAR.M6 5L MRR BLU	19564016
404	MANOPOLA TIR.PAR.M6 5L MRR GRIGIA	19564029
406	VITE BLOC.PULSANTE AFF.250-370	19335025
408	ANELLI ARRESTO DIN 471 D 08E	IX2471008
409	PULSANTE AFFILATOIO 330:370	19550208
410	MOLLA PERNO AFF.+SBAV. 300:385	19390309
411	VITE SENZA TESTA DIN 916 M 6X8 NE	NE0916006008
412	PERNO SBAVATURA 330:370	19540709
413	DADO ES. DIN 439 M 6 BASSO	IX2439006
414	BICCHIERINO AFF. LNR	19540718
415	RONDELLA PIANA DIN 125 D 6	IX2125006
416	MOLA SB.350 D.50 H.8 F.8	19300209
418	RONDELLA PIANA DIN 125 D 8	IX2125008
420	DADO ES. DIN 934 M 8	IX2934008
421	DADO ES. DIN 439 M 8 BASSO	IX2439008
424	PERNO AFFILATURA 330:370	19540708
430	GOMMINO ANTIVIBRANTE CAPP. LNR	19560152
432	MANOP.IX.VASCHETTA AFF. Y11 LNR	19335023.11
434	VITE SENZA TESTA DIN 913 M 6X20 CE	IX2913006020
436	VASC.AFF.300-385 LNR OSSIDATA	19511253C
437	VITE RISCONT.CONICA ANELLO DAL 09	19336055.09
438	DADO ES. DIN 934 M 6	IX2934006
440	VITE SENZA TESTA DIN 913 M 6X30 CE	IX2913006030
442	PERNO COL.AFFILATOIO FRESATO LNR	19540452.09
444	CAPPUCCIO RISCONT.AFFIL. DAL 09	19336056.09
446	DADO ES. DIN 934 M 6	IX2934006
456	CORPO AF.300-385 LNR LAV	19021352
470	MOLA AF.330-385 D.48 H.15 F.8 Y10	19300108C.10
618	DADO ES. DIN 439 M 8 BASSO ZINC.	ZN439008
620	RONDELLA PIANA DIN 125 D 8	IX2125008
626	CONDENSATORE 12,5UF	19410312

628	VITE TE DIN 933 M 6X08 T.F.	IX2933006008
632	SCATOLA RELAIS DAL 09	19563127.09
640	PIASTRINA AD U P.CAVO LNR GLL "07"	19541742.07
642MN	CAVO ALIM.COMP. MN + MOR BOX AD 030	19410541.07
642TF	CAVO ALIM.COMP. TF + MOR BOX AD 030	19410542.07
647	RIDUT.GLL INGR.VF30 F2 7 P63 B14 B3	19401865
648MN	MOT.GLL INGR. D.09 230-50	19401562.09
648TF	MOT.GLL INGR. D.09 380-50	19401563.09
650	VITE AUTOF.TCB+ DIN 7981 D 3,9X9,5	IX279813,9009,5
651	RONDELLA DENTEL. DIN 6798-A D 5E	IX26798A005
652	TARGHETTA MASSA TERRA	19420177
658	CAVETTO MASSA TERRA 300-385 UL	19410739
680	COPERCHIO SCATOLA DAL 09	19563148.09
682	VITE AUTOF.TCB+ DIN 7981 D 3,5X16	IX279813,5016
684	PROTEZIONE INF. GLL 350 AUT + INGR.	19531664
688	VITE TBEI ISO 7380 M 6X10	IX27380006010
690	PERNO ESAG.SUP. COPER. LNR	19540752
692	PERNO ESAG.MOT. COPER. LNR	19540754
694MN	CAVET.ALIM PULS-PA 205 AFF MN	19410718
694TF	CAVET.ALIM PULS-PA 205 AFF TF	19410719
696	CAVETTO PROLUNGA LAMPADA SPIA	19410750
700	PIATTO INOX BILANCIA LNR	19514092
702	VITE TSP- DIN 963 M 5X12	IX2963005012
704	SPINA CILINDRICA INOX DIN 7 D3X12	IX27003012
706	PIASTRA FISS. PIATTO BILANCIA OSS	19514091
708	VITE TBEI ISO 7380 M 5X10	IX27380005010
710	BOCCOLA CONO BLOCCAGGIO BILANCIA	19530792
712	GUARN. BILANCIA GLL-LNR-MNT	19563090
720	PIASTRA FISS. CELLA BILANCIA LNR	19029092
722	SPINA CILINDRICA INOX DIN 7 D5X14	IX27005014
724	CONO BLOCCAGGIO BILANCIA	19530791
726	ASS. CELLA DI CARICO BILANCIA Y11	19414092A.11
730	PERNO BLOCCAGGIO BILANCIA	19530790
734	VITE TCEI DIN 912 M 6X30	IX2912006030
735	RONDELLA PIANA DIN 125 D 6	IX2125006
740	SCHEDA POTENZA BILANCIA	19414091
750	SCATOLA INOX COMANDI BILANCIA	19535090
752	VITE TCEI DIN 912 M 4X20	IX2912004020
754	SCHEDA COMANDI BILANCIA	19414090
756	DADO ES. DIN 934 M 4	IX2934004
758	DIST. DCS R 3570 SCHEDA BILANCIA	19561690
760	STAFFETTA SCATOLA COMANDI BILANCIA	19539790
762	VITE TSP- DIN 963 M 4X08	IX2963004008
770	MOSTRINA COMANDI BILANCIA	19420390
772	PULSANTE NERO NO	19410140
774	PULSANTE BIANCO NO	19410142