| | |
|---|---|
| 1 | GRUPPO LAVAGGIO |
| 2 | GRUPPO RISCIACQUO |
| 3 | GRUPPO VASCA |
| 4 | QUADRO ELETTRICO |
| 5 | GRUPPO POMPA SCARICO |
| 6 | SPORTELLO |
| 7 | CARROZZERIA |
| 8 | GRUPPO DEPURATORE |
| 9 | GRUPPO BREAK TANK |
| 10 | DOSATORI |
| 11 | DOSATORI |
| 12 | ELETTROPOMPA |

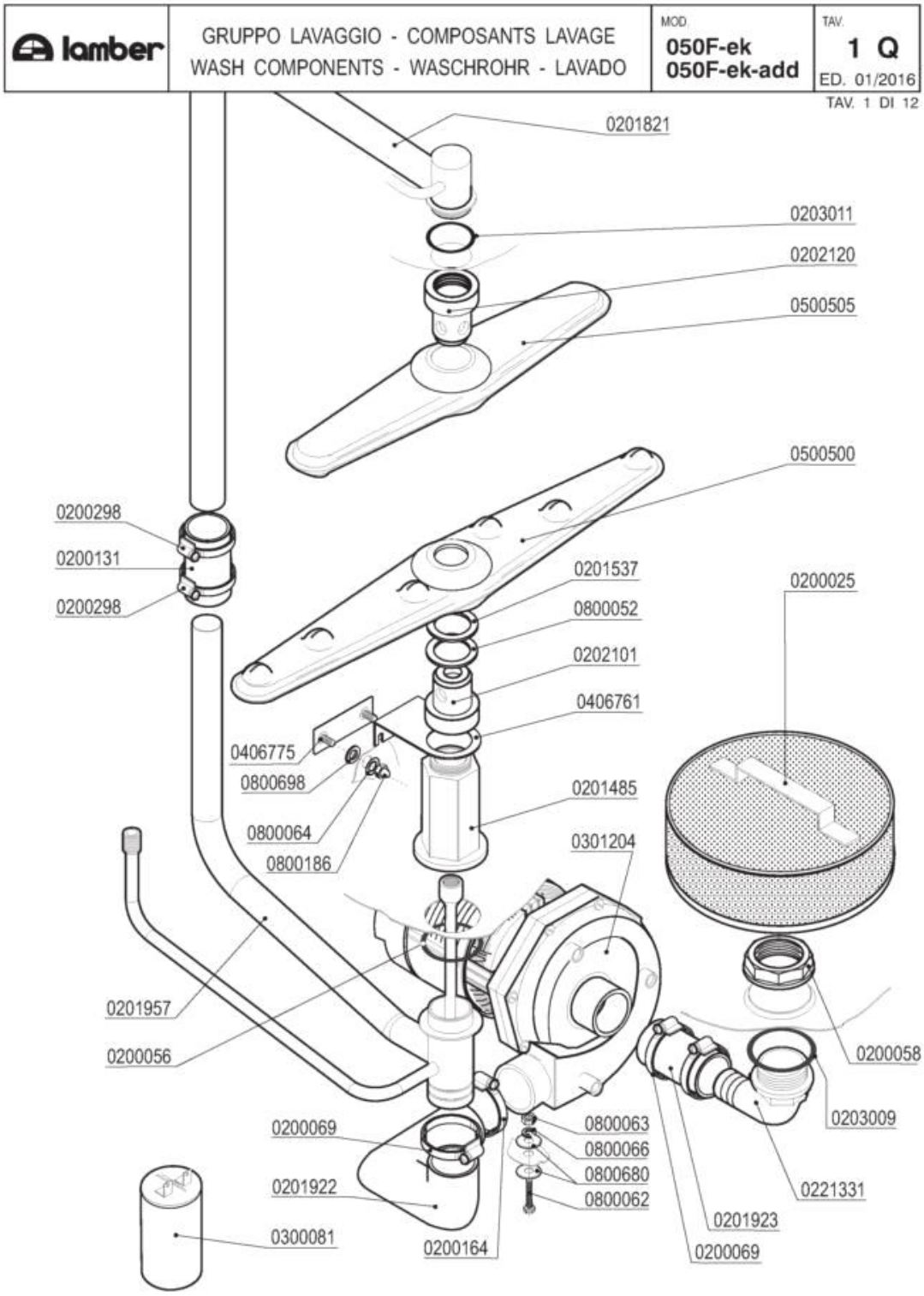
lamber
GRUPPO LAVAGGIO - COMPOSANTS LAVAGE
WASH COMPONENTS - WASCHROHR - LAVADO
MOD.
050F-ek
050F-ek-add
TAV.
1 Q
ED. 01/2016
TAV. 1 DI 12
0201821
0203011
0202120
0500505
0500500
0200298
0200131
0200298
0201537
0800052
0202101
0406761
0406775
0800698
0800064
0800186
0201485
0301204
0200025
0201957
0200056
0200058
0203009
0200069
0800063
0800066
0800680
0800062
0221331
0201922
0300081
0200164
0201923
0200069

| Codice | Descrizione | |
|---|---|---|
| 0200025 | Filtro d.215 | |
| 0200056 | OR 144 pilette 1" 1/4 | |
| 0200058 | Ghiera 1" 1/2 | |
| 0200069 | Fascetta 40-60 | |
| 0200131 | Manicotto Radior 30x100 F 1854-94 | |
| 0200164 | Fascetta 32-50 | |
| 0200298 | Fascetta 25-40 | |
| 0201485 | Colonna lavaggio interna F85 8027 | |
| 0201537 | Rondella usura mul.infer.lavaggio 9487 | |
| 0201821 | Collettore lav/risc superiore F85VS 3200 | |
| 0201922 | Manicotto gomma mandata F85UL 5565 | |
| 0201923 | Manicotto gomma aspirazione F85UL 5564 | |
| 0202101 | Testina lavaggio d.18 2F NSF | |
| 0202120 | Testina lavaggio d.22 4F NSF | |
| 0203009 | OR 149 aspirazione F85 | |
| 0203011 | OR 6162 lavaggio superiore F | |
| 0221331 | Gomito 1"1/2x40 aspir.F92 sedia 2131 | |
| 0300081 | Condensatore 12,5 óf | |
| 0301204 | Elettropompa Hp 0,75 ZF320 | |
| 0500500 | Braccio di lavaggio 540/6F NSF | |
| 0500505 | Braccio di lavaggio 380/6F NSF | |
| 0800052 | Rondella teflon 57x41x2 | |
| 0800062 | Vite inox TEM6x20 | |
| 0800063 | Dado inox M6 | |
| 0800064 | Rondella piana inox diam.6x18 | |
| 0800066 | Rondella grower inox diam.6 | |
| 0800186 | Dado inox cieco M6 | |
| 0800680 | Rondella piana inox 8X24 | |
| 0800698 | Rondella nylon 17x6x2 4477 | |

| lamber | GRUPPO RISCIACQUO - COMPOSANTS RINCAGE<br>RINSE COMPONENTS-NACHSPÜLROHR-ENJUAGUE | MOD.<br>050F-ek<br>050F-ek-add | TAV.<br>2 Q<br>ED. 01/2016 |
|---|---|---|---|

TAV. 2 DI 12

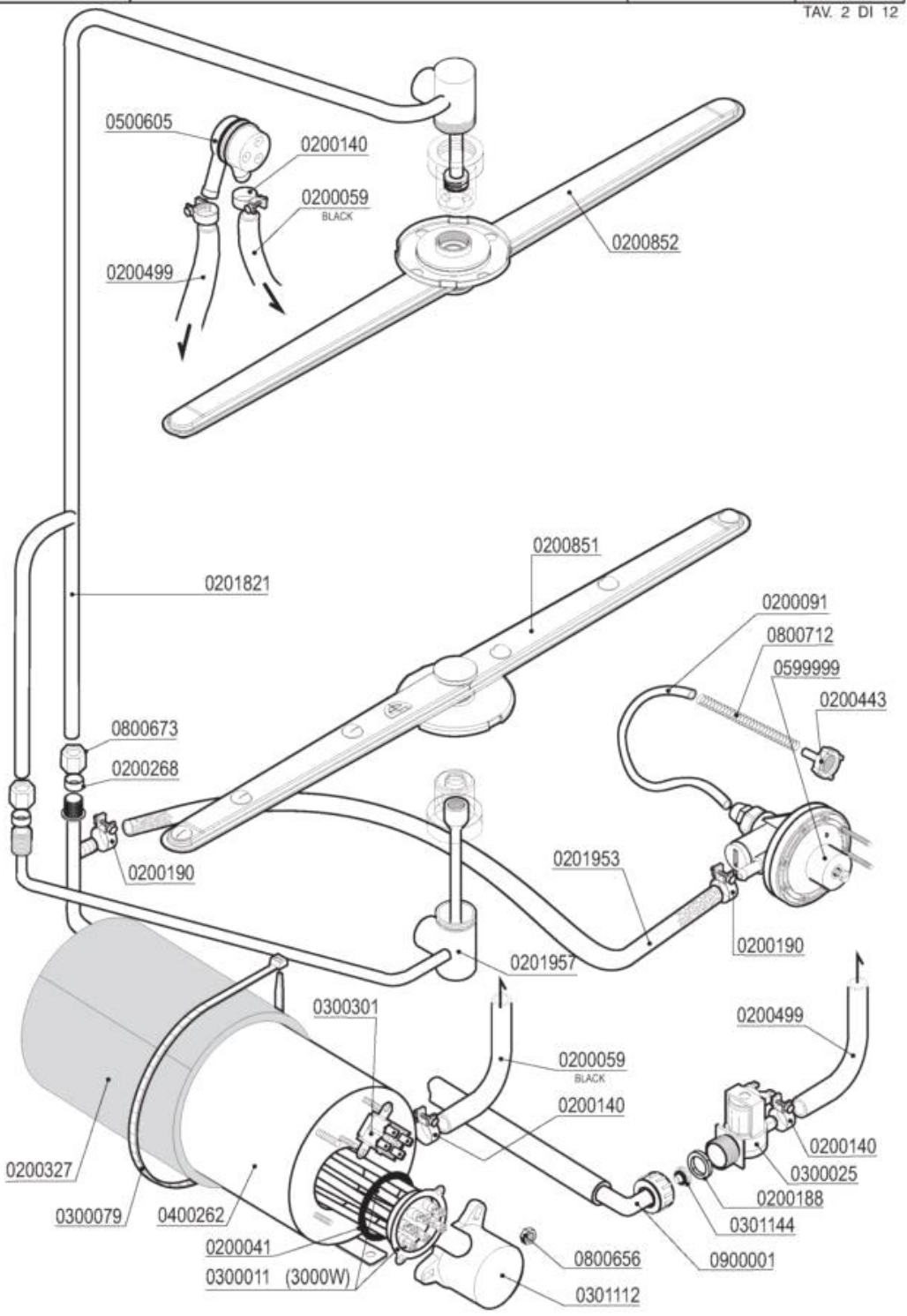

| Codice | Descrizione | |
|---|---|---|
| 0200041 | OR 6225 resistenza boiler | |
| 0200059 | Tubo gomma 10x17 food quality | |
| 0200091 | Tubo cristallo PP 4x6 | |
| 0200140 | Fascetta collare 17x19 | |
| 0200188 | Guarnizione gomma 25x16x2 | |
| 0200190 | Fascetta collare benzina 13x15 | |
| 0200268 | Bicono TEFLON 3/8"x12 | |
| 0200327 | Coibentazione boiler 5lt.d.110 2125 | |
| 0200443 | Filtro fondo dos.idrico 3000 | |
| 0200499 | Tubo gomma 12x19,5 food quality | |
| 0200851 | Mulinello risc. inox inferiore EFFE | |
| 0200852 | Mulinello risc. inox superiore F-L | |
| 0201821 | Collettore lav/risc superiore F85VS 3200 | |
| 0201953 | Tubo dos./boiler silicone inox L=80 UL | |
| 0300011 | Resistenza 3000W/3 Rif.76 flangia inox | |
| 0300025 | Elettrovalvola 1 via 329069 | |
| 0300079 | Fascetta coib. boiler 5231-540-78 | |
| 0300301 | Termostato bipolare riarmo 105º TY 62 | |
| 0301112 | Copriresistenza 1 elemento 3x6mm | |
| 0301144 | Riduttore pressione 10 Litri/Min | |
| 0400262 | Boiler 5lt d.110 r.e.  2756 | |
| 0500605 | Valvola rompivuoto DVGW GD | |
| 0599999 | Dosatore brillantante MOD.3000 | |
| 0800656 | Dado ottone esagonale M6 | |
| 0800673 | Dado bicono ottone 3/8"x12 | |
| 0800712 | Molla inox 160mm per tubo brillantante | |
| 0900001 | Tubo carico gomma 90ºC VDE | |

| lamber | GRUPPO VASCA - COMPOSANTS CUVE<br>TANK COMPONENTS - TANKROHR - GRUPO CUBA | MOD.<br>**050F-ek**<br>**050F-ek-add** | TAV.<br>**3 Q**<br>ED. 01/2016 |
|---|---|---|---|

TAV. 3 DI 12

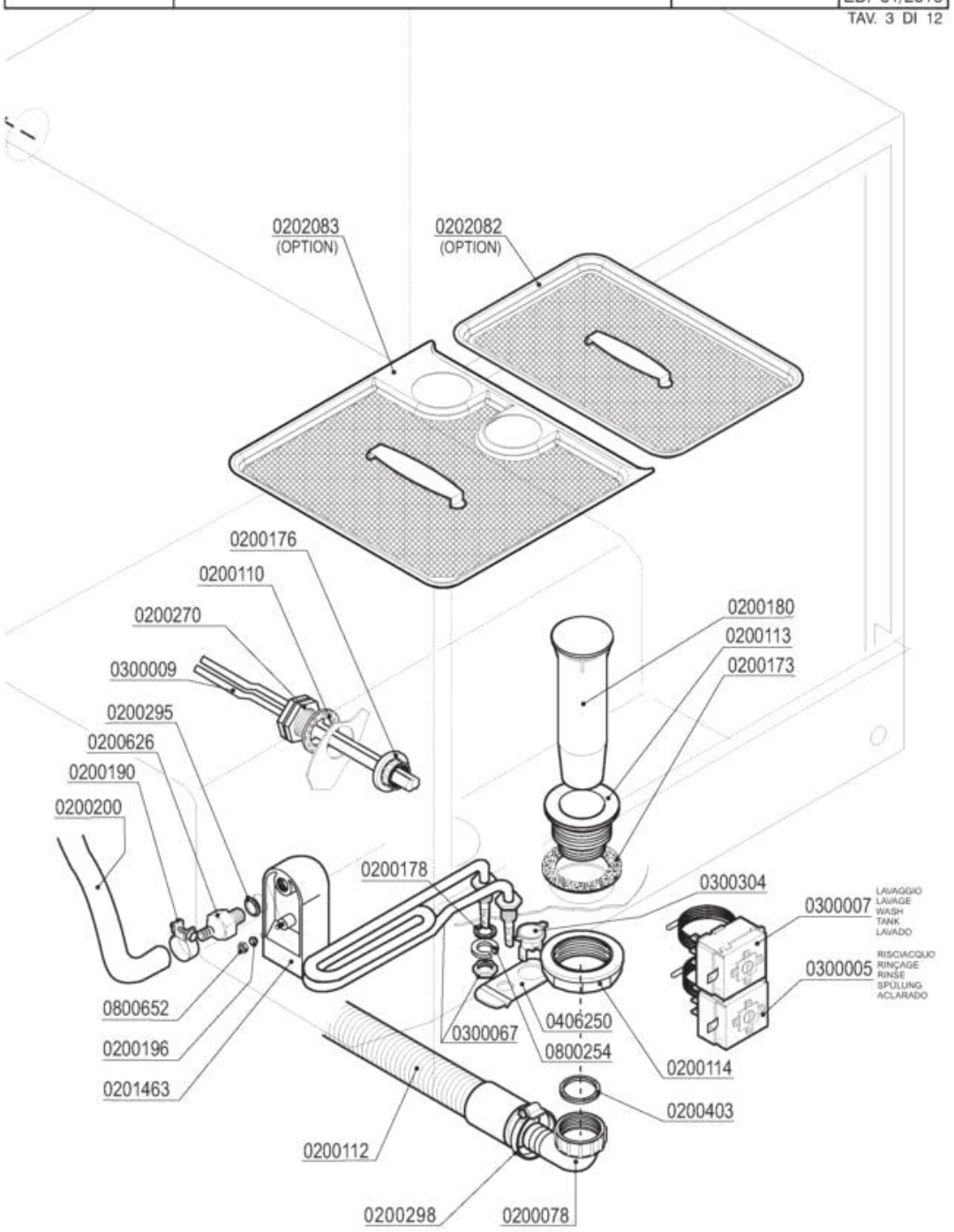

| Codice | Descrizione |
|---|---|
| 0200078 | Raccordo scarico 1"1/4x32 2121 PP |
| 0200110 | Guarnizione piana 31x21x2 |
| 0200112 | Tubo scarico d.28 DIR.C/317 |
| 0200113 | Piletta scarico 007 Rif.18 |
| 0200114 | Dado piletta scarico 2" 2190 |
| 0200173 | Guarnizione gomma 75x58x2 Rif.19 |
| 0200176 | Dado 1/2" 2190 |
| 0200178 | Guarnizione piana 19x12x2 Rif.121 |
| 0200180 | Troppopieno EFFE/ELLE 1280 |
| 0200190 | Fascetta collare benzina 13x15 |
| 0200196 | Guarnizione Nyltite M3 |
| 0200200 | Tubo a pipa per pressostato |
| 0200270 | Guaina 1/2" ES25 doppia 7x8x120 |
| 0200295 | Guarnizione Nyltite M12 |
| 0200298 | Fascetta 25-40 |
| 0200403 | Guarnizione piana 38x27x2 3794 |
| 0200626 | Portagomma trappola aria ELLE 3381 |
| 0201463 | Trappola d'aria H75mm F85VST-F92 9205 |
| 0202082 | Filtro vasca F85-01F-L20-L21 DX 8570 |
| 0202083 | Filtro vasca F85-01F-L20-L21 SX 8571 |
| 0300005 | Termostato 90ºC c.2000 1NONC boiler IMIT |
| 0300007 | Termostato 80ºC c.2100V.1NANC vasca IMIT |
| 0300009 | Molla a frizione Rif.134 |
| 0300067 | Resistenza vasca 2000 W 220 V |
| 0300304 | Termostato unipolare RM85º 1NT08L-3364 |
| 0406250 | Squadretta termostato/contatto 50º 6428 |
| 0800254 | Rondella grower 14 zincata |
| 0800652 | Dado inox autobloccante M3 |

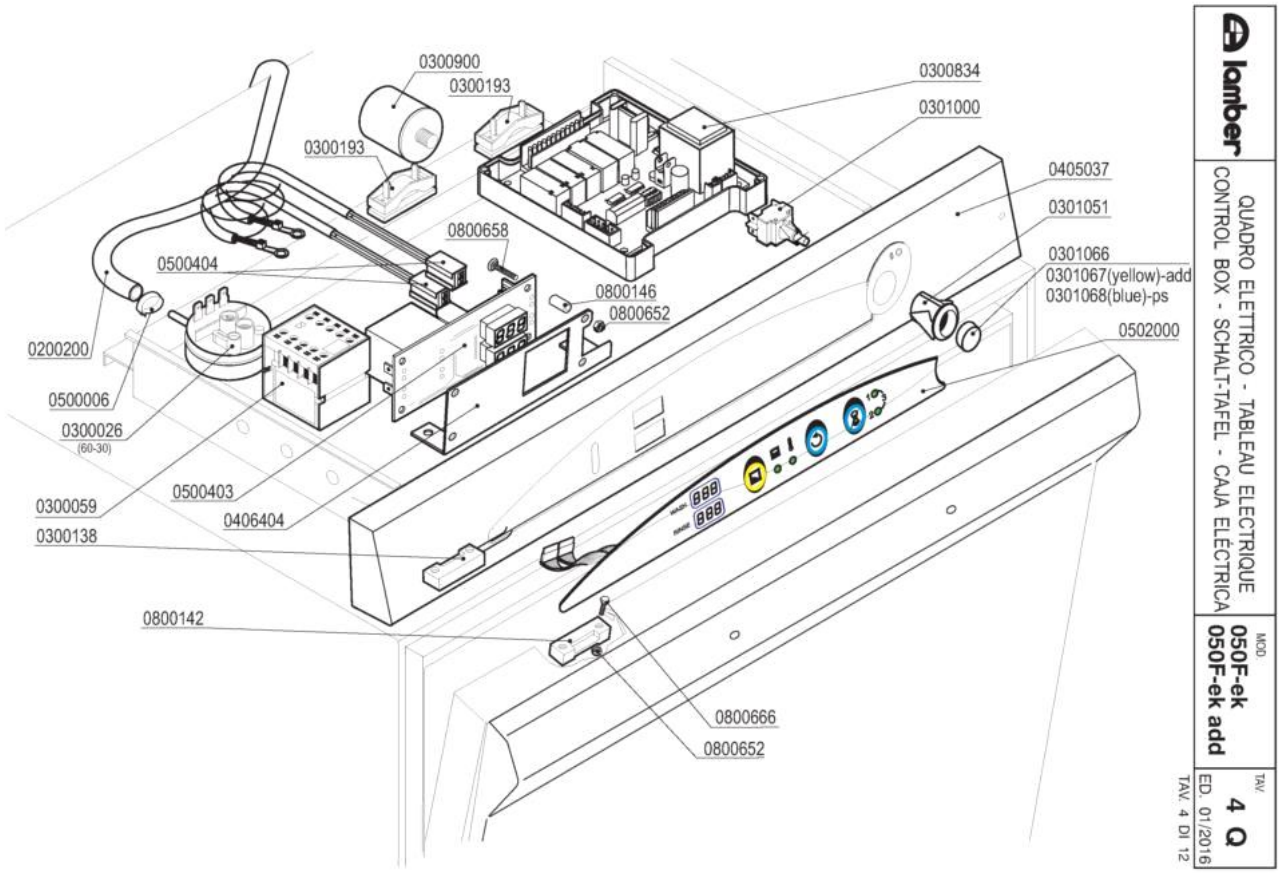
0300900
0300193
0300193
0300834
0301000
0405037
0301051
0301066
0301067(yellow)-add
0301068(blue)-ps
0502000
0800658
0500404
0800146
0800652
0200200
0500006
0300026
(60-30)
0500403
0406404
0300059
0300138
0800142
0800666
0800652
lamber
QUADRO ELETTRICO - TABLEAU ELECTRIQUE
CONTROL BOX - SCHALT-TAFEL - CAJA ELÉCTRICA
MOD.
050F-ek
050F-ek add
TAV.
4 Q
ED. 01/2016
TAV. 4 DI 12

| Codice | Descrizione | |
|---|---|---|
| 0301067 | Tasto giallo ovale | |
| 0301068 | Tasto blu ovale | |
| 0200200 | Tubo a pipa per pressostato | |
| 0300026 | Pressostato 60/30 16A 1NONC | |
| 0300059 | Contattore 16A 4NO V230-LS07.10 AEG | |
| 0300138 | Micro contatto magnetico 1NO +0800142 | |
| 0300193 | Fissacavo PA 268 + vite 3,5X25 | |
| 0300834 | Timer F92-ek 5 Rélé BT/SRS ADD | |
| 0300900 | Filtro antidisturbo 411135001 | |
| 0301000 | Interruttore bip. 0V 2N0 16 amp COMPLETO | |
| 0301051 | Supporto tasto ovale | |
| 0301066 | Tasto verde ovale | |
| 0405037 | Pannello comando EFFE ek tastiera membr | |
| 0500006 | Fascetta SNP2/CLIC 11,5-13,5 | |
| 0500403 | Termometro doppio elettronico 230V | |
| 0500404 | Sonda termometro elettronico | |
| 0502000 | Tastiera membrana F92ek | |
| 0800142 | Magnete rett. NEODIMIO M303NA "L25" | |
| 0800146 | Distanziale AVP M3x10 term.digit.GI. | |
| 0800652 | Dado inox autobloccante M3 | |
| 0800666 | Vite inox TEM3X10 | |

| lamber | GRUPPO POMPA SCARICO - POMPE DE VIDANGE<br>DRAIN PUMPE PARTS - ABLAUFPUMPE<br>BOMBA DESAGUE | MOD.<br>**050F-ek-PS**<br>**050F-ek-add-PS** | TAV.<br>**5 Q**<br>ED. 01/2016 |
|---|---|---|---|

TAV. 5 DI 12

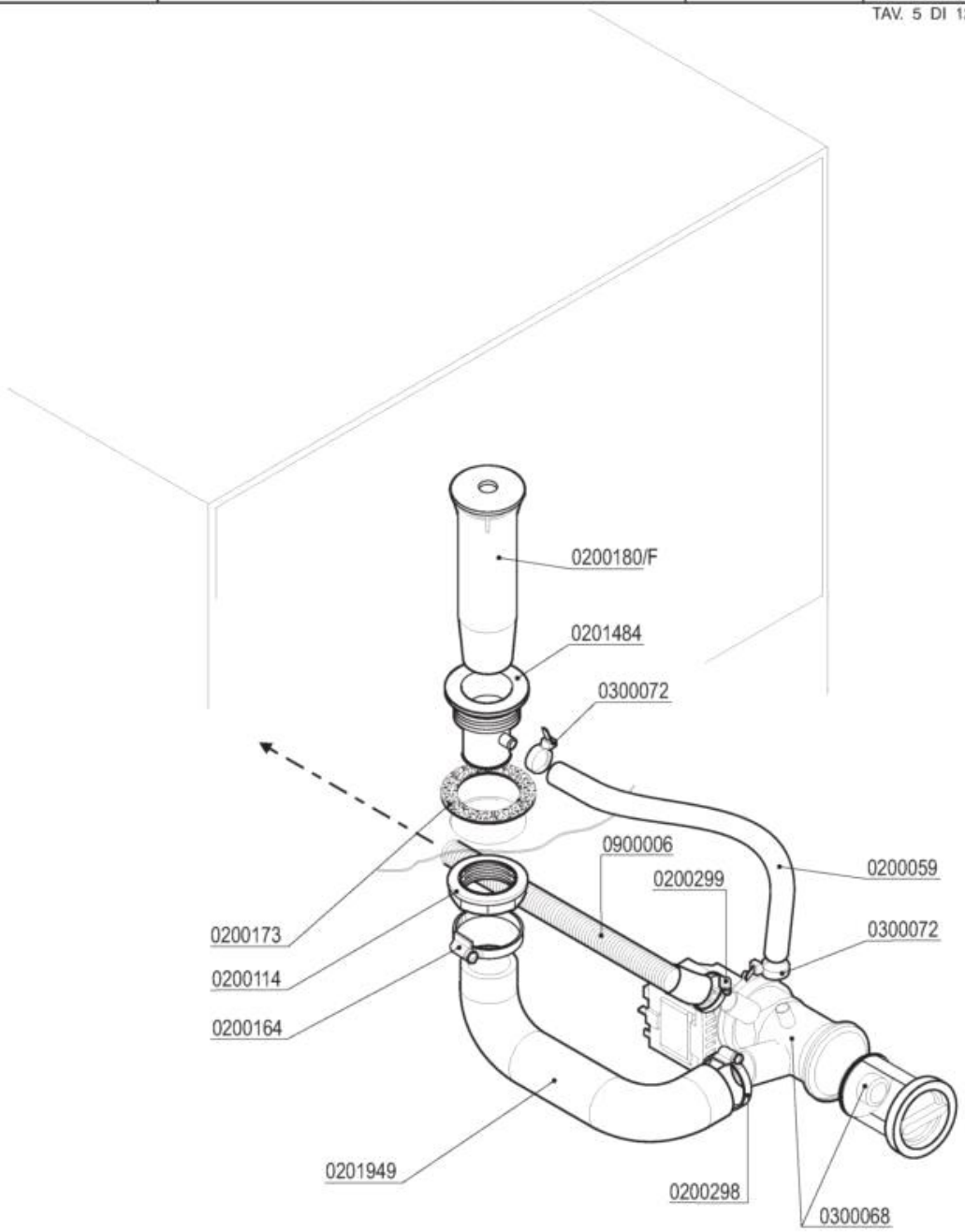

| Codice | Descrizione | |
|---|---|---|
| 0200059 | Tubo gomma 10x17 food quality | |
| 0200114 | Dado piletta scarico 2" 2190 | |
| 0200164 | Fascetta 32-50 | |
| 0200173 | Guarnizione gomma 75x58x2 Rif.19 | |
| 0200298 | Fascetta 25-40 | |
| 0200299 | Fascetta 20-32 | |
| 0201484 | Piletta scarico EFFE-ADD 8083 | |
| 0201949 | Manicotto pompa scarico F85-ADD-PS 9602 | |
| 0300068 | Elettropompa scarico 40W/230/50 FILTRO | |
| 0300072 | Fascetta nylon 5215-200-48 | |
| 0900006 | Tubo scarico d.19,5 per pompa scarico | |

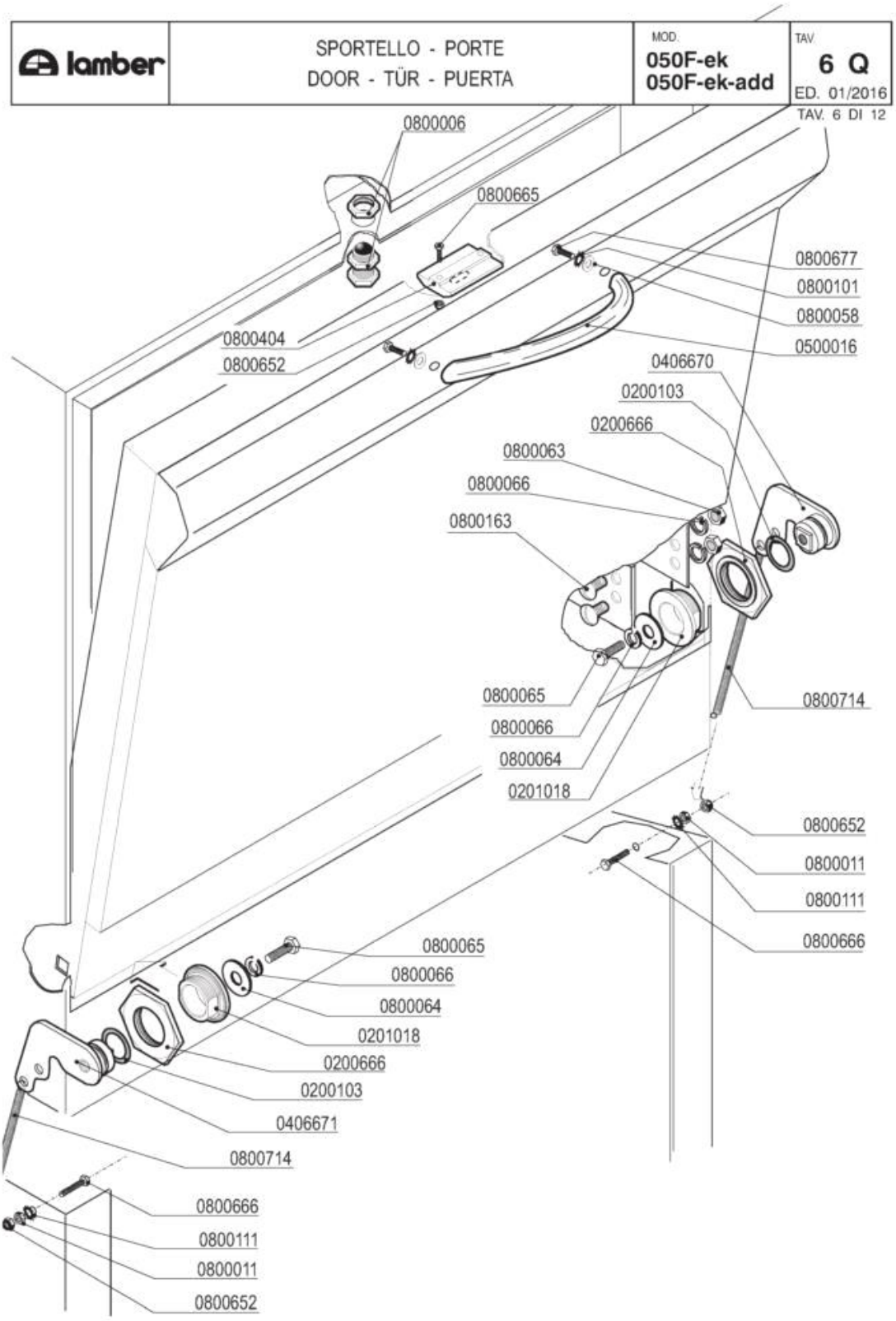
lamber
SPORTELLO - PORTE
DOOR - TÜR - PUERTA
MOD.
050F-ek
050F-ek-add
TAV.
6 Q
ED. 01/2016
TAV. 6 DI 12
0800006
0800665
0800677
0800101
0800058
0500016
0800404
0800652
0406670
0200103
0200666
0800063
0800066
0800163
0800065
0800066
0800064
0201018
0800714
0800652
0800011
0800111
0800666
0800065
0800066
0800064
0201018
0200666
0200103
0406671
0800714
0800666
0800111
0800011
0800652

| Codice | Descrizione | |
|---|---|---|
| 0200103 | OR 2050 supporto ugello d.16mm | |
| 0200666 | Dado perno sportello c/molla 5952 | |
| 0500016 | Maniglia inox EFFE ELESA 192mm | |
| 0800006 | Cricchetto Rif.32+33+32 con dadi 255-83 | |
| 0800011 | Dado inox M3 | |
| 0800058 | Rondella piana inox 4x12 | |
| 0800063 | Dado inox M6 | |
| 0800064 | Rondella piana inox diam.6x18 | |
| 0800065 | Vite inox TEM6x16 | |
| 0800066 | Rondella grower inox diam.6 | |
| 0800101 | Rondella dentellata inox d.4 | |
| 0800111 | Rondella dentellata inox d.3 | |
| 0800163 | Vite inox POELIER M6X10 | |
| 0800404 | Bloccascrocchetto | |
| 0800652 | Dado inox autobloccante M3 | |
| 0800665 | Vite inox TEM3X8 | |
| 0800666 | Vite inox TEM3X10 | |
| 0800677 | Vite inox TEM4x10 | |
| 0800714 | Molla sportelli LB/EFFE 6188 | |

| lamber | HOOD - CARROSSERIE<br>CARROZZERIA - KARROSSERIE - CARROCERÍA | MOD.<br>050F-ek<br>050F-ek-add | TAV.<br>7 Q<br>ED. 01/2016 |
|---|---|---|---|

TAV. 7 DI 12

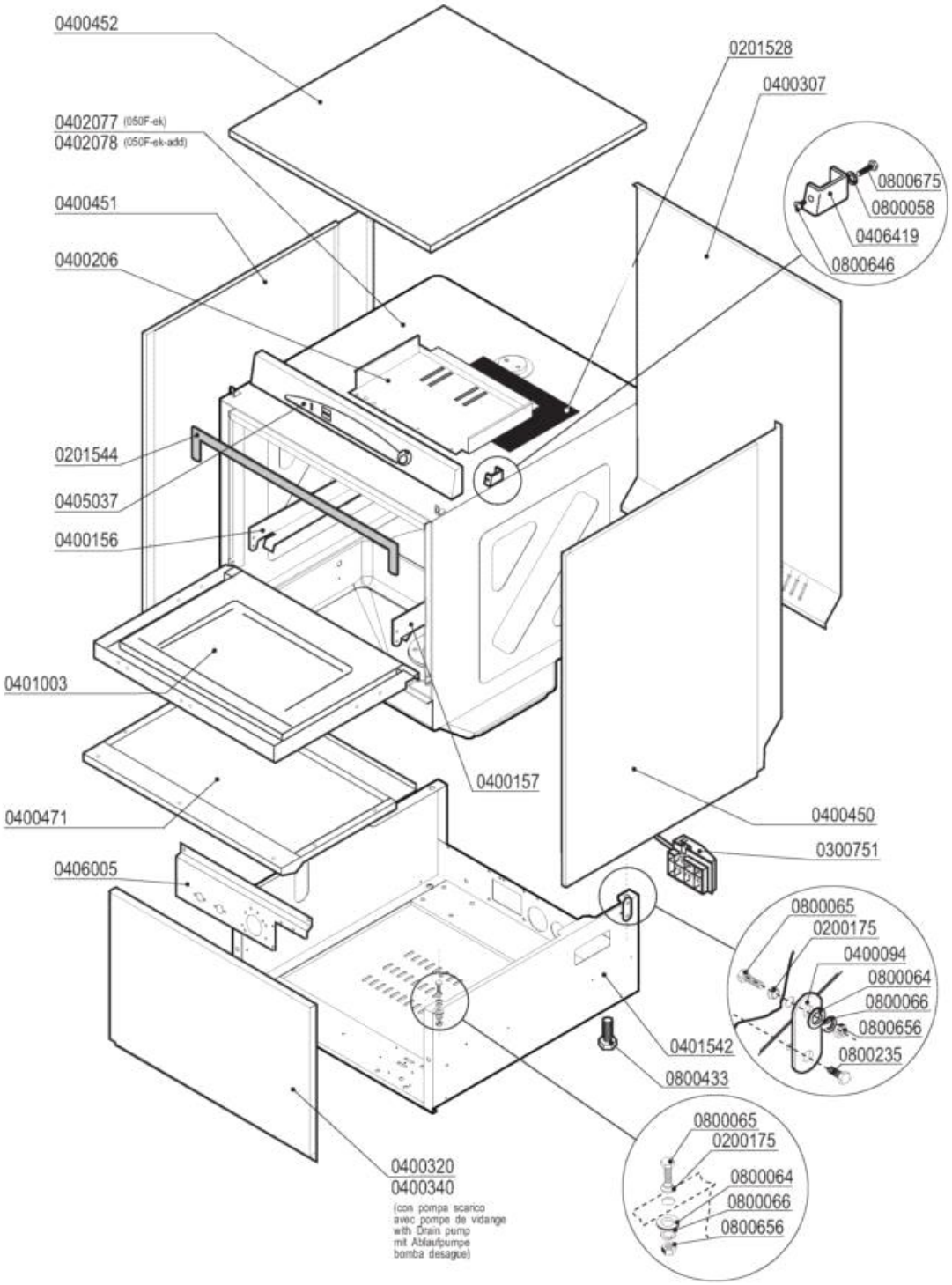

| Codice | Descrizione | |
|---|---|---|
| 0200175 | Guarnizione Nyltite M6 | |
| 0201544 | Guarnizione anticondensa F85 531mm 9435 | |
| 0300751 | Fissacavo esterno PA223 6 poli | |
| 0400094 | Staffa perno porta rif.53-210 | |
| 0400156 | Guida sx F92 1708 | |
| 0400157 | Guida dx F92 1708 | |
| 0400206 | Piastra cablaggio EFFE 2198-95 | |
| 0400307 | Pannello retro F92 2457-95 | |
| 0400320 | Pannello anteriore F85 2681 | |
| 0400340 | Pannello anteriore F85-F92 Pompa Scarico | |
| 0400450 | Pannello laterale DX 050F-075F-F85-F92 | |
| 0400451 | Pannello laterale SX 050F-075F-F85-F92 | |
| 0400452 | Pannello superiore EFFE 1710-93 | |
| 0400471 | Pannello sportello 050F-F85-075F-F92 | |
| 0401003 | Sportello 050F-F85-075F-F92 | |
| 0405037 | Pannello comando EFFE ek tastiera membr | |
| 0406005 | Supporto termostati/dosatori F85 VS 2663 | |
| 0406419 | Distanziale pannello comando 7747 | |
| 0800058 | Rondella piana inox 4x12 | |
| 0800064 | Rondella piana inox diam.6x18 | |
| 0800065 | Vite inox TEM6x16 | |
| 0800066 | Rondella grower inox diam.6 | |
| 0800235 | Vite AUTOFORANTE TE4,8x16 | |
| 0800433 | Vite plastica TE DIN933 M10X25 | |
| 0800646 | Vite inox POELIER M4X10 largh.testa 9,5 | |
| 0800656 | Dado ottone esagonale M6 | |
| 0800675 | Vite inox TEM4x12 | |

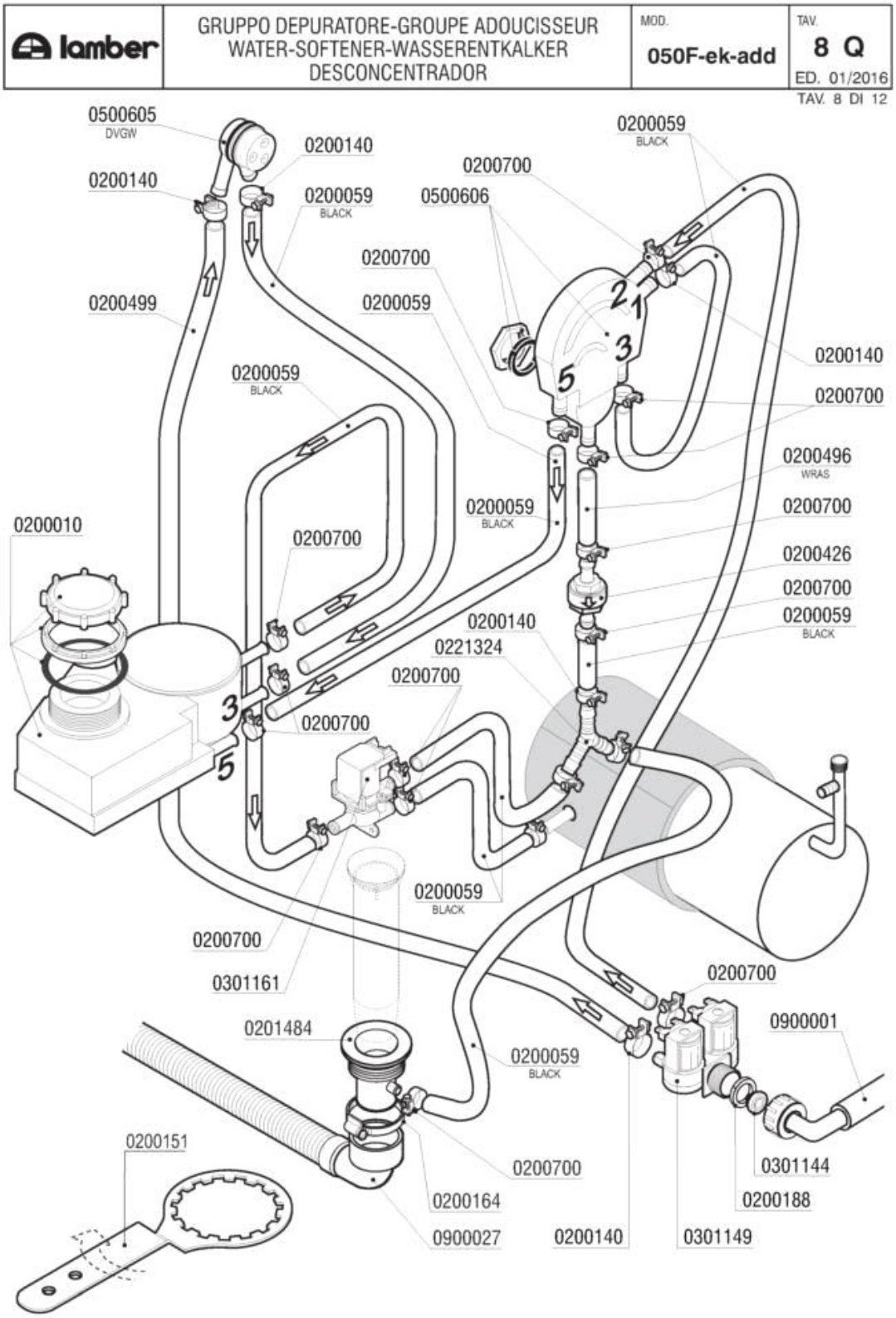
lamber
GRUPPO DEPURATORE-GROUPE ADOUCISSEUR
WATER-SOFTENER-WASSERENTKALKER
DESCONCENTRADOR
MOD.
050F-ek-add
TAV.
8 Q
ED. 01/2016
TAV. 8 DI 12
0500605
DVGW
0200140
0200140
0200059
BLACK
0200700
0500606
0200059
BLACK
0200700
0200499
0200059
0200059
BLACK
0200140
0200700
0200496
WRAS
0200700
0200426
0200700
0200059
BLACK
0200010
0200700
0200059
BLACK
0200140
0221324
0200700
0200700
0200059
BLACK
0200700
0301161
0200700
0900001
0201484
0200059
BLACK
0200151
0200700
0301144
0200188
0200164
0900027
0200140
0301149

| Codice | Descrizione | |
|---|---|---|
| 0200010 | Decalcificatore + Boccia sale rigenera | |
| 0200059 | Tubo gomma 10x17 food quality | |
| 0200140 | Fascetta collare 17x19 | |
| 0200151 | Chiave serraggio contenitore sale ADD | |
| 0200164 | Fascetta 32-50 | |
| 0200188 | Guarnizione gomma 25x16x2 | |
| 0200426 | Valvola antiritorno dep AuK WZ-165-004 | |
| 0200496 | Tubo 10x18 WRAS - Miflex | |
| 0200499 | Tubo gomma 12x19,5 food quality | |
| 0200700 | Fascetta collare benzina 16x18 | |
| 0201484 | Piletta scarico EFFE-ADD 8083 | |
| 0221324 | Portagomma ad "Y" YS10 | |
| 0301144 | Riduttore pressione 10 Litri/Min | |
| 0301149 | Elettrovalvola doppia c/regolatore 0,5lt | |
| 0301161 | Elettrovalvola deviatrice rigenera | |
| 0500605 | Valvola rompivuoto DVGW GD | |
| 0500606 | Valvola rompivuoto rigenera ADD | |
| 0900001 | Tubo carico gomma 90ºC VDE | |
| 0900027 | Tubo scarico d.25 l.1,5 LB a gomito | |

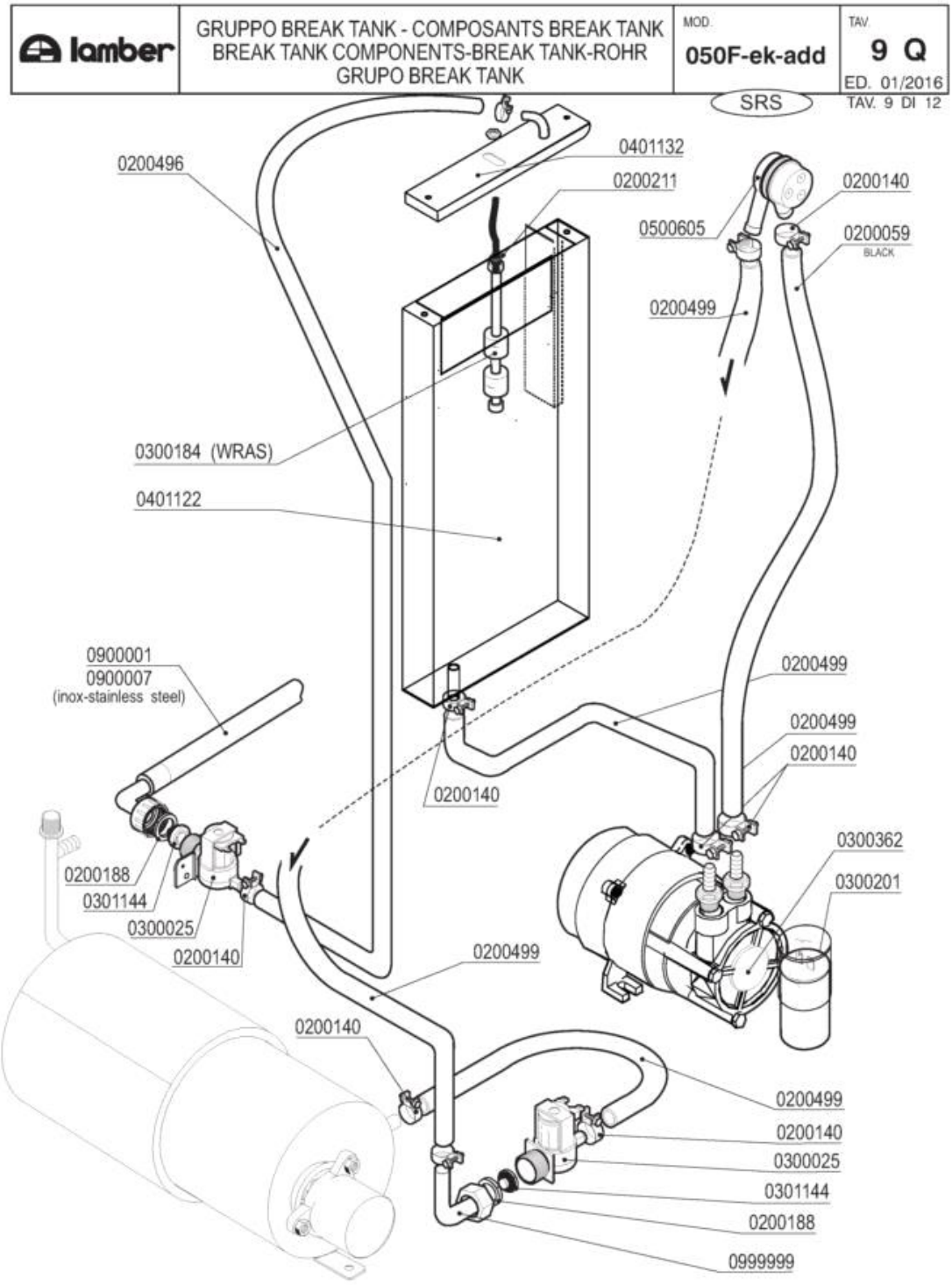
lamber
GRUPPO BREAK TANK - COMPOSANTS BREAK TANK
BREAK TANK COMPONENTS-BREAK TANK-ROHR
GRUPO BREAK TANK
MOD.
050F-ek-add
TAV.
9 Q
ED. 01/2016
SRS
TAV. 9 DI 12
0200496
0401132
0200211
0200140
0500605
0200059
BLACK
0200499
0300184 (WRAS)
0401122
0900001
0900007
(inox-stainless steel)
0200499
0200499
0200140
0200140
0300362
0300201
0200188
0301144
0300025
0200140
0200499
0200140
0200499
0200140
0300025
0301144
0200188
0999999

| Codice | Descrizione | |
|---|---|---|
| 0200059 | Tubo gomma 10x17 food quality | |
| 0200140 | Fascetta collare 17x19 | |
| 0200188 | Guarnizione gomma 25x16x2 | |
| 0200211 | OR 3030 Livelli A81/Tappo M10x1 | |
| 0200496 | Tubo 10x18 WRAS - Miflex | |
| 0200499 | Tubo gomma 12x19,5 food quality | |
| 0300025 | Elettrovalvola 1 via 329069 | |
| 0300184 | Controllo 2 livelli BREAK TANK WRAS | |
| 0300201 | Condensatore 8 óf | |
| 0300362 | Elettropompa HP O,5 LGB PSV45 break tank | |
| 0301144 | Riduttore pressione 10 Litri/Min | |
| 0401122 | Vasca BREAK TANK LB 6332/6333/6334 | |
| 0401132 | Coperchio BREAK TANK LB 6335/6336 | |
| 0500605 | Valvola rompivuoto DVGW GD | |
| 0900001 | Tubo carico gomma 90ºC VDE | |
| 0900007 | Tubo carico inox 3/4" DVGW/SVGW | |
| 0999999 | Portag.gomito/ghiera 3/4x12 2121 | |

| lamber | DOSATORI - DOSEURS<br>DISPENSERS - DOSIERGERÄTE-DOSIFICADORES | MOD.<br>050F-ek<br>050F-ek-add | TAV<br>10 Q<br>ED. 01/2016 |
|---|---|---|---|

TAV. 10 DI 12

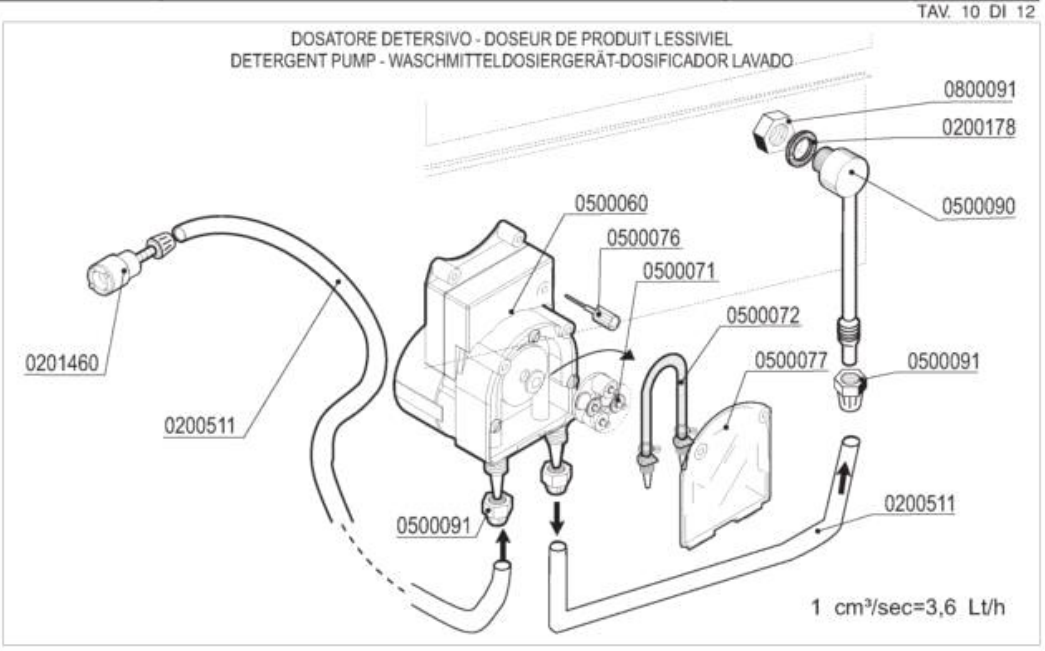


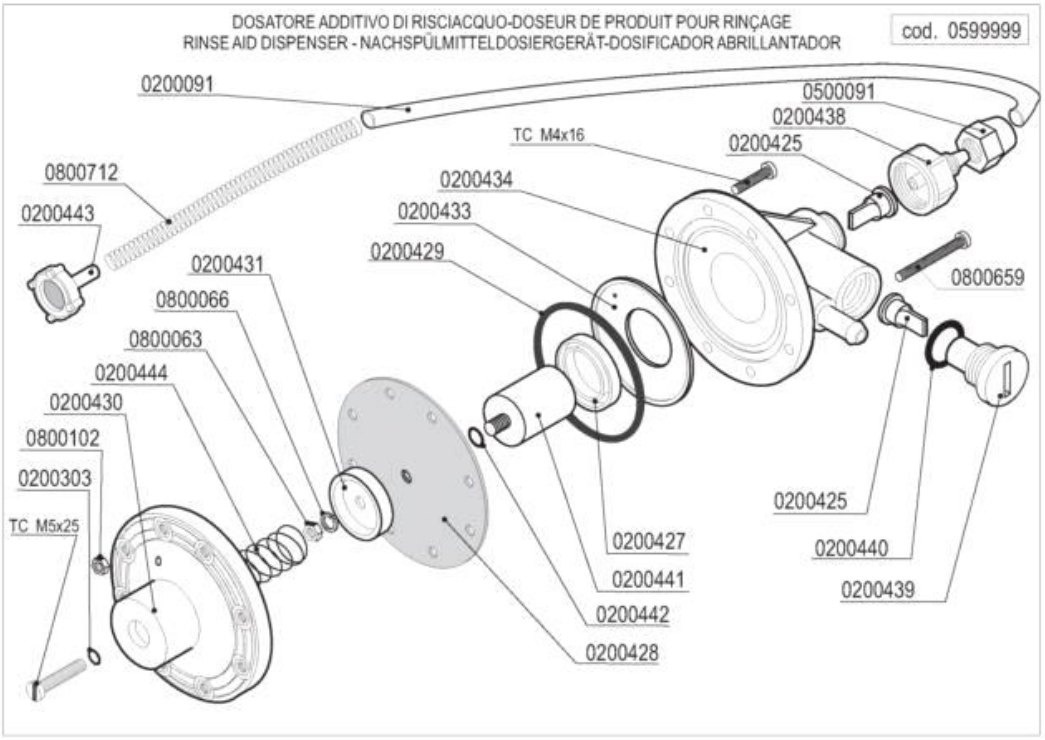

| Codice | Descrizione | |
|---|---|---|
| 0200091 | Tubo cristallo PP 4x6 | |
| 0200178 | Guarnizione piana 19x12x2 Rif.121 | |
| 0200303 | OR 2021 ugelli risciacquo mescola FDA | |
| 0200425 | Valvola Dosatore Brillantante | |
| 0200427 | Anello MIN VITON Dosatore Idrico 3000 | |
| 0200428 | Membrana Dosatore Idrico mod.3000 | |
| 0200429 | OR 3218 Dosatore Idrico mod.3000 | |
| 0200431 | Rosetta guida molla dos.idrico mod.3000 | |
| 0200433 | Flangia interna dosatore idrico mod.3000 | |
| 0200434 | Corpo dosatore idrico mod.3000 | |
| 0200438 | Raccordo aspirazione dos.idrico 3000 | |
| 0200439 | Tappo portavalvola dos.idrico 3000 | |
| 0200440 | Guarnizione OR 3056 dos.idrico 3000 | |
| 0200441 | Kit pistone completo dos.idrico 3000 | |
| 0200442 | OR 2025 Dosatore Idrico 3000 | |
| 0200443 | Filtro fondo dos.idrico 3000 | |
| 0200511 | Tubo PVC cristallo 4x6 rosso (detersivo) | |
| 0201460 | Filtro inox di fondo dosatore lavaggio | |
| 0500060 | Dosatore detersivo tempo pausa F92 | |
| 0500071 | Croce portarullini peristaltica 1PRL001 | |
| 0500072 | Tubo SANTOPRENE peris.ET. new model | |
| 0500076 | Manopola trimmer  dostore 403307 | |
| 0500077 | Coperchio peristaltica PDP F  ET. | |
| 0500090 | Iniettore inox detersivo 2101/2103/1821 | |
| 0500091 | Dado PVC iniettore detersivo 2102 | |
| 0599999 | Dosatore brillantante MOD.3000 | |
| 0800063 | Dado inox M6 | |
| 0800066 | Rondella grower inox diam.6 | |
| 0800091 | Dado inox M12 | |
| 0800102 | Dado inox M4 | |
| 0800659 | Vite inox TCTCR M4x40 | |
| 0800712 | Molla inox 160mm per tubo brillantante | |

| lamber | DOSATORI - DOSEURS<br>DISPENSERS - DOSIERGERÄTE-DOSIFICADORES | MOD.<br>050F-ek<br>050F-ek-add<br>SRS | TAV.<br>11 Q<br>ED. 01/2016<br>TAV. 11 DI 12 |
|---|---|---|---|

DOSATORE DETERSIVO - DOSEUR DE PRODUIT LESSIVIEL
DETERGENT PUMP - WASCHMITTELDOSIERGERÄT-DOSIFICADOR LAVADO

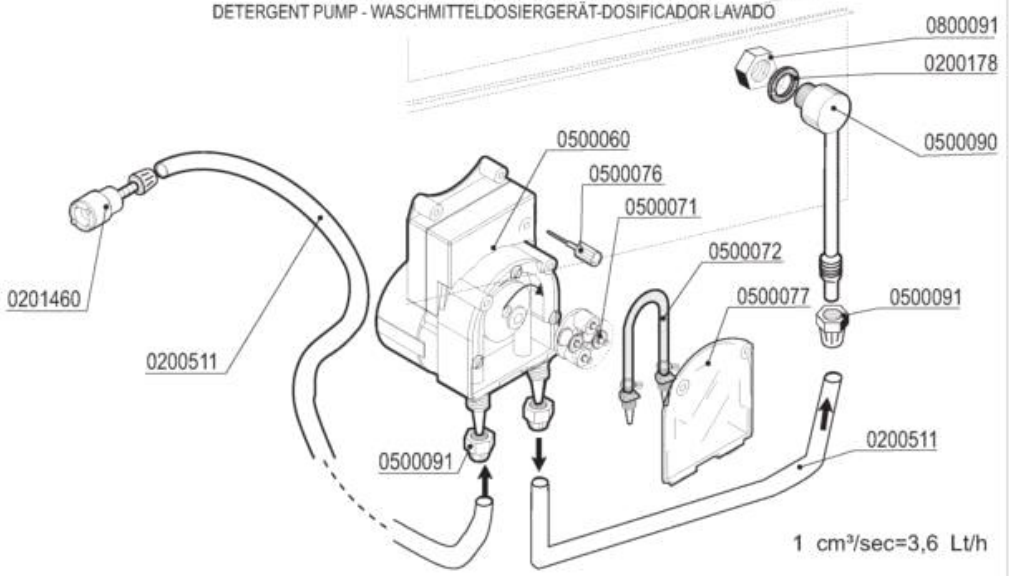


DOSATORE ADDITIVO DI RISCIACQUO-DOSEUR DE PRODUIT POUR RINÇAGE
RINSE AID DISPENSER - NACHSPÜLMITTELDOSIERGERÄT-DOSIFICADOR ABRILLANTADOR

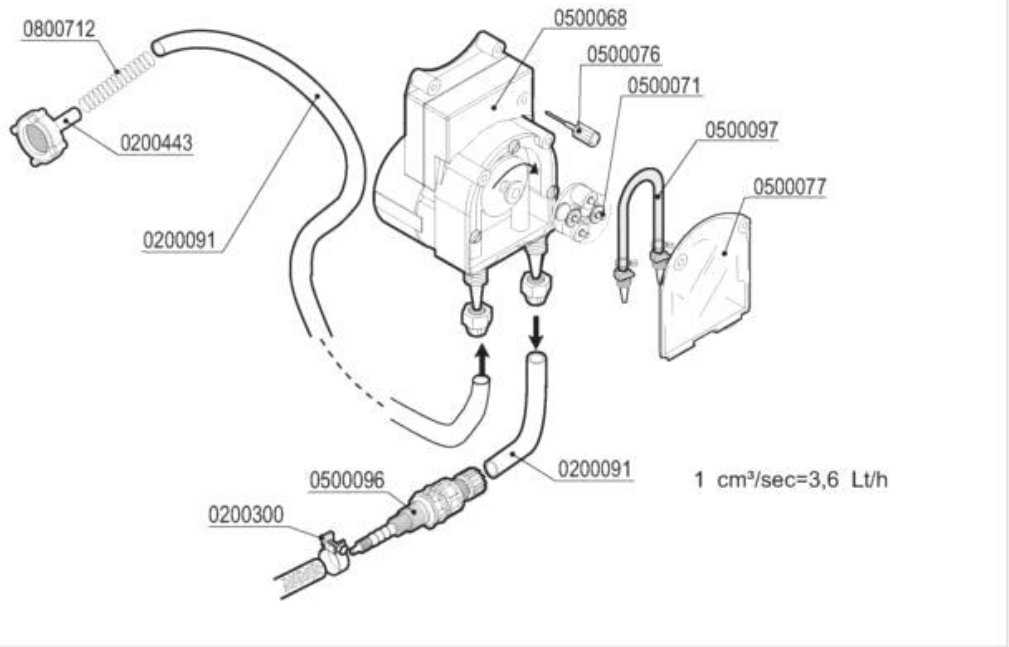

| Codice | Descrizione | |
|---|---|---|
| 0200091 | Tubo cristallo PP 4x6 | |
| 0200178 | Guarnizione piana 19x12x2 Rif.121 | |
| 0200300 | Fascetta collare benzina 15x17 | |
| 0200443 | Filtro fondo dos.idrico 3000 | |
| 0200511 | Tubo PVC cristallo 4x6 rosso (detersivo) | |
| 0201460 | Filtro inox di fondo dosatore lavaggio | |
| 0500060 | Dosatore detersivo tempo pausa F92 | |
| 0500068 | Dosatore risciacquo peristaltico SILICONE | |
| 0500071 | Croce portarullini peristaltica 1PRL001 | |
| 0500072 | Tubo SANTOPRENE peris.ET. new model | |
| 0500076 | Manopola trimmer  dostore 403307 | |
| 0500077 | Coperchio peristaltica PDP F  ET. | |
| 0500090 | Iniettore inox detersivo 2101/2103/1821 | |
| 0500091 | Dado PVC iniettore detersivo 2102 | |
| 0500096 | Valvola iniezione brill.plastica NSF | |
| 0500097 | Tubo peristaltica 0500060 SILICONE | |
| 0800091 | Dado inox M12 | |
| 0800712 | Molla inox 160mm per tubo brillantante | |

| lamber | ELETTROPOMPA - ELECTROPOMPE<br>WASHING PUMP - ELEKTROPUMPE - ELECTROBOMBA | MOD.<br>**050F-ek**<br>**050F-ek-add** | TAV.<br>**12 Q**<br>ED. 01/2016 |
|---|---|---|---|

TAV. 12 DI 12

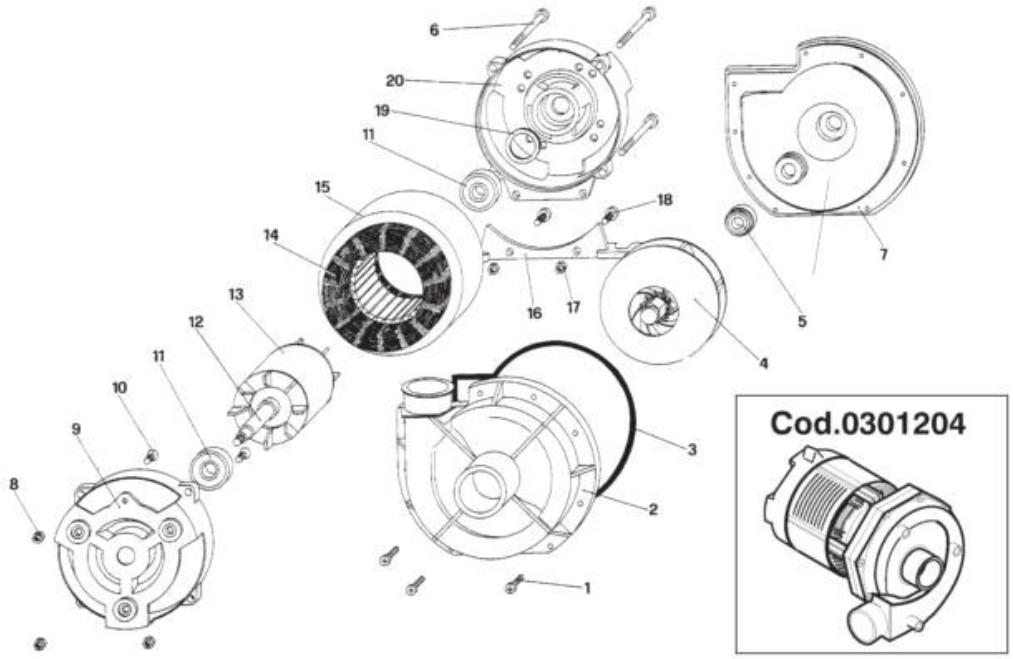





| | CODICE -CODE | Potenza/Puissance Power/Leistung | | Portata/Débit Pump delivery Förderhöhe | Tensione Tension d'alimentation Voltage/Spannung |
|---|---|---|---|---|---|
| | | Hp | W | lt/min | Volt |
| **ZF320** | **0301204** | **0,75** | **650** | **320** | **230 V/1~50Hz** |

| | | ITALIANO | FRANCAIS | ENGLISH | DEUTSCH |
|---|---|---|---|---|---|
| Pos. | Codice | Descrizione | Description | Description | Beschreibung |
| 1 | | Vite | Vis | Screw | Schraube |
| 2 | 0200598 | Corpo pompa | Corps de pompe | Pump body | Pumpengehaüse |
| 3 | 0209902 | Guarnizione pompa | Joint corps de pompe | OR-joint | Dichtung |
| 4 | 0209824 | Girante | Turbine | Impeller | Laufrad |
| 5 | 0200308 | Tenuta meccanica | Etancheitè pompe | Punp seal group | Gleitringdichtung |
| 6 | | Tirante | Tirant | Tie rod | Zuganker |
| 7 | | Flangia | Flasque pompe | Pump support | Pumpedeckel |
| 8 | | Dado | Ecrou | Nut | Mutter |
| 9 | | Scudo anteriore | Couvercle anterieur | Front shield | Vorderes schild |
| 10 | | Vite | Vis | Screw | Schraube |
| 11 | | Cuscinetto | Roulement | Ball bearing | Kugellager |
| 12 | | Albero motore | Arbre moteur | Motor shaft | Motorwelle |
| 13 | | Rotore | Rotor | Rotor | Rotor |
| 14 | | Avvolgimento | Enroulemt | Winding | Wicklung |
| 15 | | Statore | Stator | Stator | Stator |
| 16 | | Base | Socle | Base | Halterung |
| 17 | | Dado | Ecrou | Nut | Mutter |
| 18 | | Vite | Vis | Screw | Schraube |
| 19 | | Anello reggispinta | Bague de butee | Split ring | Federscheibe |
| 20 | | Scudo posteriore | Couvercle posterieur | Back shield | Hinteres schild |

| Codice | Descrizione | |
|---|---|---|
| 0200308 | Gruppo tenuta pompa lavaggio HP 0,75 | |
| 0200598 | Corpo pompa Hp 0,75 ZF320 SX | |
| 0209824 | Girante pompa ZF320 LGB | |
| 0209902 | Guarn. corpo pompa HP0,75 3911FIR/ZF320L | |
| 0301204 | Elettropompa Hp 0,75 ZF320 | |
| 0200598 | Corpo pompa Hp 0,75 ZF320 SX | |
| 0209902 | Guarn. corpo pompa HP0,75 3911FIR/ZF320L | |
| 0209824 | Girante pompa ZF320 LGB | |
| 0200308 | Gruppo tenuta pompa lavaggio HP 0,75 | |