I ELENCO RICAMBI

GB SPARE PARTS LIST

F LISTE DES PIECES DE RECHANGE

D ERSATZTEILLISTE

E DESCRIPCION PIEZAS DE REPUESTO

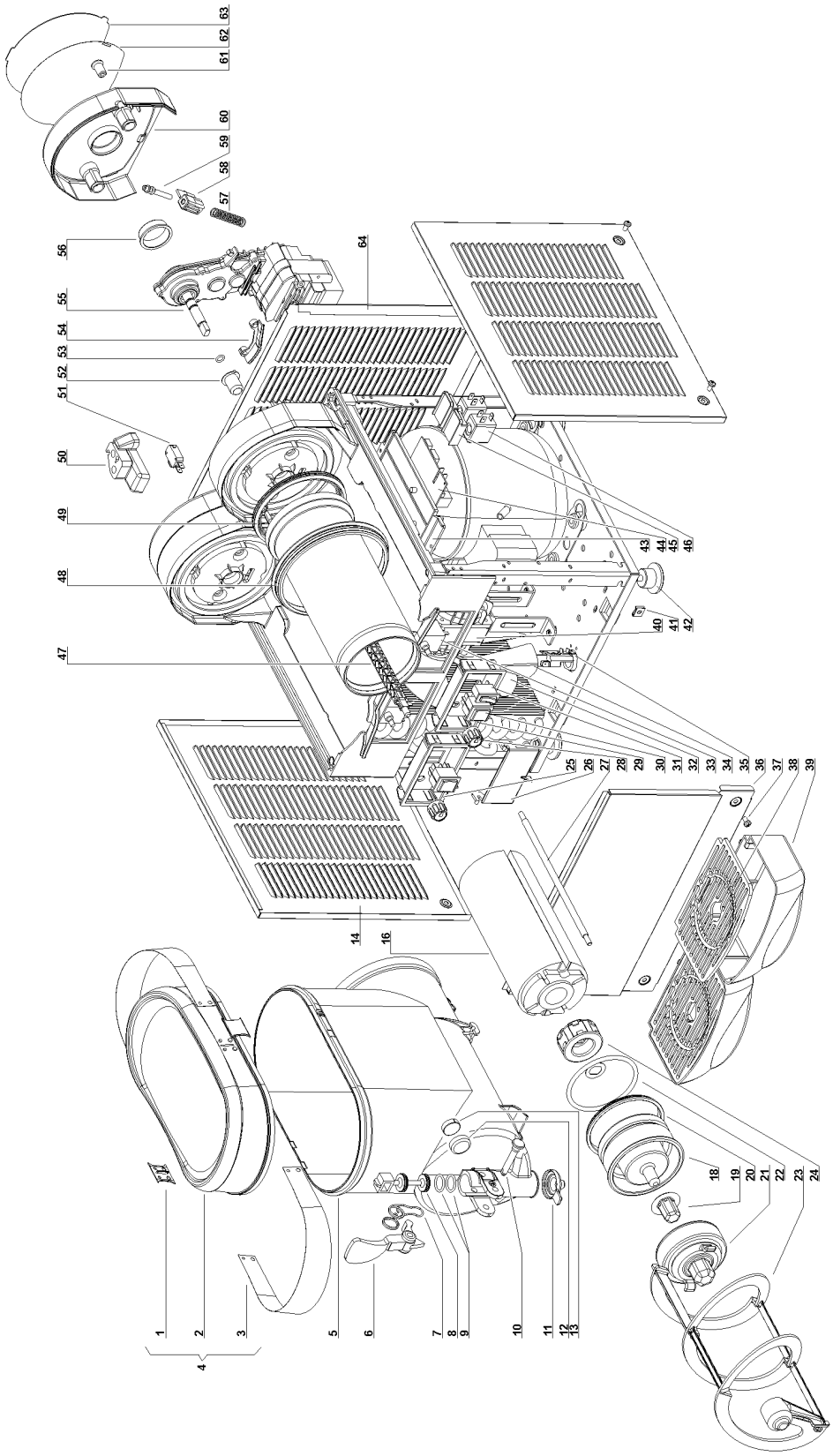

1	**22700-01500**	Piastrina per cappello	Cover fixing plate	Plaquette du couvercle	Befestigungsplatte für den Deckel	Placa para tapa
2	**22700-01400**	Coperchio	Cover	Couvercle	Deckel	Tapa
3	**22700-01600**	Fotografia	Picture	Photo	Dia	Fotografia
4	**33700-00100**	Coperchio completo	Complete cover	Couvercle eclaire complet	Deckel	Tapa
5	**22700-00200**	Contenitore	Bowl	Réservoir	Behälter	Contenedor
6	**22700-01800**	Leva rubinetto	Faucet handle	Levier de débit	Zapfhebel	Palanca grifo
7	**22800-15002**	Molla per leva rubinetto	Faucet handle spring	Ressort du livier de débit	Hanhn-Feder	Muelle de la palanca grifo
8	**22800-14802**	Pistone per rubinetto	Faucet piston	Piston du robinet	Kolben fü Hahn	Pistón del grifo
9	**22800-15100**	OR per pistone rubinetto	Faucet piston OR	Joint OR du piston du robinet	O-ring für Hahn	Junta OR del pistón grifo
10	**22800-22100**	Perno per leva rubinetto	Faucet handle pin	Pivot pour levier de débit	Fixierstift	Pivote de la palanca
11	**22800-24900**	Restrittore di flusso	Restrictor cap	Réducteur du robinet	Drosselkappe	Tapa de restricción
12	**22800-23502**	Calotta per boccola	Thrust washer rubber cap	Calotte pour coussinet	Büchsegehäuse (aus Gummi)	Tapa de goma para buje
13	**22800-23501**	Boccola di rasamento	Thrust washer	Butée	Büchse	Arandela de empuje
14	❍❍❍	Pannello laterale	Side panel	Panneau latéral	Seitenwand	Panel lateral
16	**22700-01300**	Coibentazione interna	Evaporator insulating material	Insolation de l'évaporateur	Verdampferisolierung	Espuma aislante para evaporador
18	**22700-00500**	Sede rotore evaporatore	Evaporator rotor housing	Siège rotor de l'évaporateur	Magnetgehäuse für den Verdampfer	Base rotor evaporador
19	**22700-01200**	Boccola per raschiatore	Scraper bushing	Douille du racleur	Gleitbuchse für den Magnetantrieb	Buje para rascador
20	**22700-02300**	O-ring	Rotor housing O-ring	Joint du siège rotor	Dichtung für das Magnetgehäuse	O-ring para rotor
21	**33700-00760**	Rotore magnetico esterno completo	Outside magnetic rotor assembly	Rotor magnétique extérieur complet	Magnetantrieb	Rotor magnetico externo completo
22	**22700-00000**	Guarnizione anteriore evaporatore	Evaporator front gasket	Joint antérieur de l'évaporateur	Vordere Verdampfer Dichtung	Junta anterior evaporador
23	**22700-00300**	Raschiatore esterno	Outer spiral	Racloir extérieur	Äußere Schnecke	Rascador exterior
24	**33800-09601**	Rotore magnetico	Magnetic drive	Rotoe intérieure	Innere Rotor	Rotoe interior
25	**22800-16502**	Portainterruttori senza int. generale	Switch box	Boîte porte-interrupteurs	Schaltergehäuse	Panel para interruptores
26	**22800-16603**	Sportello coprinterruttori	Switch panel cover	Couvercle boîte interrupteurs	Schalterabdeckung	Tapa panel interruptores
27	**22700-00900**	Tirante per evaporatore	Evaporator screw stay	Tirant de l'évaporateur	Verdampferbefestigungsstab	Tirante evaporador
28	**22800-14500**	Manopola termostato	Thermostat knob	Pommeau du thermostat	Drehknopf für Thermostat	Pomo para termostato
29	**22800-16402**	Portainterruttori con int. generale	Power switch box	Boîte porte-interrupteur général	Schaltergehäuse mit Schalter	Panel para interruptor general
30	**22800-24200**	Interruttore a 3 posizioni	3-position switch	Interrupteur 3-positions	Umschalter	Interruptor de 3 posiciones
31	**22800-24300**	Interruttore a 2 posizioni	Switch	Interrupteur	Schalter	Interruptor
32	❍❍❍	Ventola	Fan blade	Hélice	Lüfterflügel	Aspas
33	**33800-08300**	Termostato	Thermostat	Thermostat	Thermostat	Termostato
34	**22800-12700**	Protezione	Terminal block protection	Protection borne	Schutzkappe	Protección pasacable
35	**22800-05500**	Passabloccacavo	Terminal block with cable clamp	Borne avec fixage du câble	Anschlußklemme m. Kabeleinfürung	Pasacable
36	❍❍❍	Pannello lato rubinetto	Dispensing side panel	Panneau côté robinet	Front	Panel lado grifo
37	**10502-55010**	Vite inox per fissaggio pannelli	Stainless steel fixing screw for panel	Vis inox de fixation du panneaux	Bolt for faucet side panel	Tornillo inox fijacion paneles
38	**22900-03700**	Griglia cassetto	Drip tray cover	Couvercle tiroir égouttoir	Tropfgitter	Rejilla cajón recoge-gotas
39	**22900-03800**	Cassetto raccogligocce	Drip tray	Tiroir égouttoir	Tropfschale	Cajón recoge-gotas
40	❍❍❍	Motore ventilatore	Fan motor	Moteur ventilateur	Lüftermotor	Motor ventilador
41	**10554-45001**	Clip	Clip	Clip	Clip	Clip
42	**22800-10000**	Piedino	Rubber leg	Petit pied	Justierfüße	Pie nivelador
43	**22800-14652**	Supporto circuito stampato	PWB housing	Support du circuit imprimé	Halter für Elektronik	Soporte circuito electrónico
44	**22700-00600**	Ritardatore elettronico	Delay electronic device	Circiut imprimé de contrôle	Elektronik	Circuito electronico
45	**22800-23799**	Coperchietto bobina elettrovalvola	Solenoid valve plastic cap	Couvercle plastique pour soupape èlectrique	kappe für Magnetspule	Protecciòn de plastico para bobina electrovalvula
46	❊❊❊	Bobina per elettrovalvola gas	Solenoid valve coil	Bobine électrovanne	Magnetspule	Bobine electrovàlvula
47	**22700-01100**	Albero	Shaft	Arbre	Welle	Eje
48	**22800-17200**	Guarnizione per contenitore	Bowl gasket	Joint du réservoire	Behälterdichtung	Junta del contenedor
49	**22700-00100**	Guarnizione posteriore evaporatore	Evaporator back gasket	Joint postérieur de l'évaporateur	Hintere Verdampfer Dichtung	Junta posterior evaporador
50	**10028-03222**	Gommino di protezione micro	Micro-switch protection	Protection micro-interrupteur	Microschalterabdeckung	Goma de protección microinterruptor
51	**22800-09301**	Microinterruttore	Microswitch	Microinterrupteur	Mikroschalter	Microinterruptor
52	**22800-22401**	Boccola anteriore grigia	Grey front bushing	Douille anterieure grise	Grey front bushing	Buje gris anterior
53	**10028-03217**	OR per albero motoriduttore	Central shaft OR	Joint "OR" pour arbre moteur	O-ring für Zentralwelle	OR para eje central
54	**22700-01000**	Porta sonda termostato	Thermostat probe holder	Support sonde du thermostat	Thermostasondehalter	Lleva sonda termostato
55	❍❍❍	Motoriduttore	Gear motor	Motoréducteur	Getriebemotor	Motoreductor
56	**22800-22300**	Boccola posteriore	Rear bushing	Douille postérieur	Büchse	Buje posterior

57	**22800-16800**		Molla	Spring	Ressort	Feder	Muelle
58	**22800-16961**		Blocchetto guidamolla	Shaped nut	Ecrou-guide du ressort	Führung für Feder	Tuerca-guida del muelle
59	**22800-16700**		Vite di regolazione densità	Density adjustment screw	Vis de régulation densité	Regulierschraube	Tornillo regulador densidad
60	**22800-17540**		Coperchio posteriore	Rear cover	Carter postérieur	Deckel	Tapa posterior
61	**22800-22202**		Vite di fissaggio	Rear cover fixing screw	Vis de fixation du carter	Scraube für Deckel	Tornillo de fijación de la tapa
62	**22700-02500**		Foto coperchio posteriore	Rear cover picture	Photo carter postérieur	Foto für Deckel-Rückseite	Fotografia para tapa posterior
63	**10028-03703**		Schermo per foto coperchio posteriore	Rear cover picture screen	Porte-photo carter postérieur	Displayscheibe für Foto der Rückseite	Armazón para fotografia tapa posterior
64		❍❍❍	Pannello posteriore	Back panel	Panneau postérieur	Rückwand	Panel posterior

	✻✻✻	**Ordinare con sigla riportata sul pezzo**	**Please order what printed on piece**	**Mentionner indicatif imprimé sur la pièce**	**Diese Teile bitte anhand der aufgedruckten Nummern bestellen**	**Pedir com la identificación marcada en la pieza**
	❍❍❍	**Vedere tabella**	**See table**	**Voir tableau**	**Siehe Tabelle**	**Ver tabla**

❍❍❍

		230V 50Hz	**240V 50Hz**	**115V 60Hz**	**220V 60HZ**
40	MINI 1	33800-06900	33800-06900	33800-06901	33800-06900
40	MINI 2 / 3	33800-00600	33800-00600	33800-00602	33800-00600
32	MINI 2 / 3	21488-00000	21488-00000	22800-13200	22800-13200
32	MINI 1	22800-13200	22800-13200	22800-13200	22800-13200
55	MINI 1 / 2 / 3	33700-00010	33700-00013	33700-00011	33700-00012

	MT 1 MINI	**MT 2 MINI**	**MT 3 MINI**
14	22800-00302	22800-00300	22800-00300
36	22800-21600	22800-21700	22800-21800
64	22800-06802	22800-00002	22800-06102

I MOTORIDUTTORE

GB GEAR MOTOR

F MOTOREDUCTEUR

D MOTORUNTERSETZUNG

E MOTORREDUCTOR

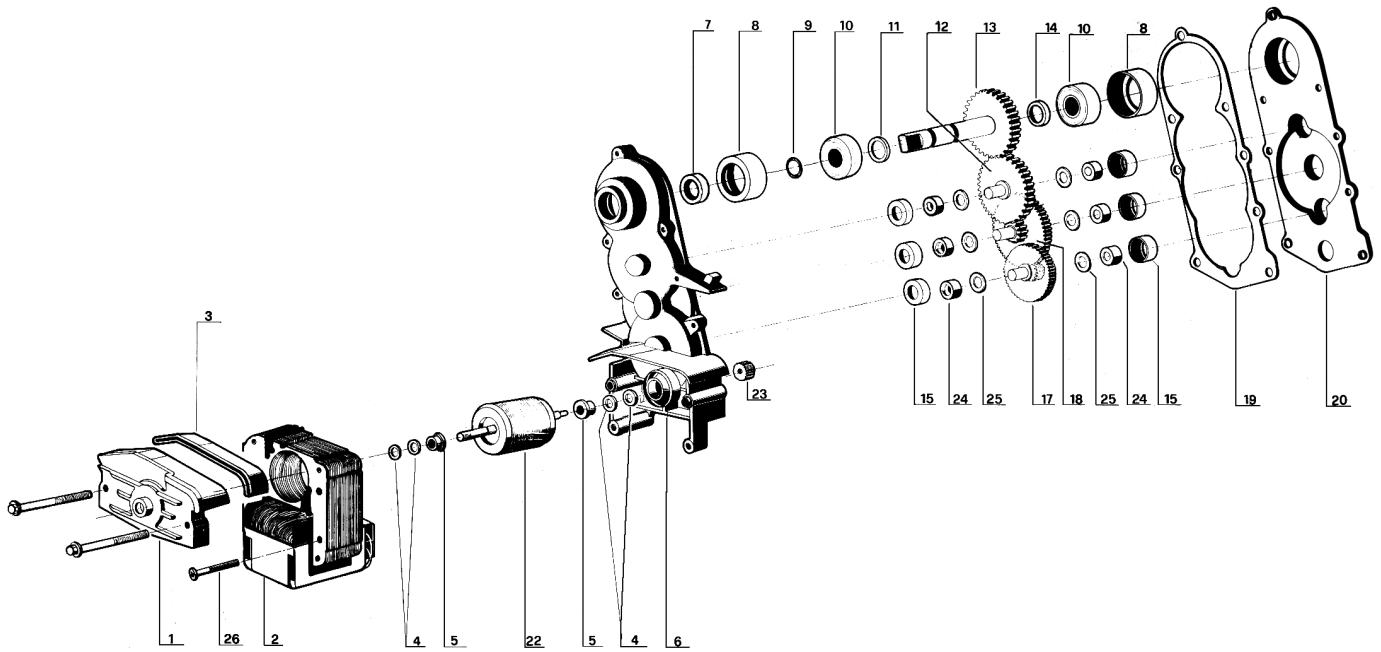

1	**22800-22651**	Ponticello completo di boccola	Bracket with bush	Support avec coussinet	Vorderes Lager	Soporte con buje
2	❑❑❑	Statore	Stator	Stator	Stator	Estator
3	**10028-03213**	Guarnizione di protezione statore	Stator protection gasket	Joint protection du stator	Deckeldichtung für Stator	Junta de la cobertura estador
4	**10028-03201**	Ranelle	Washer	Rondelle	Scheibe	Arandella
5	**10028-03200**	Distanziale rotore	Rotor spacer	Entretoise du roto	Büchse	Distancial del rotor
6	**33800-03802**	Scatola completa di boccola	Gear box with bushing	Boîte du réducteur avec coussinet	Gehäuse mit Lager	Caja reductor con buje
7	**22800-22615**	Anello di tenuta	Seal retainer	Anneau d'étanchéité	Schraube	Junta de retencion
8	**10028-03216**	Calotta porta cuscinetto ∅ 28 mm	Ball bearing ∅ 28 mm rubber cap	Calotte pour roulement à billes	Lagergehäuse (aus Gummi)	Tapa de goma para cojinete
9	**10028-03217**	OR per albero centrale	Central shaft OR	Joint OR pour arbre moteur	O-ring für zentralwelle	OR para eje central
10	**22800-22613**	Cuscinetto ∅ 28 mm	Ball bearing ∅ 28 mm	Roulement à billes ∅ 28	Lager ∅ 28	Cojinete de bolas ∅ 28
11	**10028-03202**	Distanziale spessore 1,5 mm	1.5 mm spacer	Entretoise 1,5 mm.	Scheibe 1,5 mm	Distancial 1,5 mm.
12	**22800-22611**	Terza ruota dentata	Third gear	Troisième engrenage	3a Zahnard	Tercero engranaje
13	**22800-22652**	Quarta ruota dentata	Fourth gear	Quatrième engrenage	4a Zahnard	Cuarto engranaje
14	**10028-03203**	Distanziale spessore 3,3 mm	3.3 mm spacer	Entretoise 3,3 mm.	Scheibe 3,3 mm.	Distancial 3,3 mm.
15	**10028-03215**	Calotta porta boccola	Bushing rubber cap	Calotte pour coussinet	Lagergehäuse (aus Gummi)	Tapa de goma para buje
17	**22800-22639**	Prima ruota dentata	First gear	Premier engrenage	1a Zahnard	Primero engranaje
18	**22800-22640**	Seconda ruota dentata	Second gear	Deuxième engrenage	2a Zahnard	Segundo engranaje
19	**10028-03221**	Guarnizione	Gasket	Joint	Dichtung	Junta
20	**22800-22642**	Coperchio	Gear box cover	Carter du réducteur	Deckel	Tapa de la caja reductor
22	**22800-22602**	Rotore	Rotor	Rotor	Rotor	Rotor
23	**22800-22634**	Pignone	Pinion	Pignon	Ritzel	Piñón
24	**10028-03204**	Bussola	Bushing	Coussinet	Büchse	Buje
25	**10028-03205**	Ranella di rasamento	Washer	Rondelle	Scheibe	Arandela
26	**10540-13532**	Vite fissaggio rotore	Bracket screw	Vis du stator	Statorschraube	Tornillo del estador

❑❑❑	**230V 50HZ**	**240V 50HZ**	**115V 60HZ**	**220V 60HZ**
2	22800-22500	22800-22503	22800-22501	22800-22502