PELAPATATE
5 Kg.

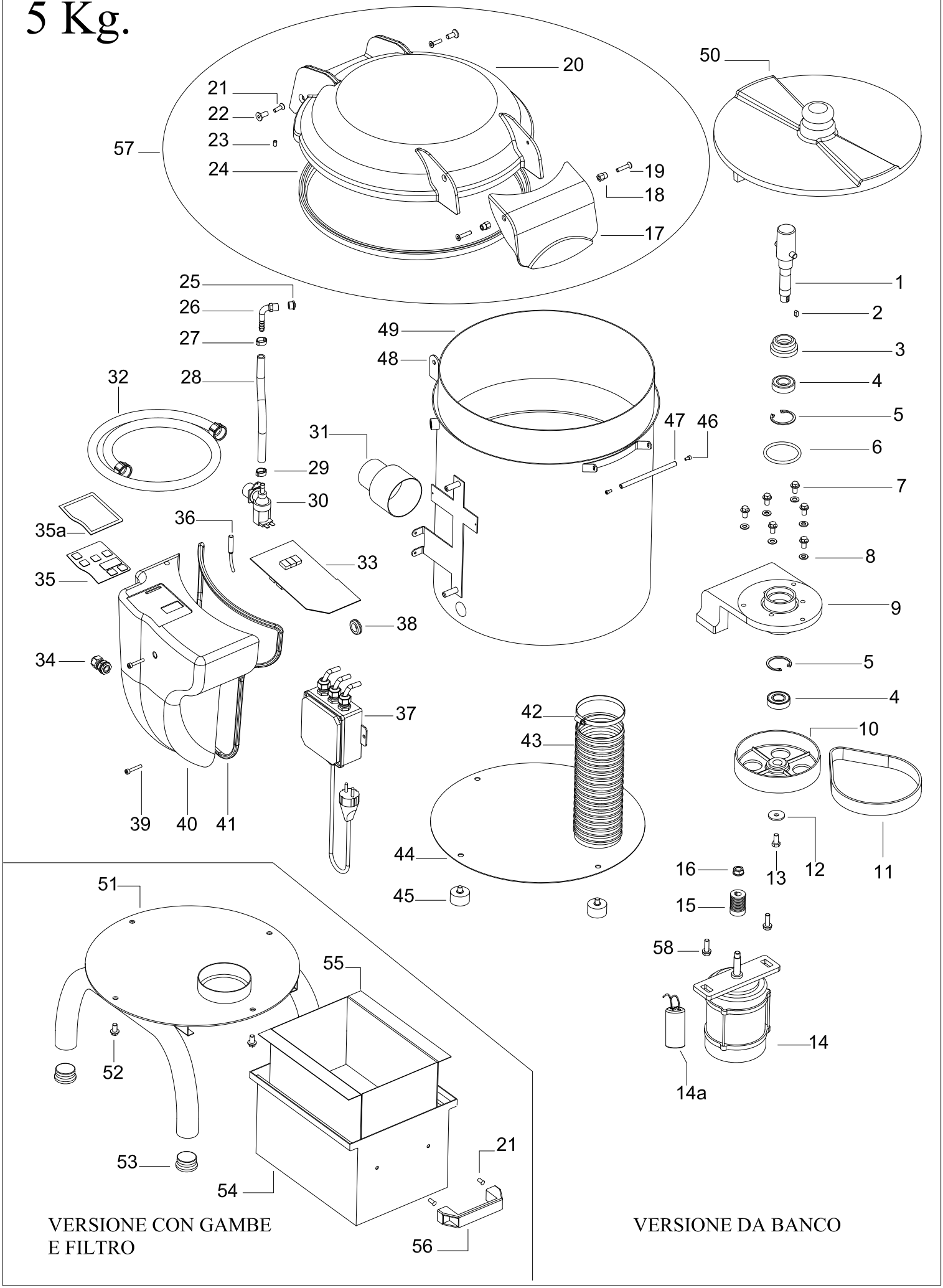

DATA ULTIMA MODIFICA	01/12/2012
NOTE	

PREZZI NETTI

PELAPATATE 5 Kg. (CE)

N.	Denominazione	Codice	
1	PERNO	F2677	
2	CHIAVETTA 5x5x12	F2678	
3	TENUTA MECCANICA D.25	F2679	
4	CUSCINETTO 6004 2RS (n.2 pz.)	F2011	
5	SEEGER DA 42 (n.2 pz.)	F2265	
6	ANELLO OR 6225	F2680	
7	VITE INOX M8x16 (n.6 pz.)	F2681	
8	GUARNIZIONE VITE FLANGIA (n.6 pz.)	F2682	
9	FLANGIA MOTORE	F2683	
10	PULEGGIA CONDOTTA	F2684	
11	CINGHIA J12	F2685	
12	RONDELLA 8x32x2,5	F2054	
13	VITE DA 8x25	F2177	
14	MOTORE COMPLETO V.230/50Hz	F2853	
	MOTORE COMPLETO V.400/50Hz	F2854	
	MOTORE COMPLETO V.110/60Hz	F2857	
14a	CONDENSATORE DA 16 uF	F2144	
15	PULEGGIA MOTRICE	F2696	
16	DADO M10	F2698	
17	MANIGLIA COPERCHIO SUPERIORE	F2699	
18	DADO SPECIAL INOX M6 (n.2 pz.)	F2700	
19	VITE INOX M6x14 (n.2 pz.)	F2737	
20	COPERCHIO TRASPARENTE	F2702	
	COPERCHIO INOX	F2936	
21	VITE 6x8 INOX (n.4 pz.)	F2883	
22	VITE INOX COPERCHIO (n.2 pz.)	F2805	
23	MAGNETE 6x20 x COPERCHIO	F2925	
24	GUARNIZIONE COPERCHIO	F2706	
25	UGELLO GETTO D'ACQUA	F2707	
26	RESCA PER UGELLO GETTO D'ACQUA	F2708	
27	FASCETTA 13/15	F2709	
28	TUBO ACQUA 8x22	F2710	
29	FASCETTA 15/18	F2711	
30	ELETTROVALVOLA	F2712	
31	RIDUZIONE SCARICO 80/50	F2713	
32	TUBO CARICO ACQUA	F2714	
33	SCHEDA ELETTRICA DI COMANDO x 5 Kg.	F2916	
34	PRESSACAVO PG13,5	F2715	
35	TASTIERA DIGITALE	F2716	
35a	COPERTURA TASTIERA	F2806	
36	MICRO MAGNETICO COPERCHIO	F2717	
37	SCHEDA POTENZA B.T. V.230/50-60Hz	F2718	
	SCHEDA POTENZA B.T. V.400/50-60Hz	F2719	
	SCHEDA POTENZA B.T. V.110/60Hz	F2720	
38	PASSACAVO GOMMA 20mm	F2721	

N.	Denominazione	Codice	
39	VITE DA 5x25 (n.2 pz.)	F2071	
40	SCATOLA ELETTRICA	F2722	
41	GUARNIZIONE SCATOLA ELETTRICA	F2723	
42	FASCETTA 80/100	F2724	
43	TUBO SCARICO 80mm	F2725	
44	FONDO DI CHIUSURA INOX	F2858	
45	PIEDINO FILETTATO GOMMA (n.4 pz.)	F2633	
46	VITE 5x8 INOX (n.2 pz.)	F2882	
47	BARRA MANIGLIA COPERCHIO	F2742	
48	CARENA INOX	F2859	
49	TELA ABRASIVA	F2860	
50	PIATTO ABRASIVO PELAPATATE	F2750	
51	FONDO CON GAMBE INOX	F2807	
52	VITE 8x18 INOX (n.4 pz.)	F2881	
53	PIEDINO (n.4 pz.)	F2726	
54	CASSETTO SCORIE	F2729	
55	FILTRO SCORIE	F2730	
56	MANIGLIA CASSETTO	F2728	
57	COPERCHIO TRASPARENTE COMPLETO DI: MANIGLIA, GUARNIZIONE, VITERIA E MAGNETE	F2926	
	COPERCHIO INOX COMPLETO DI: MANIGLIA, GUARNIZIONE, VITERIA E	F2937	
58	VITE M8x30 x SUPPORTO MOTORE (n.2 pz.)	F2930	

VIA A.ALTOBELLI, 39 - ZONA ARTIGIANALE RIMINI SUD - 47924 RIMINI
Tel 0541/388222 - Fax 0541/385662 - fama@famaindustrie.com - www.famaindustrie.com