TS8 - FTSM 101 (2008)

TRITACARNE MOD.8 "CE"

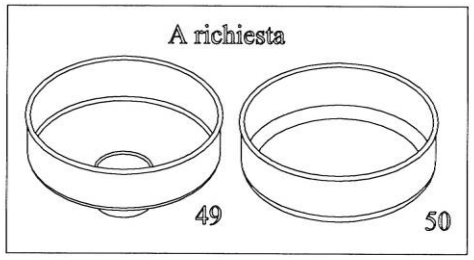

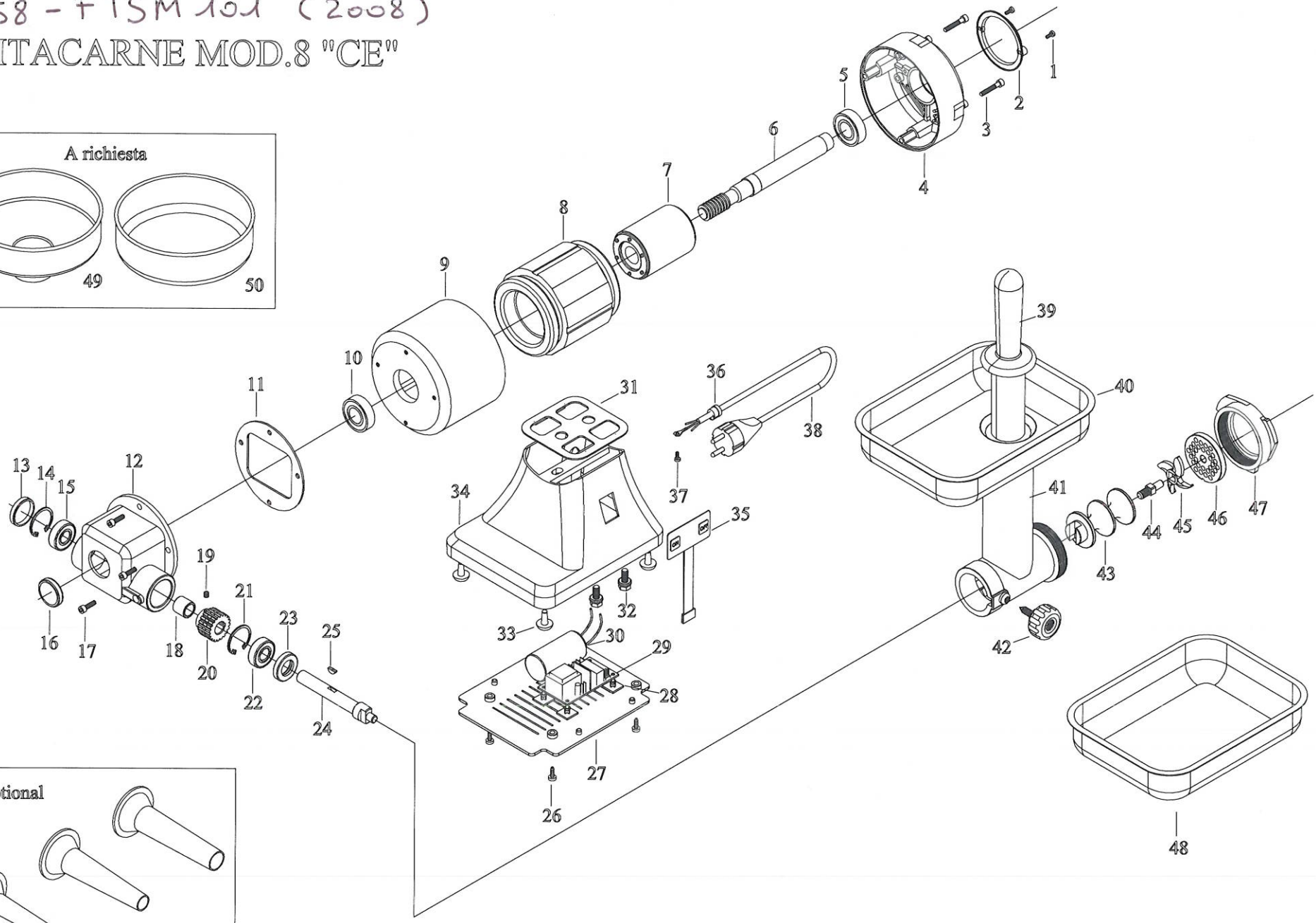

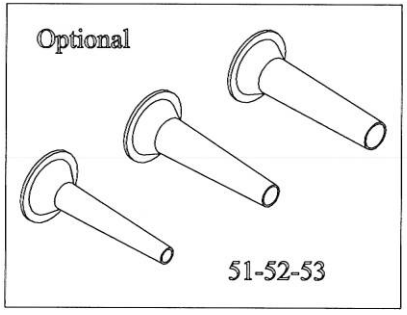

FAMA PEZZI DI RICAMBIO

PREZZI NETTI

DATA ULTIMA MODIFICA	10/01/2011
NOTE	

TRITACARNE MOD.8 (CE)

N.	Denominazione	Codice	
1	VITE DA 3,5x9,5 (n.2 pz.)	F2394	
2	DISCO DI CHIUSURA ABS DA 80 mm.	F2002	
3	VITE DA 5x30 (n.4 pz.)	F2003	
4	CALOTTA MOTORE ALTA	F2004	
5	CUSCINETTO 6004 ZZ	F2005	
6	ALBERO MOTORE	F2006	
7	ROTORE	F2007	
8	STATORE V.230/50Hz	F2008	
	STATORE CON TERMICA V.230/50Hz	F2009	
9	CARCASSA MOTORE	F2398	
10	CUSCINETTO 6004 2RS	F2011	
11	GUARNIZIONE DI TENUTA	F2012	
12	SCATOLA RIDUTTORE	F2013	
13	TAPPO CHIUSURA SCAT.RIDUTTORE	F2014	
14	SEEGER DA 35	F2015	
15	CUSCINETTO 6202 2RS SCAT.RIDUTT.	F2016	
16	TAPPO CHIUSURA SCAT.RIDUTTORE	F2014	
17	VITE DA 5x14 (n.4 pz.)	F2017	
18	DISTANZIALE IN ALLUM. SCAT.RIDUTT.	F2018	
19	GRANO 6x6	F2019	
20	INGRANAGGIO IN BRONZO	F2020	
21	SEEGER DA 35	F2015	
22	CUSCINETTO 6202 2RS SCAT.RIDUTT.	F2016	
23	PARAOLIO DA 35x20	F2021	
24	PERNO TRASCINATORE	F2022	
25	CHIAVELLA MEZZALUNA 4x5	F2023	
26	VITE DA 4,2x14 (n.4 pz.)	F2024	
27	CHIUSURA DI PROTEZIONE	F2025	
28	PIEDINI ADESIVI PER SCHEDA	F2026	
29	SCHEDA BASSA TENSIONE	F2027	
30	CONDENSATORE DA 12,5 uF	F2028	
31	GUARNIZIONE BASE	F2354	
32	VITE DA 8x18 (n.2 pz.)	F2030	
33	PIEDINI DI GOMMA (n.4 pz.)	F2031	
34	BASE	F2032	
35	PULSANTIERA DIGITALE	F2033	
36	PRESSACAVO DA 12	F2034	
37	VITE DA 3,5x9,5	F2394	
38	CAVO CON SPINA MOD.ITALIA	F2035	
	CAVO CON SPINA MOD.SCHUKO V.230	F2036	
39	PESTELLO	F2037	
40	TRAMOGGIA	F2038	
41	BOCCHETTONE ALLUMINIO	F2039	
	BOCCHETTONE INOX	F2392	
42	POMELLO FERMABOCCA	F2040	

N.	Denominazione	Codice	
43	COCLEA ALLUMINIO	F2041	
	COCLEA INOX	F2042	
44	PERNO PORTACOLTELLO	F2043	
45	COLTELLO	F2044	
46	PIASTRA INOX	F2045	
47	VOLANTINO ALLUMINIO	F2046	
	VOLANTINO INOX	F2393	
48	CONTENITORE MIS.250x180	F2047	
49	TRAMOGGIA TONDA	F2048	
50	CONTENITORE CARNE TONDO	F2049	
51	IMBUTO MOD.8 FORO 15	F2050	
52	IMBUTO MOD.8 FORO 20	F2051	
53	IMBUTO MOD.8 FORO 25	F2052	

FAMA INDUSTRIE
VIA A.ALTOBELLI, 39 - ZONA ARTIGIANALE RIMINI SUD - 47924 RIMINI
Tel 0541/388222 - Fax 0541/385662 - fama@famaindustrie.com - www.famaindustrie.com