16. Esploso macchina

Esploso 1

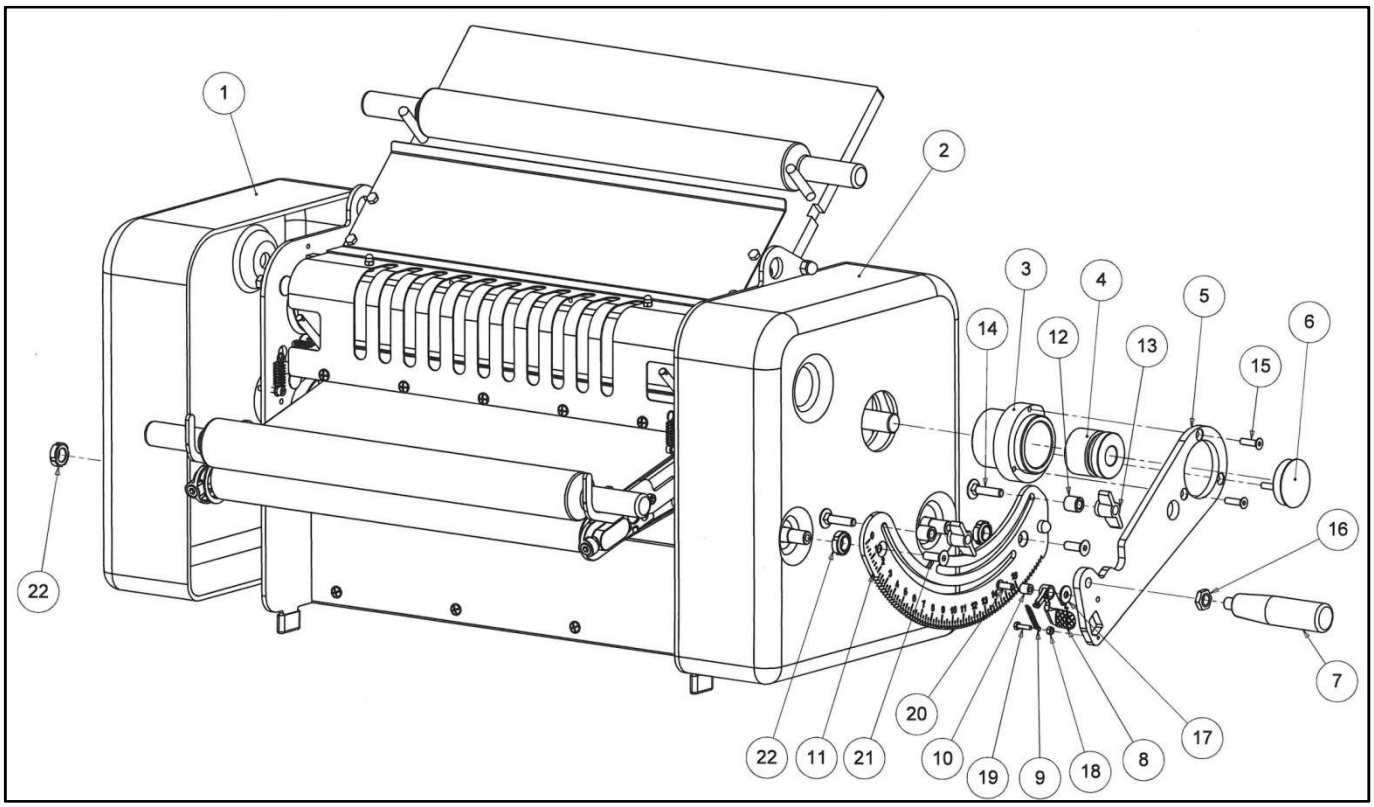

Tabella esploso 1

Pos	Disegno	Descrizione	Q.tà
1	03187006-1	COPERTURA SINISTRA T50	1
2	03187005	COPERCHIO DESTRA T50	1
3	85174039-1	MANICO	1
4	14000508	BOCCOLA SERRAGGIO 7000 A 20X47	1
5	85187047-1	PIASTRA MANICO	1
6	14002609	COPERCHIO	1
7	14002502	MANICO NERO GRIP	1
8	84174142	LIVELLO MANICO	1
9	08174040	MOLLA MANICO	1
10	15000516	BOCCOLA	1
11	85187025	INDICATORE	1
12	01174041	BOCCOLA	2
13	14002302	VOLANTINO	2
22	14000001	GHIERA	4
23	25009050	PULSANTE DI EMERGENZA	1

Pos	Disegno	Descrizione	Q.tà
23	25003008	INTERRUTTORE GENERALE	1
23	25009058	PULSANTE START & STOP	1
23	25009025	LUCE SPIA	1

Esploso 2A

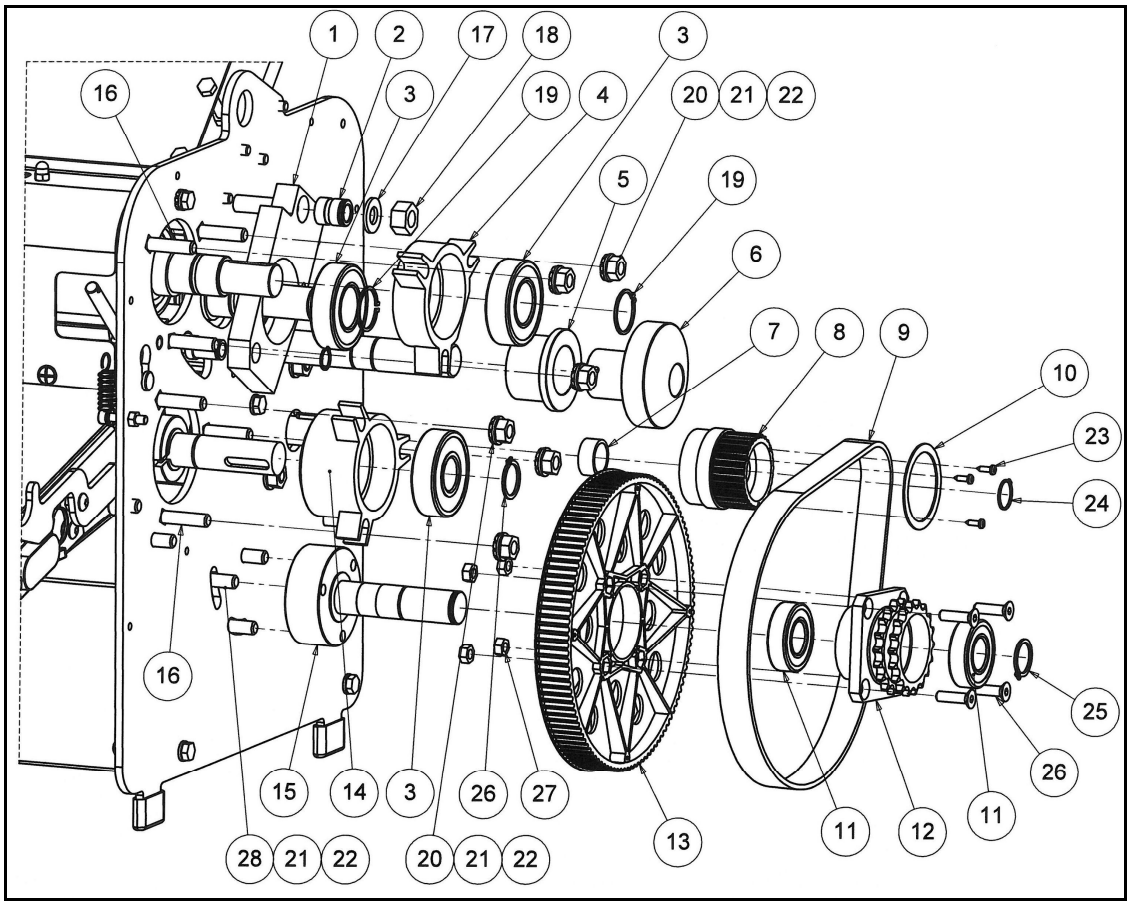

Tabella esploso 2A

Pos	Disegno	Descrizione	Q.tà
1	01187019	PIASTRA DESTRA MOBILE CILINDRO	1
2	15000014	BOCCOLA	1
3	13000316	CUSCINETTO 6205 2RS 25-52-15	2
4	01187017	SUPPORTO CUSCINETTO	1
5	15000014	BOCCOLA	1
6	01187022	ALBERO	1
7	01187012	BOCCOLA	1
8	01187011	INGRANAGGIO HUB	1
9	12003915	CINGHIA DENTATA 0635 RPP5 19	1
10	23010549	RONDELLA PS 42X52	1

Pos	Disegno	Descrizione	Q.tà
11	13000304	CUSCINETTO 6004 2RS 20-42-12	2
12	01187051	INGRANAGGIO	1
13	01165005	PULEGGIA Z114	1
14	01187026	SUPPORTO CUSCINETTO TAPPETO	1
15	01187015	FLANGIA PULEGGIA	1

Esploso 2B

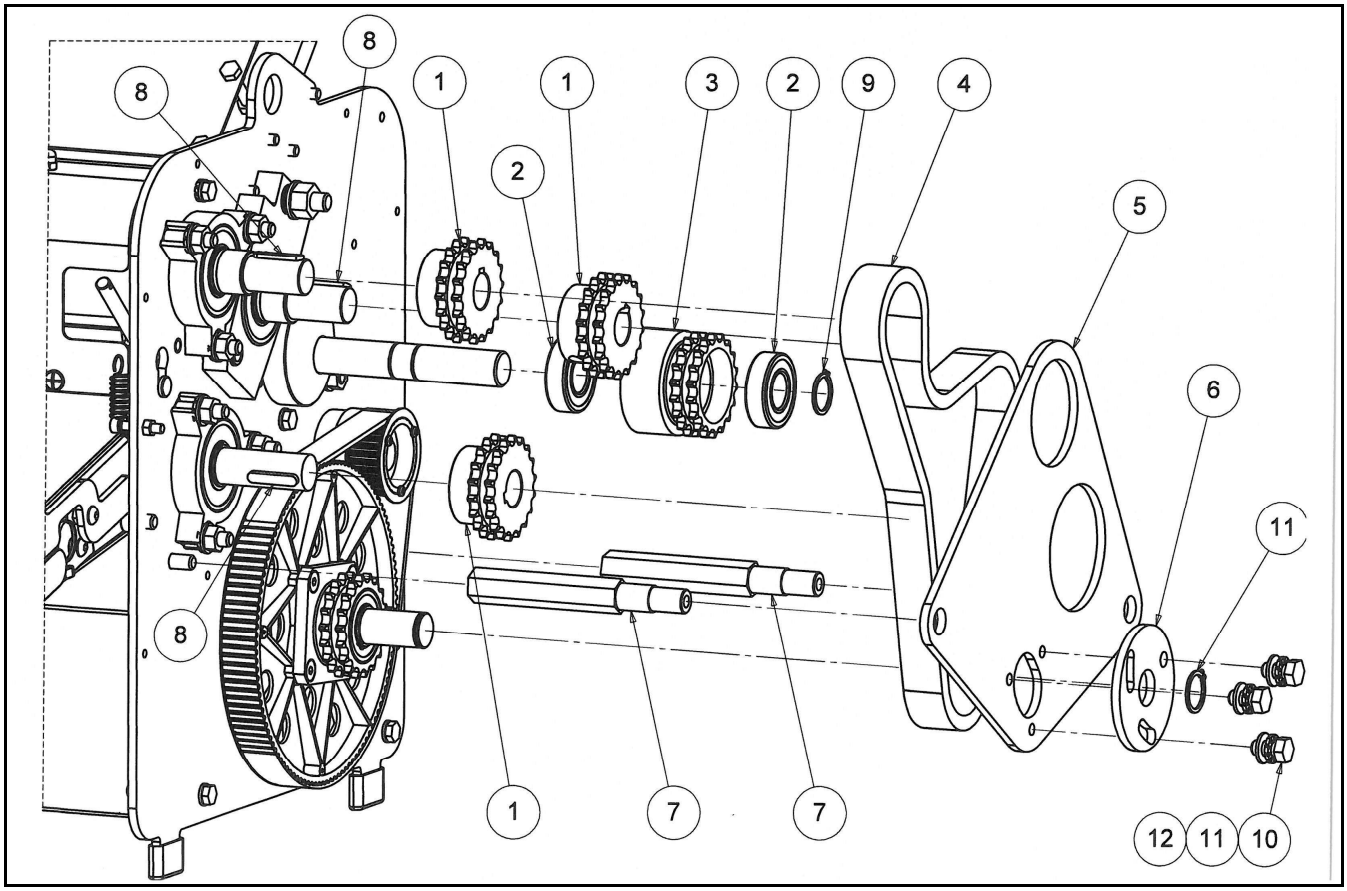

Tabella esploso 2B

Pos	Disegno	Descrizione	Q.tà
1	01187023	ALBERO	2
2	13000304	CUSCINETTO 6004 2RS 20-42-12	2
3	01187023	ALBERO	1
4	01187018	PIGNONE Z18	3
5	02187048-2	SUPPORTO TRASMISSIONE	1
6	02187048-2A	FLANGE	1
7	85187003-2	COPERCHIO SUPPORTO DESTRO	2

Esploso 3A

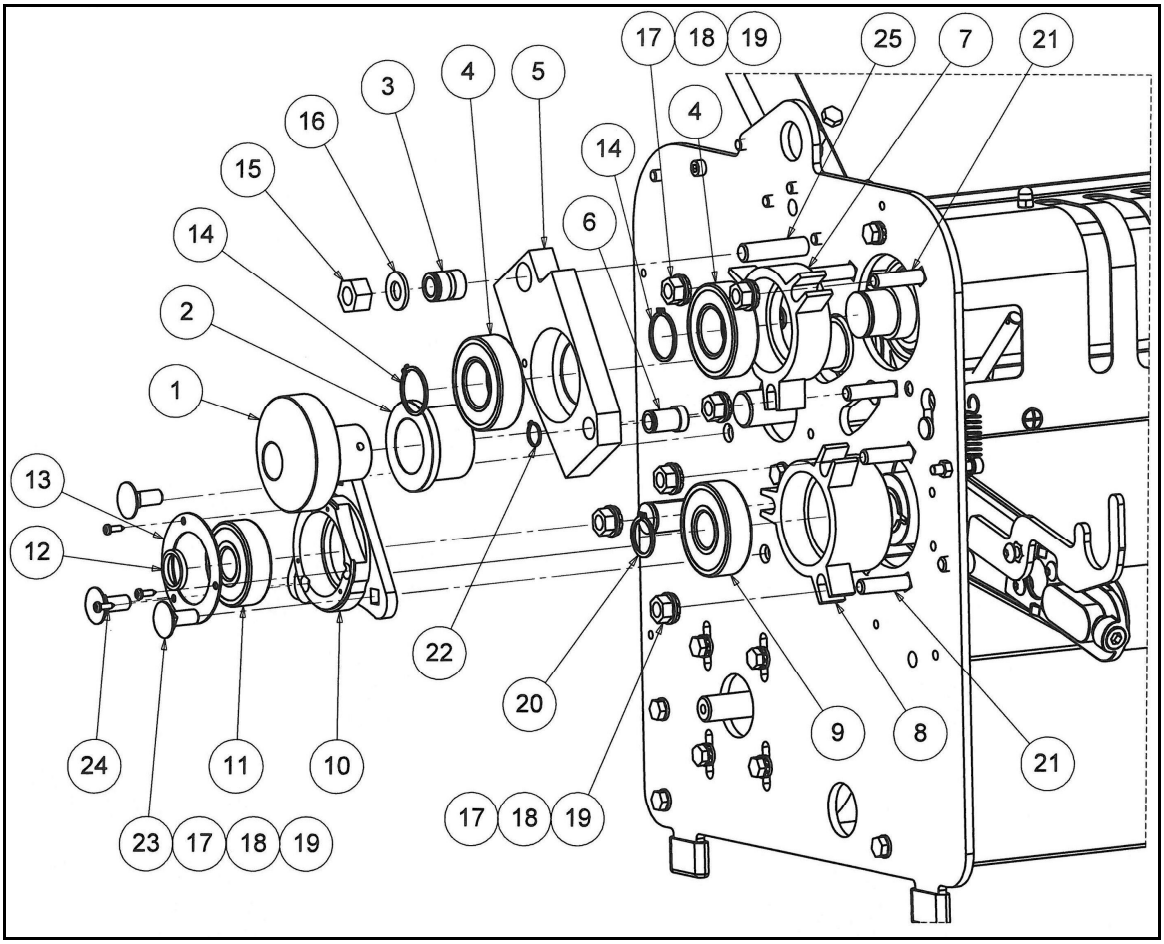

Tabella esploso 3A

Pos	Disegno	Descrizione	Q.tà
1	01187022	ALBERO	1
2	15000014	BOCCOLA	1
3	01091016	BOCCOLA	1
4	13000316	CUSCINETTO 6205 2RS 25-52-15	2
5	01187020	PIASTRA SINISTRA MOBILE	1
6	85187021-1	BOCCOLA	1
7	01187017	SUPPORTO CUSCINETTO	1
8	01187026	SUPPORTO CUSCINETTO TAPPETO	1
9	13000325	CUSCINETTO 6304 2RS 20-52-15	1
10	01165008	SUPPORTO CUSCINETTO	1
11	13000324	CUSCINETTO 6303 2RS 17-47-14	1
12	01187012	LATO MOTORE	1
13	85165029	RONDELLA CUSCINETTO	1

Esploso 3B

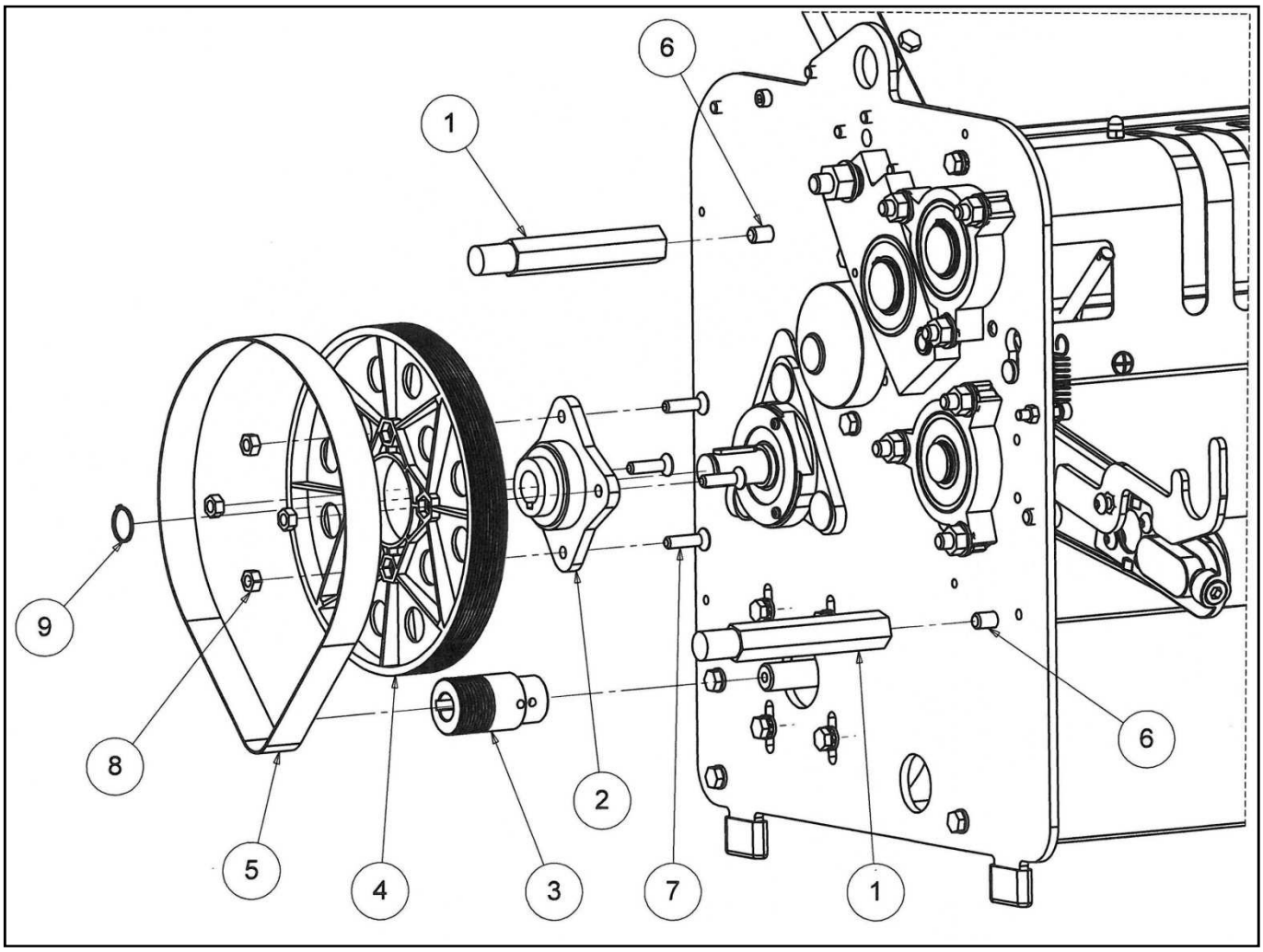

Tabella esploso 3B

Pos	Disegno	Descrizione	Q.tà
1	85187004-1	COPERTURA SOSTEGNO- LATO SINISTRO	2
2	01150012	VITE M17	1
3	01187010-1	PULEGGIA MOTORE	1
4	01165005	PULEGGIA	1
5	12003990	CINGHIA MULTIGRIP BELT 10 TB2-598 MEGADY	1

Esploso 4

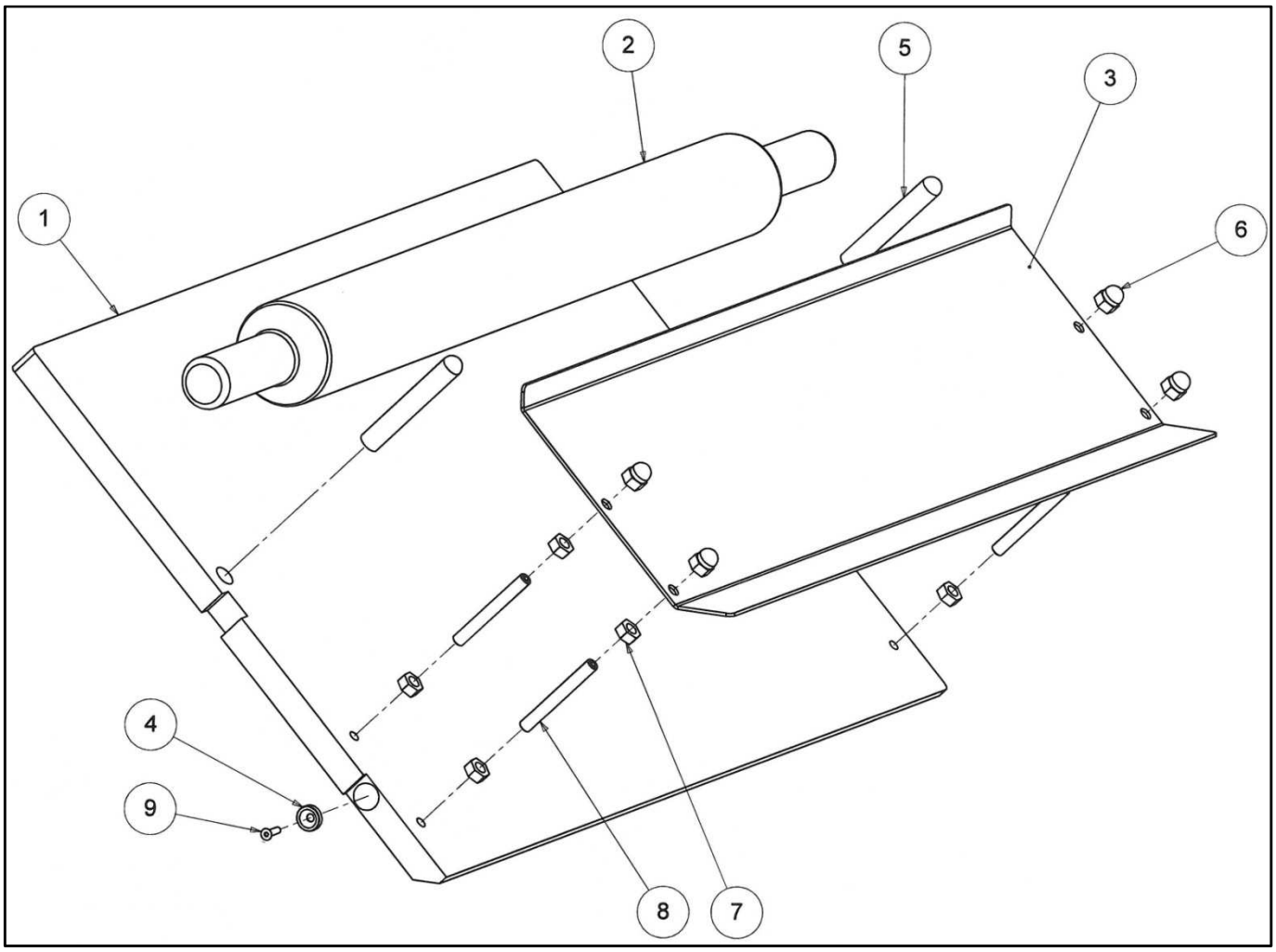

Tabella esploso 4

Pos	Disegno	Descrizione	Q.tà
1	01187040-4	SCIVOLO INGRESSO	1
2	01187036	MATTARELLO	2
3	02187039	LAMIERA SCIVOLO INGRESSO	1
4	14000952	PROSSIMITY MAGNET SLIDE	1
5	01187041	SUPPORTO PERNO	2

Esploso 5

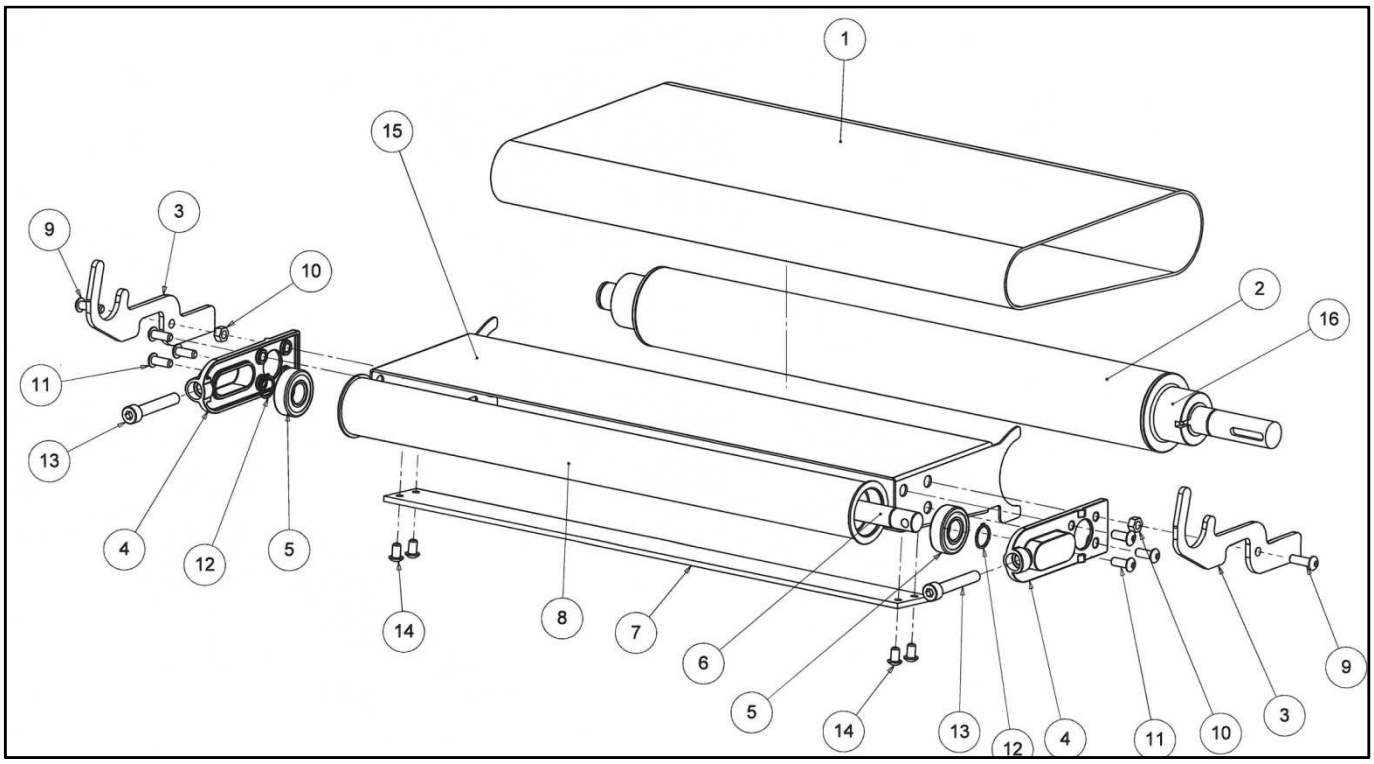

Tabella esploso 5

Pos	Disegno	Descrizione	Q.tà
1	06001013	TAPPETO (modello vecchio)	1
1	06000301	STRISCE ACCOMPAGNA PASTA T50	26
2	85187027	TRASMISSIONE TAPPETO DIETRO	1
3	85187034-1	SUPPORTO MATTARELLO	2
4	01174025	SUPPORTO	2
5	13000313	CUSCINETTO 6202 2RS 15-35-11	2
6	01187031	ALBERINO	1
7	86187033	SUPPORTO INFERIORE	1
8	85187030-1	TRASMISSIONE TAPPETO FRONTALE	1
15	01187017	SUPPORTO INFERIORE	1
16	85178028-1	MOZZO RULLO	2

Esploso 6

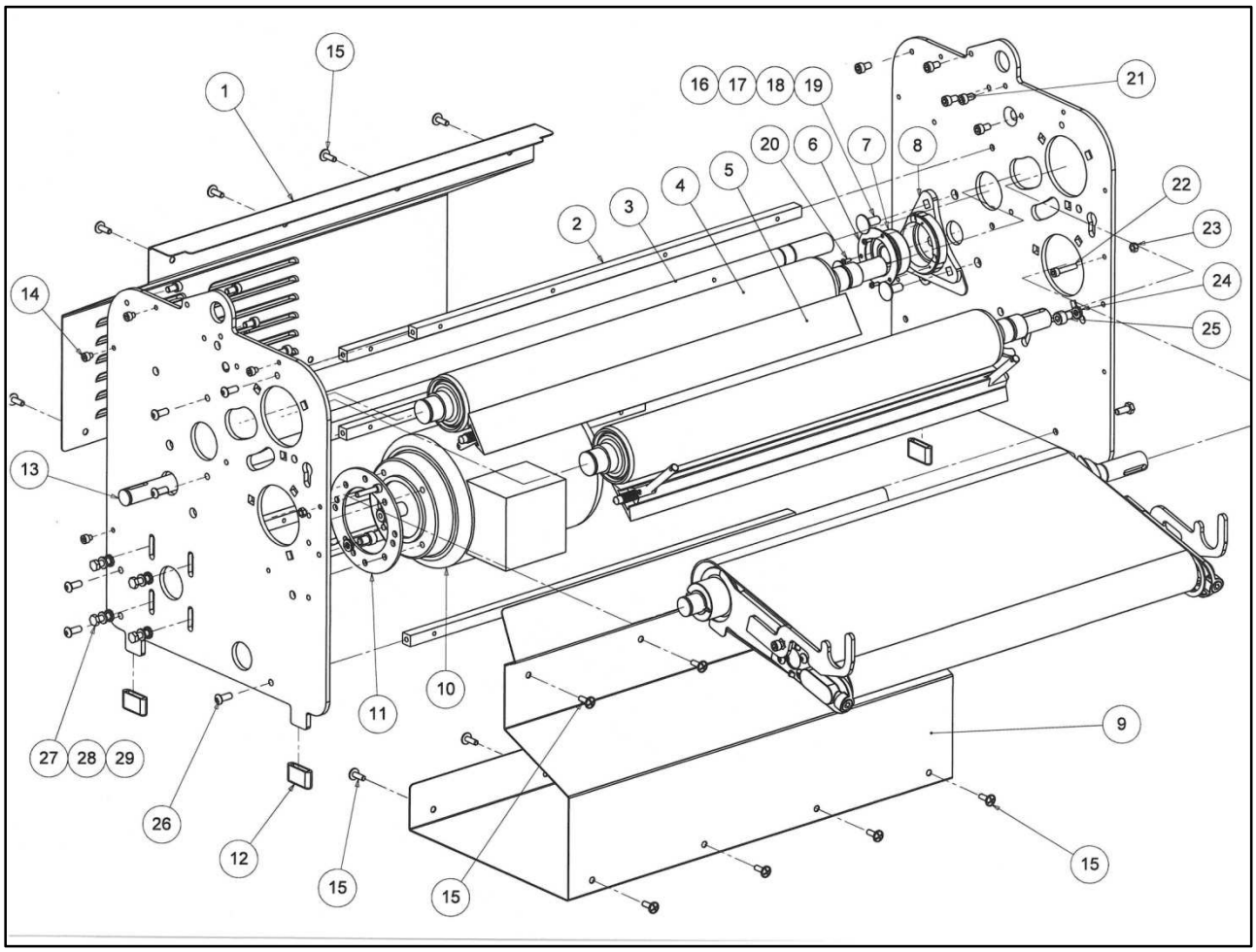

Tabella esploso 6

Pos	Disegno	Descrizione	Q.tà
1	86187008-1	COPERCHIO POSTERIORE	1
2	85187009	TIRANTE	6
3	01187024	ALBERO	1
4	85187016-2	CILINDRI CROMATI	2
5	01174087	RASCHIATORI	2
6	85165029	ALBERINO	1
7	13000324	CUSCINETTO 6303 2RS 17-47-14	1
8	01165008	SUPPORTO CUSCINETTO	1
9	02187007	FONDELLO	1
10	11000418	MOTORE M71 2P 0,55kW 1.5A 230-400/1-3/50	1
11	85164029-3	ANELLO PIASTRA MOTORE	1
12	01187052	COPERTURE PIEDI	4
13	01187014	ALBERO	1

Esploso 7

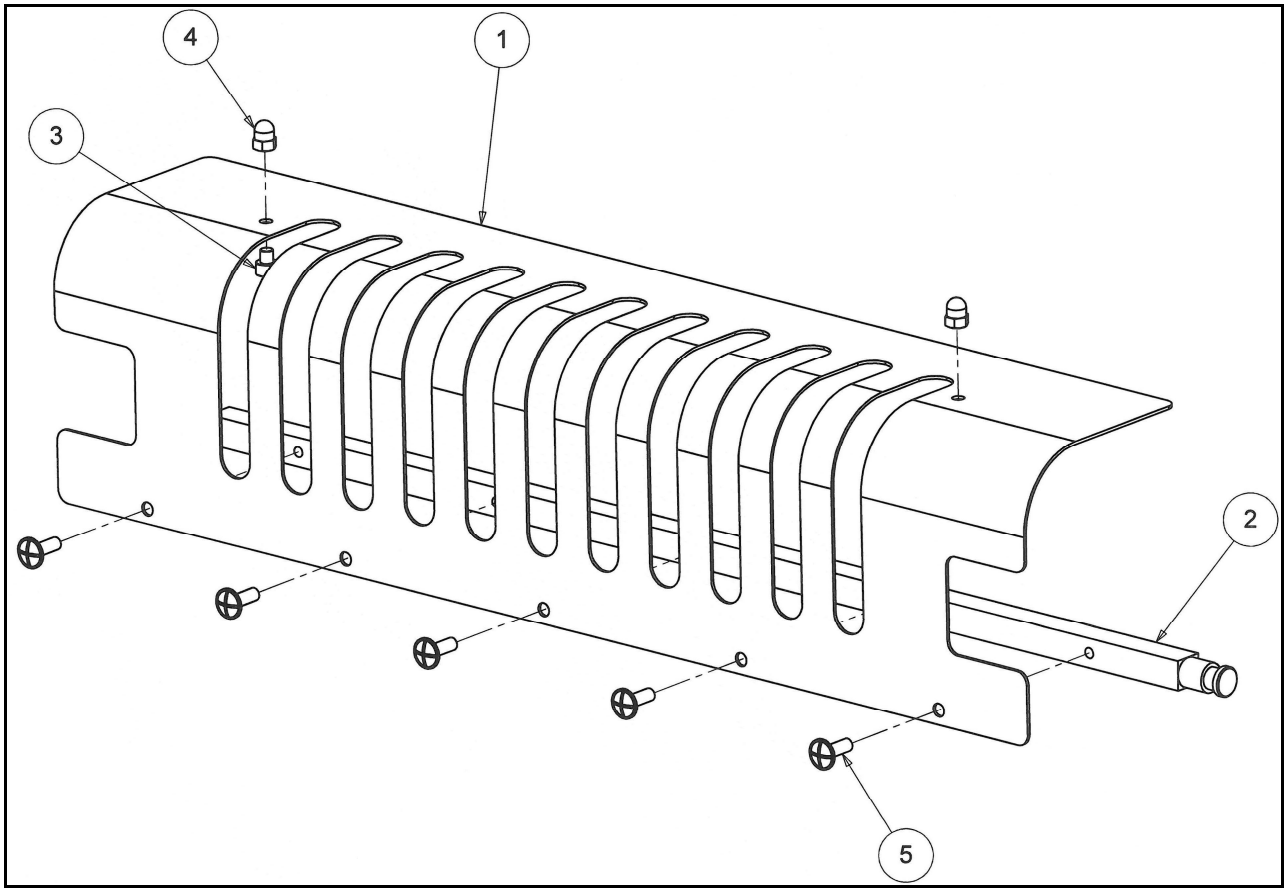

Tabella esploso 7

Pos	Disegno	Descrizione	Q.tà
1	01187037-2	GRIGLIA FRONTALE	1
2	85187038	PERNO	1
3	DIN 912	VITE M5x5	2
4	DIN 1587	DADO M5	2
5	DIN 7985	VITE M5X15	5

Esploso 8

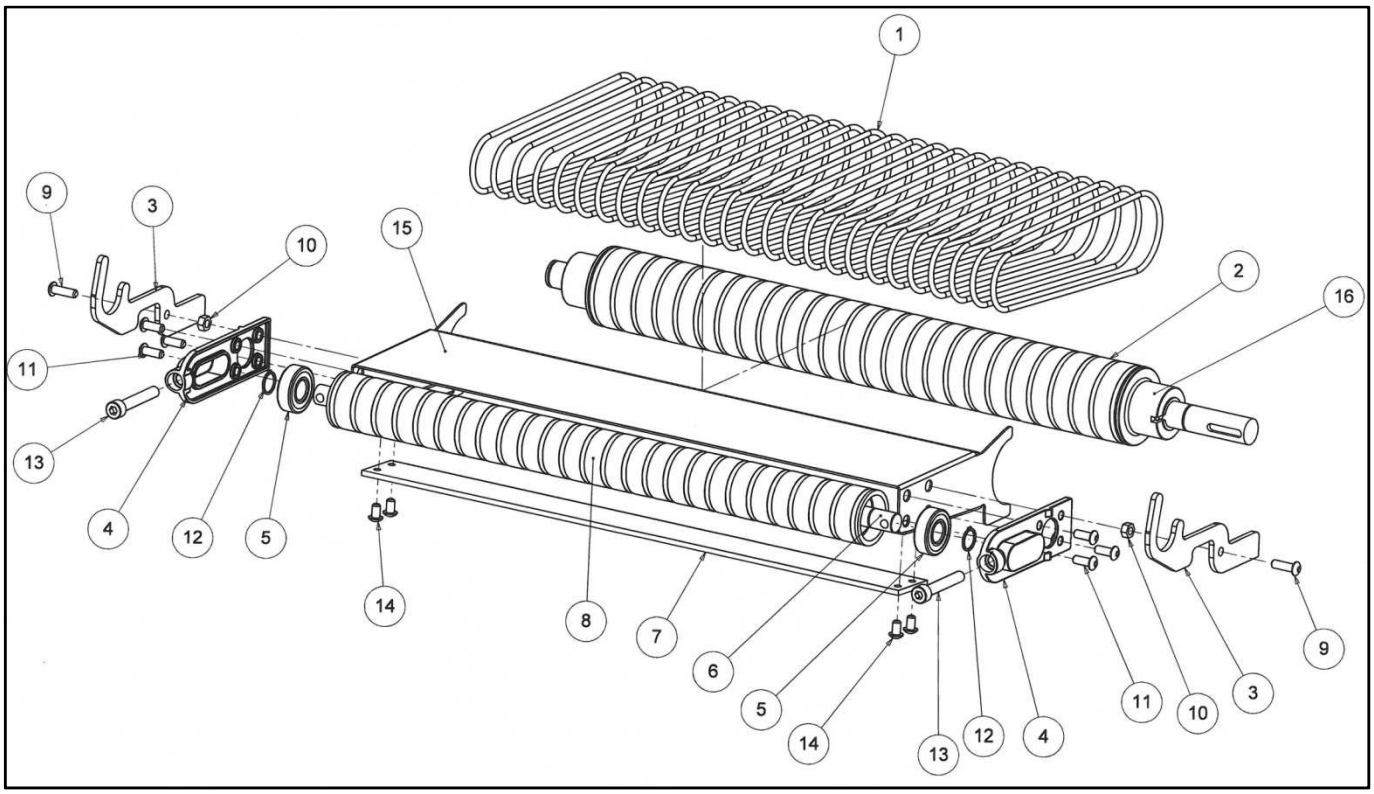

Tabella esploso 8

Pos	Disegno	Descrizione	Q.tà
1	06000301	STRISCE ACCOMPAGNA PASTA T50	26
2	85187027-2	RULLO PER STRISCE POSTERIORE	1
3	85187034-1	PERNO PER MATTARELLO	2
4	01174025	SUPPORTO TENSIONE STRISCE	2
5	13000313	CUSCINETTO 6202 2RS 15-35-11	2
6	01187031	ALBERINO	1
7	02187033-1	SUPPORTO INFERIORE	1
8	85187030-2	RULLO PER STRISCE AVANTI	1
15	02187032-3	SUPPORTO IN ACCIAO SUPERIORE	1
16	85178028-3	MOZZI RULLO POSTERIORI (nuova versione)	2

17. Ricambi consigliati

17.1. Ricambi consigliati

Descrizione	Disegno	Quantità
MOLLA MANICO	08174040	1
CINGHIA DENTATA	12003915	1
CINGIA MULTIGRIP	12003990	1
CUSCINETO 6004	13000304	4
CUSCINETO 6202	13000313	2
CUSCINETO 6205	13000316	4
CUSCINETO 6303	13000014	2
CUSCINETO 6304	13000325	2

17.2. Ricambi consigliati parti elettriche

Descrizione	Disegno	Quantità
PROSSIMITY	14000952	1
PULSANTE DI EMERGENZA	25009050	1
PULSANTE START & STOP	25009058	1
INTERRUTTORE GENERALE	25003008	1
LUCE SPIA	25009025	1

17.3. Ricambi consigliati per strisce

Descrizione	Disegno	Quantità
STRISCE dal 11/2012	06000301	26
TAPPETO (vecchi modello)	06001013	2