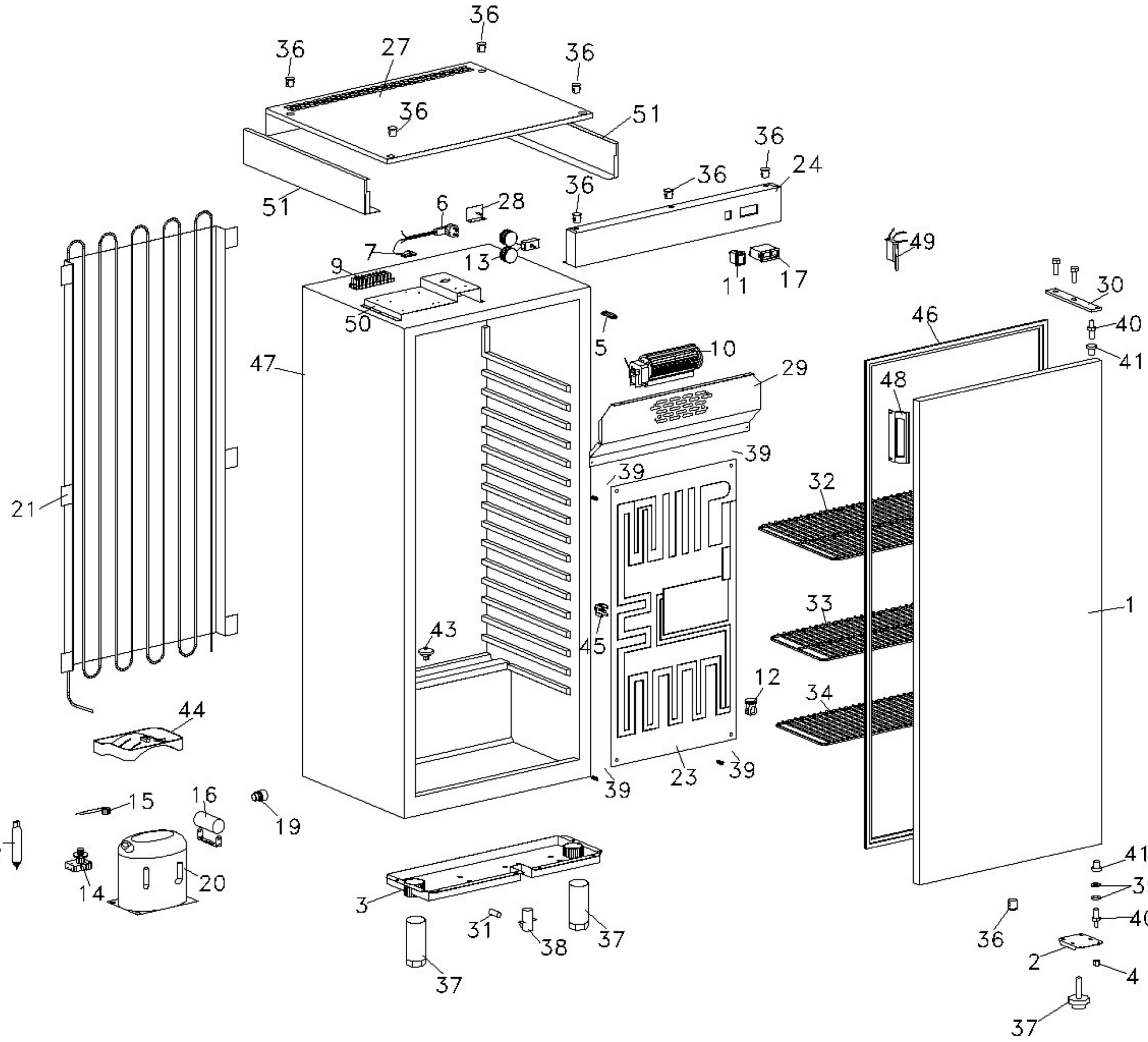
36
27
36
36
36
51
51
36
24
36
36
6
28
7
13
9
11
17
49
30
50
5
46
40
41
47
10
29
48
39
39
32
21
33
1
43
45
12
34
44
23
39
39
15
16
19
18
14
20
3
31
38
37
37
41
35
40
36
2
4
37