lamber	GRUPPO ASCIUGATURA - GRUPE SECHAGE DRYING UNIT - TROCKENEINHEIT GRUPO SECADO	MOD AS AS/90 3kW	TAV. 20 A ED. 01/2010

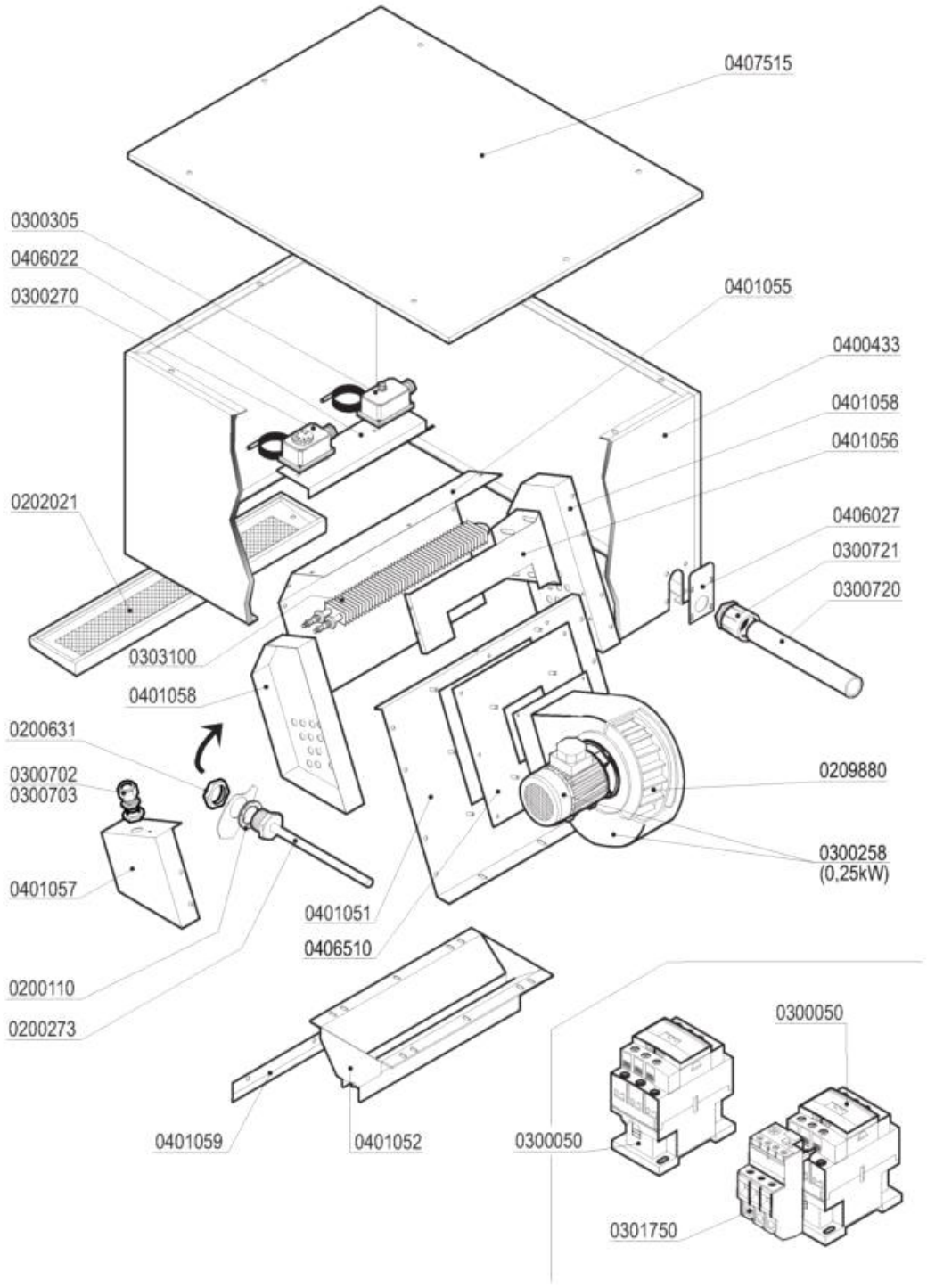

Codice	Descrizione
0200110	Guarnizione piana 31x21x2
0200631	Dado OT 1/2"x7 55/83
0202021	Filtro cassone copriasciugatura 3388
0209880	Girante ventilatore Hp 0,75 CV
0300050	Contattore 25A 4NO 230V 50Hz 2172
0300258	Ventilatore 0,25KW 0,35Hp 4Poli 50Hz AS
0300270	Termostato Linear-Matic 30-90ºC
0300305	Termostato riarmo Matic
0300702	Pressacavo PG16
0300703	Controdado PG16 "HEICO"
0301750	Relé termico LR2D1306 1-1,6A
0303100	Resistenza asciugatura Matic 3C 1000W
0400433	Cassone copriasciugatura 6kW ASM600 2579
0401051	Fasciame ventilatore ASM/MVM c/cava 3579
0401055	Fasciame vent.ASM/MVM frontale 3578
0401056	Supporto resistenze ASM600 3581
0401057	Coperchio resistenze ASM 3582
0401058	Testate laterale vent.ASM/MVM 3577
0401059	Aletta convogliatore ASM/MVM 2535
0406022	Supporto termostati (2) MATIC 2529
0407515	Coperchio copriasciugatura ASM600 3597