DESPIECES DEL SERVICIO TECNICO

Mesas Frías para Ensaladas
Tables Froides Saladettes
Salad Refrigerated Counters
Saladetten
Tavoli Refrigerati per Saladette

MEP-100 / MEP-135 / MEP-180

FEBRERO 2002

FAGOR

Fagor Industrial

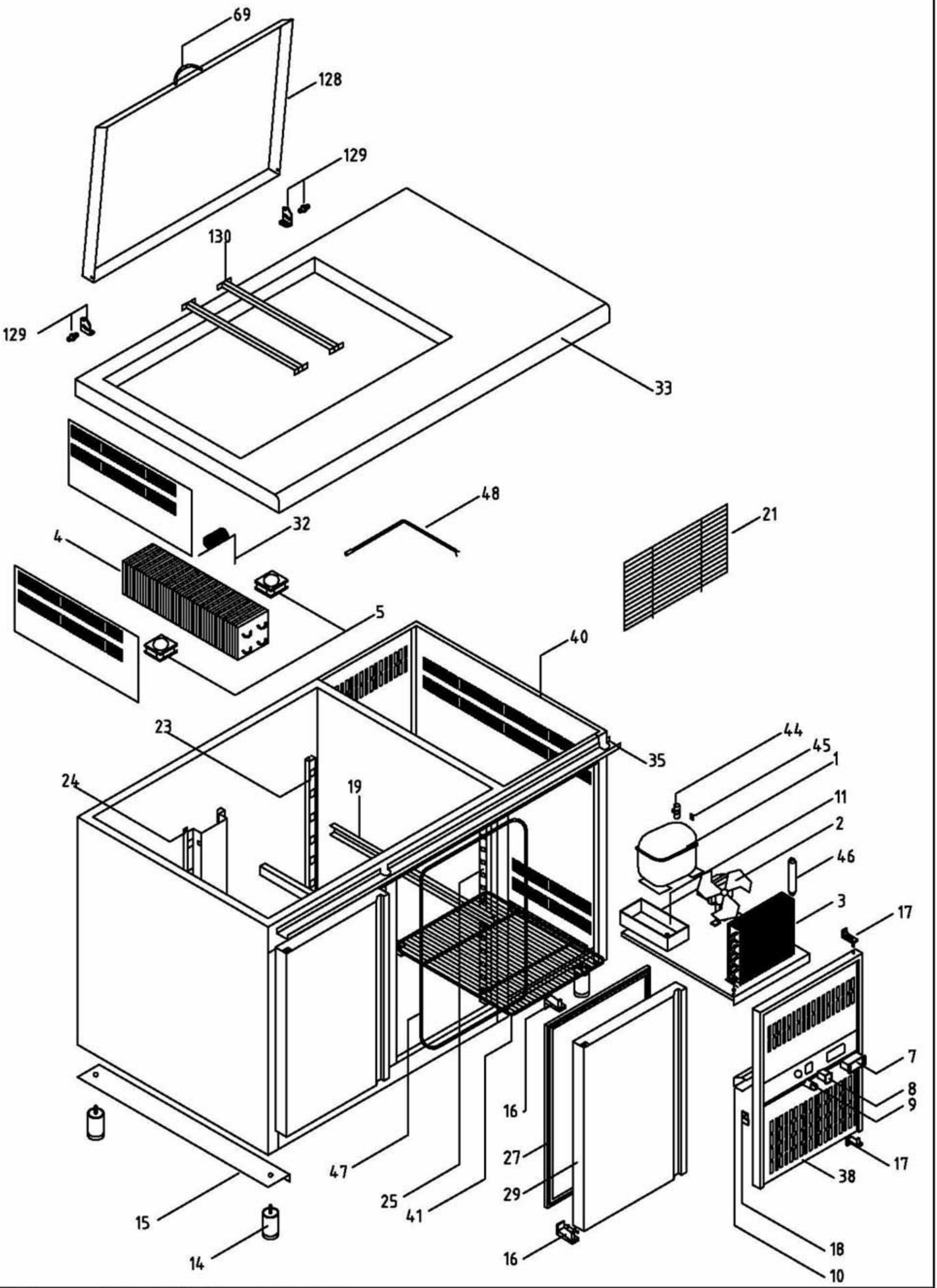

COMÚN A

Mesas Frias GN 1/1 Especial Ensaladas

	Firma	Fecha
Dibujado	M. Mellado	28/02/01
Proyectado		
Comprobado		

DESPIECE MESAS FRIAS

Código DSP0145

FAGOR

FAGOFRI s.a.

FAGOR
FAGOFRI SA

PLANO DESPIECE

MODELO

FAGOFRI Código	MATERIAL	DSP-0145 MEP-135	DSP-0145 MEP-180
		1	1
1 6001700004	Compresor, Danfoss FR-8,5-G	1	
1 6001700007	Compresor, Danfoss SC-12-G		1
2 6001506002	Ventilador unidad condensadora, 10 w con pala y pata	1	1
3 6001911002	Condensador, 9x2 derecha techo	1	
3 6001911003	Condensador, 9x3 derecha techo		1
4 6001902001	Evaporador tiro forzado, B 5T 4R 330A 4S	1	2
5 6001506003	Ventilador evaporador, 120x120x40 rodamiento de bolas	2	4
7 6001507045	Control digital refrigeración, CAREL IR32SE0000 con sonda y transformador	1	1
7 6001507046	Control digital refrigeración, CAREL PJ32SOPOOK con sondas	1	1
7 6001507039	Control digital refrigeración, ELIWELL EWDC 112 con sonda	1	1
7 6001507002	Control digital refrigeración, ELIWELL EWPC 961 N con sonda y transformador	1	1
8 6001507003	Interruptor general on / off, BIPOLAR N/ABMAR 220 V. IB4-3106	1	1
9 6001507005	Piloto funcionamiento compresor, L-312 Ø13 mm 220 V AMBAR	1	1
10 6005520103	Protección trasera inox cuadro eléctrico mesa fría, inox	1	1
11 6000202204	Bandeja evaporación automática, Plastico inyectado	1	1
14 6009990360	Conjunto pata regulable Mesa Fria, Estanteria y Mesa Cafetera, ø50x107 / 147	4	4
15 6002501002	Base lateral apoyo mesa Gastronorma, zincado 600x100	1	1
16 6009992206	Juego bisagra mesa fria apertura derecha tirador horizontal,	2	3
16 6009992204	Juego bisagra mesa fria apertura derecha tirador vertical,	2	3
16 6009992205	Juego bisagra mesa fria apertura izquierda tirador horizontal,	2	3
16 6009992203	Juego bisagra mesa fria apertura izquierda tirador vertical,	2	3
17 6000202237	Soporte rejilla cuadro de mandos,	2	2
18 6000202213	Escuadra amarre rejilla cuadro de mandos,	1	1
20 6009990002	Juego guías estante parrilla interior, Gastronorma 1/1 "U" 550 mm	4	6
21 6001802001	Rejilla trasera protección motor mesa fría, Alambre zincado	1	1
23 6009990225	Cremallera lateral trasera, mesa GN 1/1	2	2
24 6009990226	Cremallera central trasera, mesa GN 1/1	1	2
25 6009990218	Cremallera delantera, mesa fría Snack / Pasteleria / GN 1/1	4	6
27 6001401101	Burlete puerta mesa GN, 400x605 UR-260-M	2	3
29 6009990172	Puerta mesa GN apertura derecha refrigeracion tirador horizontal, 435x640	2	3
29 6009990171	Puerta mesa GN apertura derecha refrigeracion tirador vertical, 435x640	2	3
29 6009990170	Puerta mesa GN apertura izquierda refrigeracion tirador horizontal, 435x640	2	3
29 6009990010	Puerta mesa GN apertura izquierda refrigeracion tirador vertical, 435x640	2	3
32 6009991504	Tubo capilar, 1,0x3300	1	1
33 6009991174	Encimera inox. Gastronorma "ensaladas", 1350x700	1	
33 6009991175	Encimera inox. Gastronorma "ensaladas", 1800x700		1
35 6009991100	Decorativo encimera, aluminio 1345x55	1	
35 6009991102	Decorativo encimera, aluminio 1795x55		1
38 6009990005	Rejilla cuadro de mandos apertura derecha, Acero inox 427x645	1	1
38 6009990130	Rejilla cuadro de mandos apertura derecha, Acero inox 427x645	1	1
40 6009990047	Costado lado grupo Mesa Gastronorma, Acero inox. 635x725	1	1
41 6001801003	Estante parrilla GN 1/1, 325x530	2	3
42 6001507041	Interruptor paro ventilador tiro forzado (MESAS FRIAS), Pulsador 1005172 NA/M14,2S4,BM	1	1
44 6002000031	Relé de arranque compresor FR-8,5-G, Danfoss 117U6015	1	
44 6004000003	Relé de arranque compresor SC-12-G, Danfoss 117U6003		1
45 6004000008	Condensador de arranque FR, Danfoss 117U5015	1	
45 6004000009	Condensador de arranque SC, Danfoss 117U5017		1
46 6000601003	Filtro secador, 40 gr. 1/4 x 1/4	1	1
47 6001508003	Resistencia marco puerta Gastro-1, 10 W x m, 1970+600	1	1
47 6001508004	Resistencia marco puerta Gastro-2, 10 W x m, 1970+200+600	1	2
48 6002000057	Sonda termostato, NTC 938 Ohm	1	1
128 6009991181	Cubre-cubetas abatible , 630x610		2
128 6009991180	Cubre-cubetas abatible , 845x810	1	
129 6009990251	Kit herraje cubre-cubetas mesa ensaladas (derecho e izquierdo),	1	2
130 6005560016	Perfil divisorio hueco GN encimera mesa ensaladas,	2	4

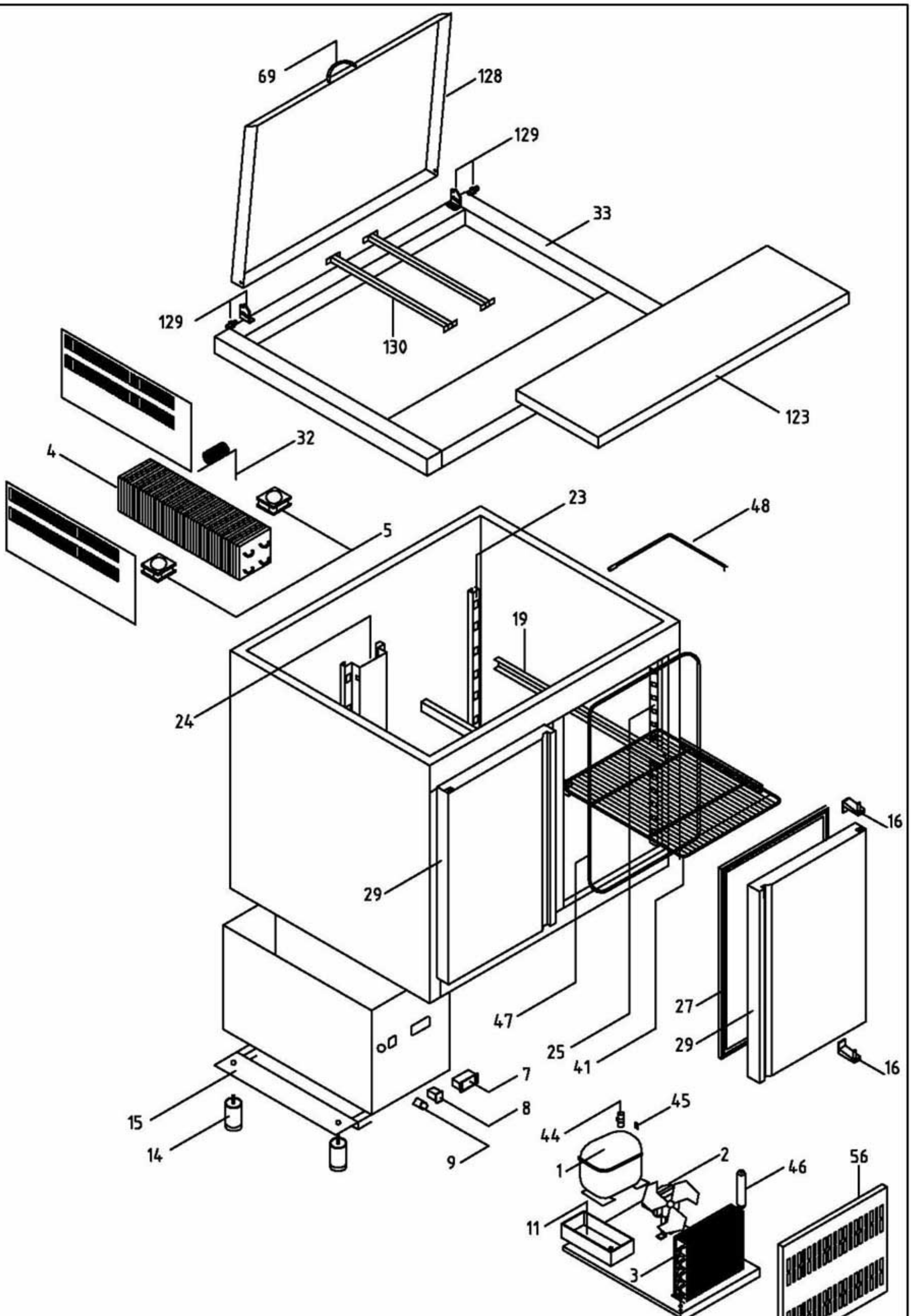

COMÚN A

Mesas Frias GN 1/1 Especial Ensaladas

	Firma	Fecha
Dibujado	M. Mellado	28/02/01
Proyectado		
Comprobado		

DESPIECE MESAS FRIAS

Código DSP0149

FAGOR

FAGOFRI s.a.

PLANO DESPIECE

DSP-0149

FAGOR
FAGOFRI SA

MODELO MEP-100

	FAGOFRI Código	MATERIAL	1
1	6001700003	Compresor, Danfoss FR-7,5-G	1
2	6001506002	Ventilador unidad condensadora, 10 w con pala y pata	1
3	6001911002	Condensador, 9x2 derecha techo	1
4	6001902006	Evaporador tiro forzado, B 6T 3R 330A 4S	1
5	6001506003	Ventilador evaporador, 120x120x40 rodamiento de bolas	2
7	6001507045	Control digital refrigeración, CAREL IR32SE0000 con sonda y transformador	1
7	6001507046	Control digital refrigeración, CAREL PJ32SOPOOK con sondas	1
7	6001507039	Control digital refrigeración, ELIWELL EWDC 112 con sonda	1
7	6001507002	Control digital refrigeración, ELIWELL EWPC 961 N con sonda y transformador	1
8	6001507003	Interruptor general on / off, BIPOLAR N/ABMAR 220 V. IB4-3106	1
9	6001507005	Piloto funcionamiento compresor, L-312 Ø13 mm 220 V AMBAR	1
11	6000202204	Bandeja evaporación automática, Plastico inyectado	1
14	6009990360	Conjunto pata regulable Mesa Fria, Estanteria y Mesa Cafetera, ø50x107 / 147	4
15	6002505001	Chasis rodapie, apoyo bancada, zincado	1
16	6009992206	Juego bisagra mesa fria apertura derecha tirador horizontal,	2
16	6009992204	Juego bisagra mesa fria apertura derecha tirador vertical,	2
16	6009992205	Juego bisagra mesa fria apertura izquierda tirador horizontal,	2
16	6009992203	Juego bisagra mesa fria apertura izquierda tirador vertical,	2
17	6000202237	Soporte rejilla cuadro de mandos,	2
20	6009990002	Juego guías estante parrilla interior, Gastronorma 1/1 "U" 550 mm	4
23	6009992207	Cremallera lateral trasera, mesa ensaladas 100	2
24	6009990226	Cremallera central trasera, mesa GN 1/1	1
27	6001401102	Burlete puerta mesa ensaladas 100, 400x420 UR-260-M	2
29	6009992211	Puerta mesa ensaladas 100 apertura derecha refrigeracion tirador vertical,	1
29	6009992212	Puerta mesa ensaladas 100 apertura izquierda refrigeracion tirador vertical,	1
29	6009990172	Puerta mesa GN apertura derecha refrigeracion tirador horizontal, 435x640	2
29	6009990171	Puerta mesa GN apertura derecha refrigeracion tirador vertical, 435x640	2
29	6009990170	Puerta mesa GN apertura izquierda refrigeracion tirador horizontal, 435x640	2
29	6009990010	Puerta mesa GN apertura izquierda refrigeracion tirador vertical, 435x640	2
32	6009991504	Tubo capilar, 1,0x3300	1
33	6009992210	Encimera inox. Mesa ensaladas 100,	1
35	6009992209	Decorativo encimera, aluminio 920x55	1
41	6001801003	Estante parrilla GN 1/1, 325x530	2
44	6002000032	Relé de arranque compresor FR-7,5-G, Danfoss 117U6001	1
45	6004000008	Condensador de arranque FR, Danfoss 117U5015	1
46	6000601003	Filtro secador, 40 gr. 1/4 x 1/4	1
47	6001508003	Resistencia marco puerta Gastro-1, 10 W x m, 1970+600	1
47	6001508004	Resistencia marco puerta Gastro-2, 10 W x m, 1970+200+600	1
48	6002000057	Sonda termostato, NTC 938 Ohm	1
56	6009992300	Rejilla delantera mesa ensaladas 100, Acero inox.	1
123	6002000038	Encimera de polietileno blanco, 930x300x20	1
128	6009992208	Cubre-cubetas abatible , 845x500	1
129	6009990251	Kit herraje cubre-cubetas mesa ensaladas (derecho e izquierdo),	1
130	6005560016	Perfil divisorio hueco GN encimera mesa ensaladas,	2