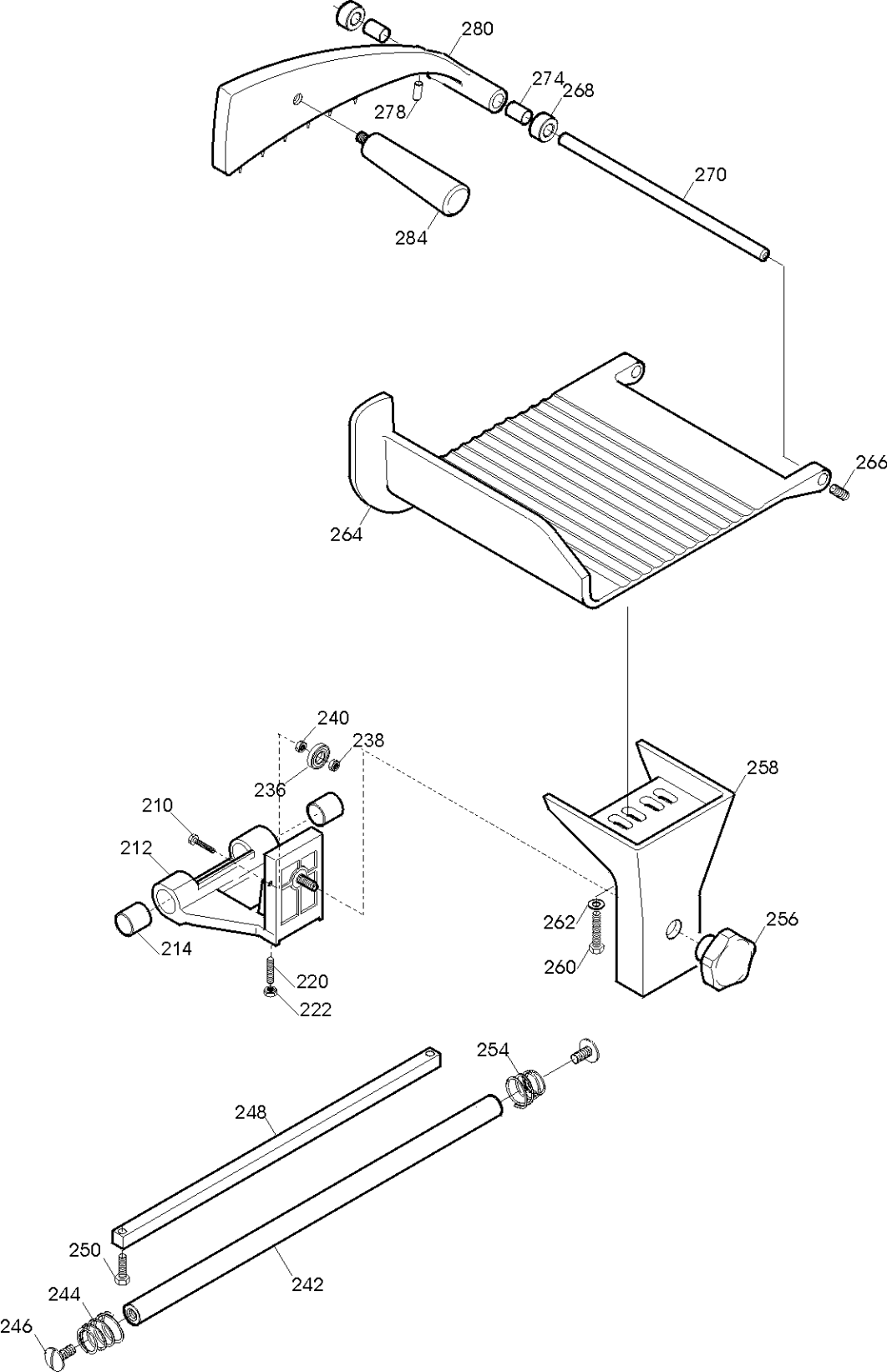
280
274
268
278
270
284
266
264
240
238
236
210
212
214
220
222
258
262
256
260
254
248
250
242
244
246

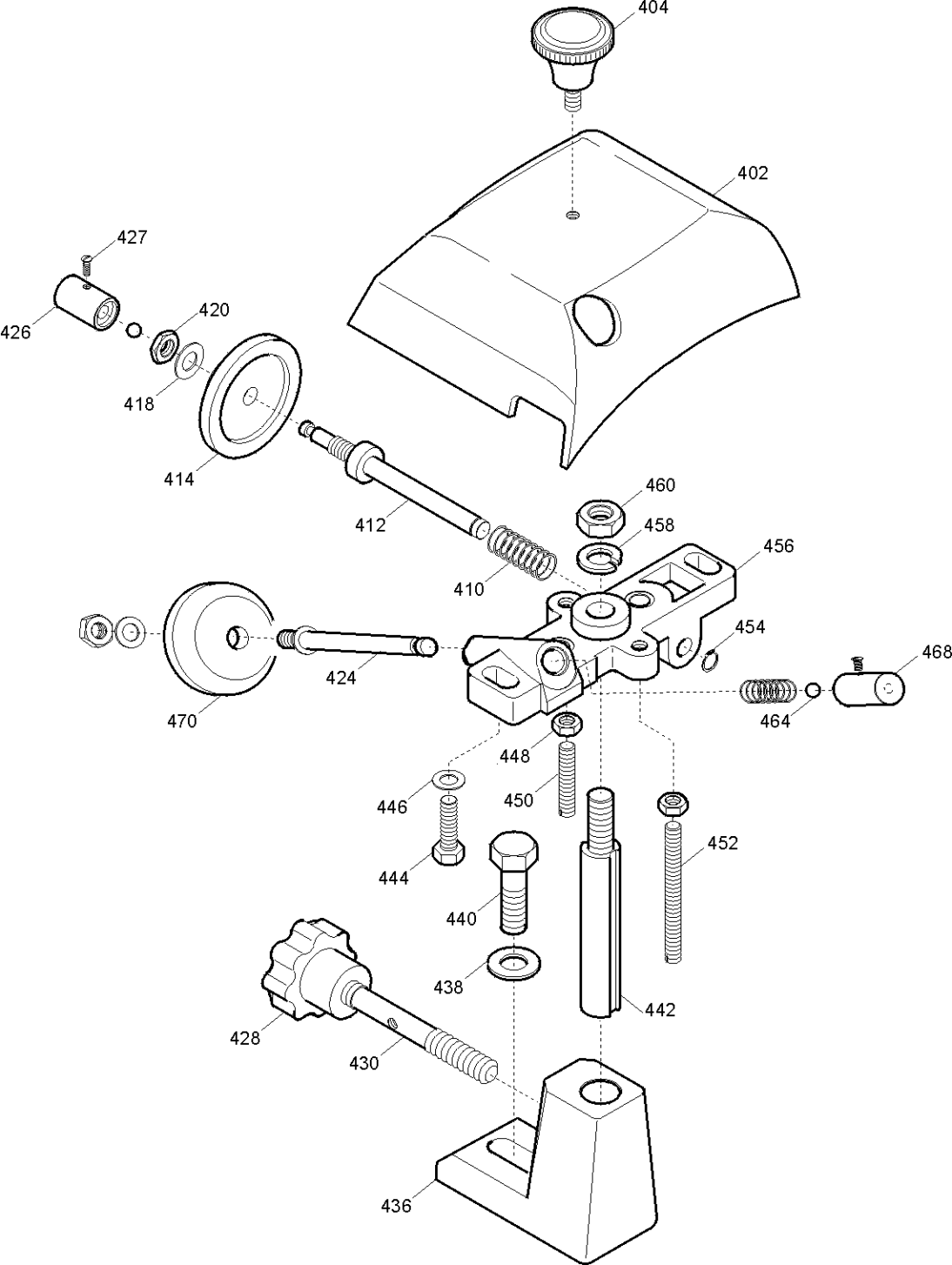
404
402
427
426
420
418
414
412
410
460
458
456
454
424
470
468
464
448
450
446
444
452
440
438
442
428
430
436

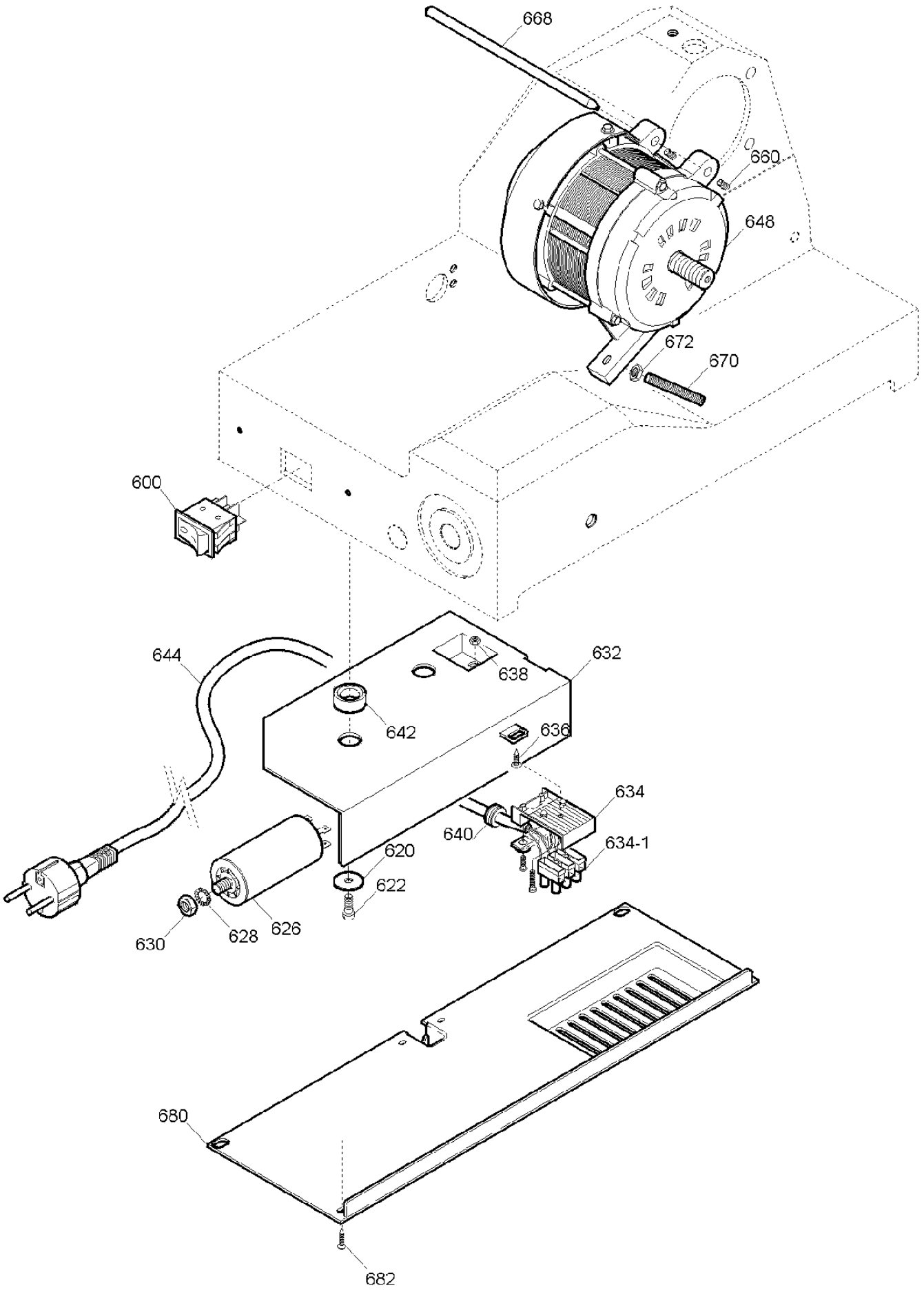
668
660
648
672
670
600
644
638
632
642
636
634
640
634-1
620
622
626
628
630
680
682

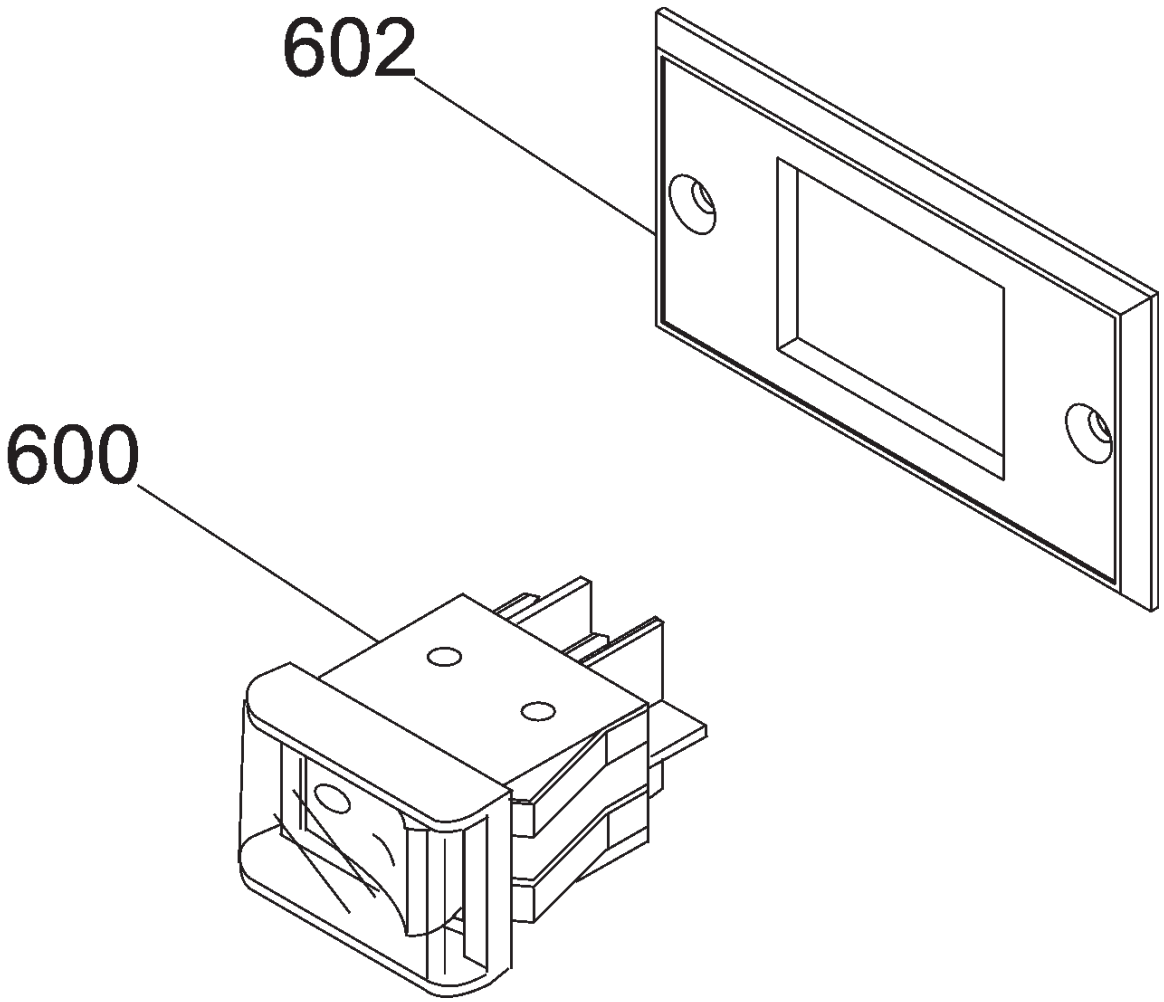
602
600

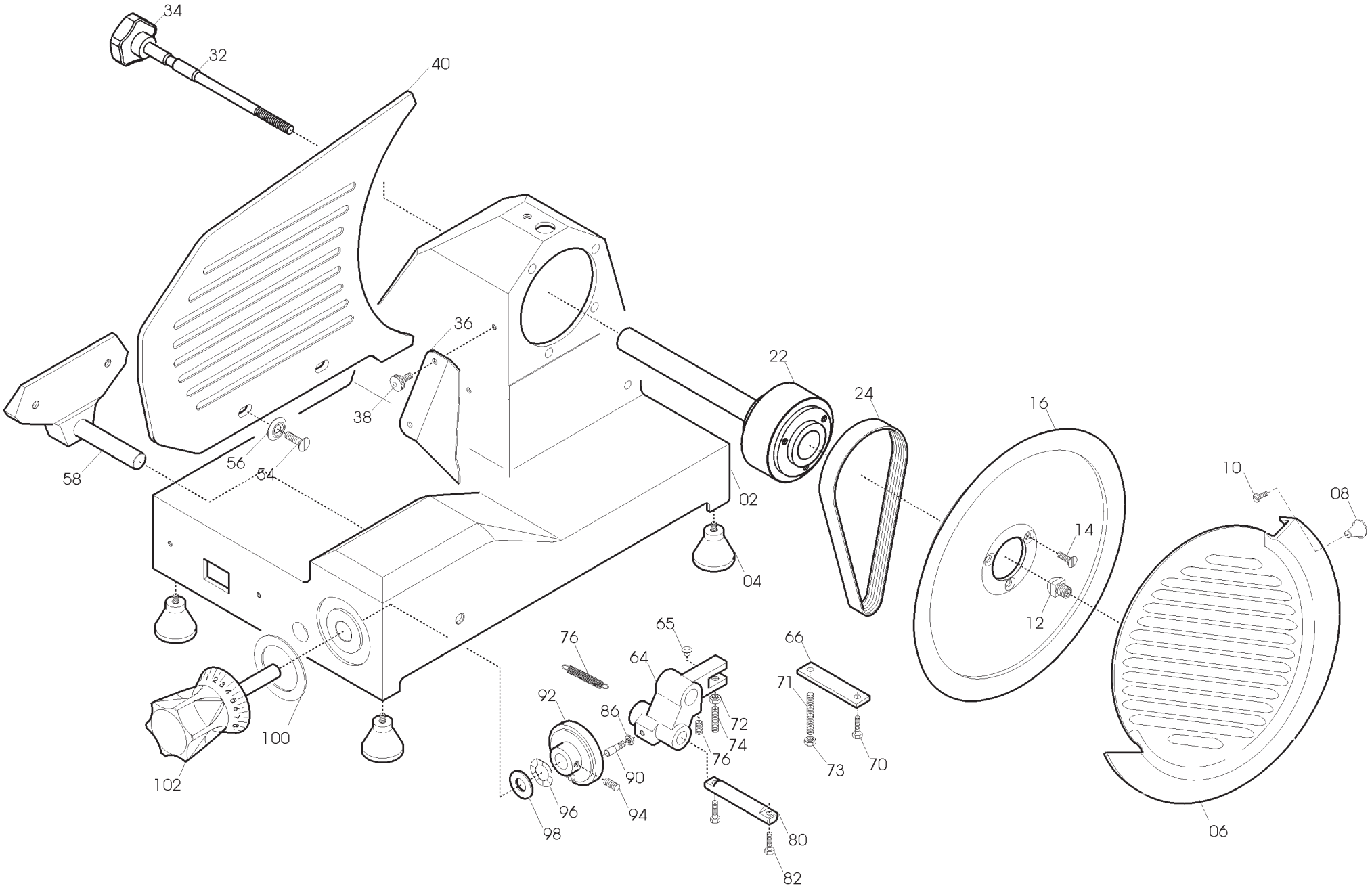
34
32
40
36
38
56
54
58
22
24
16
10
08
14
12
02
04
06
76
65
64
66
71
92
86
72
74
76
73
70
90
94
96
98
80
82
100
102

MIRRA 250 Vert. TAV. UNICA

Riferin	Nome prodotto	Codice
600	INT. MN COMELUX 401/L CON PROT	19410102
602	SUPPORTO INTERRUTTORE MRR NEW	19563171
2	CASSA SV 220-275 MRR SV OSSIDATA	19510121
4	PIEDINO PICCOLO DOPPIO M 5 A PUNTA	19560201
6	PARALAMA 250 STAMPATO OSSIDATO	195102025
8	POMELLO PARALAMA _ LAV	19021110
10	VITE TSP- DIN 963 M 4X08	IX2963004008
12	QUADRETTO PARALAMA MRR	19530901
14	VITE TSP- DIN 963 M 5X14	IX2963005014
16	LAMA 250 - 40/3/210 NAZ.	18250403210
16T	LAMA 250 - 40/3/210 NAZ.TEFLONATA	18250403210T
20	VITE TSP- DIN 963 M 5X12	IX2963005012
22	PULEG.PIAT.MONT.MICR.MRR.TONDO	19700301
24	CINGH.PIAT.(V MRR)TB2 430 X 9	19310213
26	VITE SENZA TESTA DIN 916 M 6X8 NE	NE0916006008
29	VITE SENZA TESTA DIN 916 M 6X8 NE	NE0916006008
32	TIRANTE PARALAMA AFF.MRR OLD+SV	19530501
34	MANOPOLA TIR.PAR.M6 5L MRR NERO	19562502
36	PARAFETTA ACCIAIO CE 220-250	19531005
38	VITE ZIGR.M5 PARAF.MRR BULTH	19335014
40	*VELA MRR.250 STAMP.DAL 00 OSSIDATA	195103025
54	VITE TSP- DIN 963 M 6X16	IX2963006016
58	SUP.VELA MRR VERT. SV OSSIDATO	19510721
64	MOVIMENTO VELA MRR VERTICALE	19500121
65	FUNGHETTO MOVIMENTO D8,5XHT2	19563201
66	PIASTRINA MOV. MRR SV ZINCATA	19540621
70	VITE TE DIN 933 M 5X20 T.F.	IX2933005020
71	VITE SENZA TESTA DIN 913 M 5X50 CE	IX2913005050
72	DADO ES. DIN 934 M 6	IX2934006
73	DADO ES. DIN 934 M 5	IX2934005
76	MOLLA MOVIM. VELA 250/275 MRR SV C	19390221
77	VITE SENZA TESTA DIN 916 M 6X10 NE	NE0916006010
80	PERNO MOV. VELA MRR VERTICALE	19530721
81	DADO ES. DIN 934 M 5	IX2934005
82	VITE SENZA TESTA DIN 913 M 5X20 CE	IX2913005020
86	DADO ES. DIN 934 M 6	IX2934006
90	RULLINO MOVIMENTO MRR 300 VERT.SV	193360632
92	CAMMA MRR 220/275G 300G.CE LAVORATO	19563505LG
94	VITE SENZA TESTA DIN 916 M 6X8 NE	NE0916006008
96	RONDELLA ONDULATA 12	19342005
98	RONDELL. SPESS. DIN 988 13X19X1	IX29881301901
100	RONDELLA PLEX MAN.NUM. MRR	19562145
102	MANOPOLA NUMER.MRR PERNO D.12MM	19562402
212	CARRELLO MRR LAVORATO	19500501
214	BOCCOLE AUTOLUBR.18.20.20	19324108
236	CUSCINETTO BIELLA AUT.626	19320101
242	BARRA TONDA CARR. MRR	19530601

244	MOLLA BARRA TONDA 220-250 MRR.D18	19390101
246	VITE B.TOND MRR T20	19335001
248	BARRA QUADRA MRR RETTIFICATA	19540101
254	MOLLA BARRA TONDA 220-250 MRR.D18	19390101
256	POM. TIR.PARAL.300-370 M8 5 LOBI	19562504
258	GAMBO MRR SV 275 CE OSSIDATO	19510621C
264	PIATTO MRR SG 250 CE 4FORI OSSIDAT	195104011
268	GOMMINO PARACOLPO AST.PR.MRR	19560101
274	BOCCOLE AUTOLUBR.10.12.10	19324101
278	PARAC. P.MERCE MRR D6,5X30	19563208
284	MANOPOLA PRESSA MERCE MRR F.CORT	19562900
402	CAPPOTT. 250 OSSIDATA	19511202
404	POMELLO CAPP.BUSSOLA M5 ZIGRINATI	19562701
410	MOLLA PERNI AFF.+SBAV. 250-300	19390303
412	PERNO SBAVATURA 250:300	19540703
414	MOLA SB.220 D.40 H.8 F.6	19300201
422	SFERA 4/III PICCOLA	19320302
424	PERNO AFFILATURA 250:300	19540704
426	PULSANTE SBAVATURA 250:300	19550203
428	MANOPOLA PRIG. AFFIL. M8 6 LOBI	19562602
430	PRIGIONIERO COLONNINA L=75	19336010
436	COLONNIN.220 MRR OLD ALL+SV VERNIC	19511101
442	PERNO COLONNINA FRES.LEO 250	19540402
450	PRIG. DISTANZ. PARAMAN.M5 X 30	19336003
456	CORPO AF.220-300 MRR OLD. LAV	19021307
464	SFERA 4.762/IV GRANDE	19320301
468	PULSANTE AFFILATURA 250-300	19550202
470	MOLA AF.220 D.40 H.11 F.6	19300101
600	INT. MN COMELUX 401/L NORMALI	19410101
626	CONDENSATORE MRR 8UF CODOLO M8	19410301
632	SCATOLA RELAIS MRR 11-04-97	19563125
634-1	MORSETTIERA 3 POLI PA 27	19410822
634	SOTTOMORSETTO L.N.T.PA 228	19410820
640	DISTANZIALE PER SCATOLA RELAIS	19561500
644A	CAVO ALIM.COMP. MN SUKO UNIFI	19410502
648	MOTORE MRR P.40 230-50	19403042
668	PERNO MOTORE MRR SV INOX	19540521
680	PROTEZIONE INFERIORE MRR 220-250	19563151