MODULAR
MOD. 110/50 CPE
ED. 01-08
TAV. 253.971.01

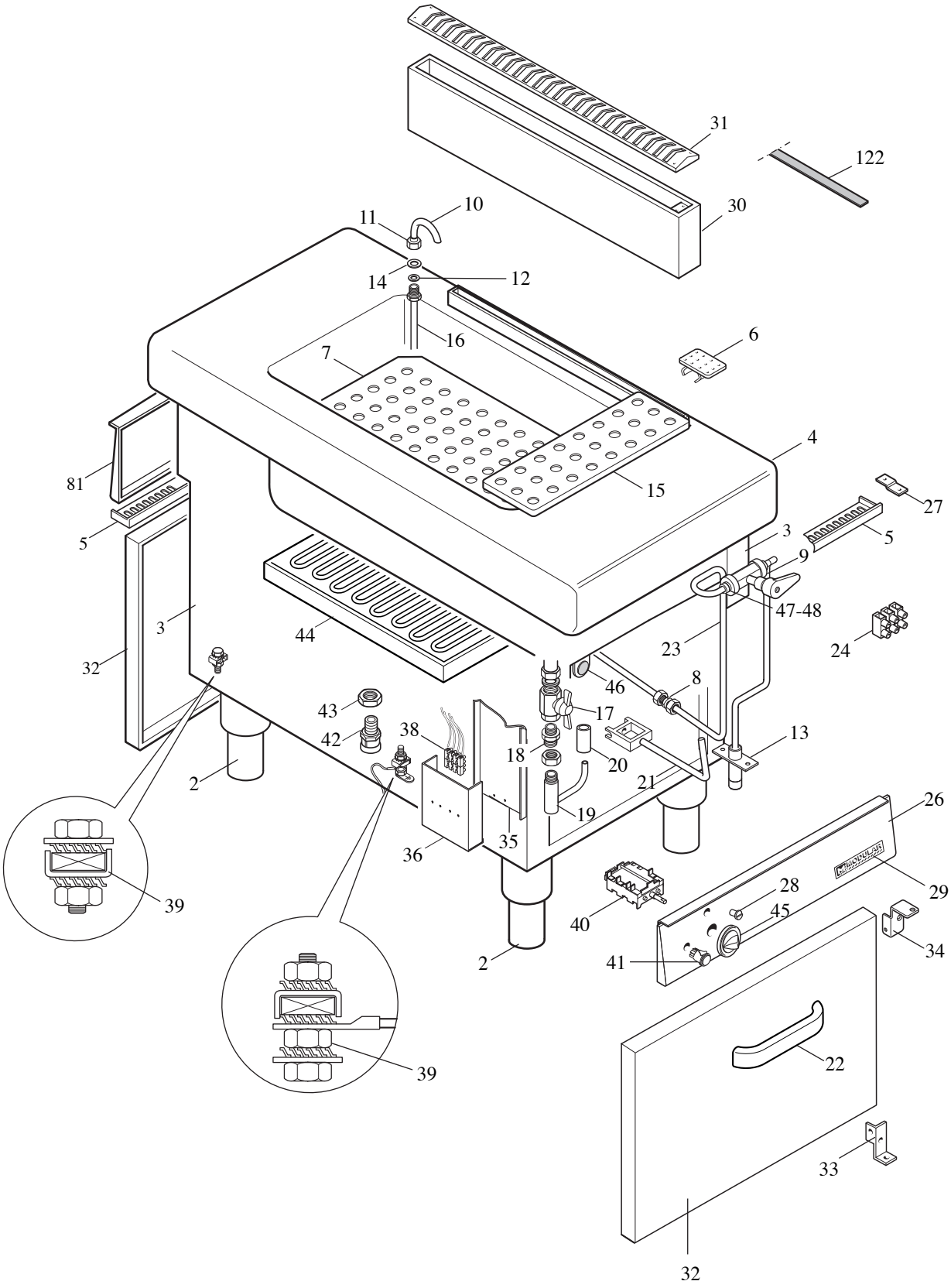

MODULAR

LISTA RICAMBI

cod. 253.972.01

CUOCI PASTA ELETTRICO

MOD. 110/50 CPE

ED. 01-08

POS.	CODICE	RIF. MODIFICHE	DENOMINAZIONE	PREZZO
2	912.033.00		Piede 2" vite M10	
3	921.228.13		Fianco cucina passante su vano 110	
4	911.290.13	sost. il 911.383.00 dal 01/01/08	Ass. piano vasca 110/50-CPE	
5	922.270.00		Fascia ant. fondo Top 110/50-CPE	
6	611.266.00		Assieme filtro foro scarico 1"	
7	911.758.00	sost. il 611.505.00 dal 01/01/08	Assieme falsofondo cuocipasta	
8	978.004.00		Raccordo dritto per tubo	
9	678.065.25		Rubinetto carico acqua 3/8"	
10	631.030.00		Curva entrata acqua vasca CP	
11	641.040.00		Dado 1/2" gas per curva entrata H_2O	
12	0836.18102.0		Guarnizione De 18x10x3	
13	931.121.00	sost. il 911.292.00 dal 01/01/08	Ass. tubo carico acqua	
14	0840.20213.0		Guarnizione D.30x21x3	
15	921.816.00		Ripiano cesti cuocipasta	
16	911.951.00	sost. il 911.293.00 dal 01/01/08	Ass. tubo carico acqua posteriore	
17	678.014.00		Valvola a sfera 1" gas con farfalla	
18	0716.10080.0		Bocchettone M-F AFL331-1"	
19	611.264.00	sost. il 911.146.00 dal 01/01/08	Assieme collettore scarico	
20	652.016.00		Tubo gomma troppopieno	
21	911.952.00	sost. il 911.297.00 dal 01/01/08	Ass. asta com. valvola scarico 110/50 CPG	
22	911.056.15		Ass. maniglia porta vano	
23	931.120.00		Tubo alimentazione acqua	
24	663.070.00		Morsettiera PA 44 3 poli	
26	921.266.13	sost. il 921.157.00 dal 01/01/08	Cruscotto 110/50 CPE	
27	623.002.13		Squadretta fiss. cruscotto	
28	682.003.00		Placchetta per indice	
29	250.389.00		Marchio "MODULAR"	
30	911.024.00		Ass. alzatina posteriore	
31	9211094.00		Cappottina alzatina	
32	911.445.00	sost. il 921.159.00 dal 01/01/08	Ass. portina vano 110/50	
33	611.177.00	sost. il 623.107.00 dal 01/01/08	Ass.cerniera Dx porta	
34	611.178.00	sost. il 623.108.00 dal 01/01/08	Ass.cerniera Sx porta	
35	922.818.00		Protezione frontale morsettiera	
36	623.113.00		Supporto morsettiera	
38	663.018.00		Morsettiera PA 44 a 4 poli	
39	611.320.00		Montaggio viti di terra gen./ equip.	
40	661.037.00		Commutatore Ego 49.44015.702	
41	663.043.00	sost. il 663.000.00 dal 01/01/08	Segnalatore luminoso verde	
42	663.027.00		Pressacavo PG 16	
43	663.017.00		Controdado PG 16	
44	965.037.00	sost. il 665.074.00 dal 01/01/08	Resistenza ad infrarosso 9 kW 400V	

MODULAR

LISTA RICAMBI

cod. 253.972.01

CUOCI PASTA ELETTRICO

MOD. 110/50 CPE

ED. 01-08

POS.	CODICE	RIF. MODIFICHE	DENOMINAZIONE	PREZZO
45	912.008.00		Ass. manopola el. 4 posiz. CPE De 82	
46	684.007.00		Magnete	
47	673.001.00		Bicono D.10	
48	673.017.00		Dado per bicono D.10 3/8"	
81	921.264.00	sost. 921.140.00 dal 01/01/08	Cruscotto neutro 110/50	
122	922.296.00		Lama giunzione piani 110	