MODULAR

MOD. 90/40 CPE

ED.03-13
TAV.2531240.02

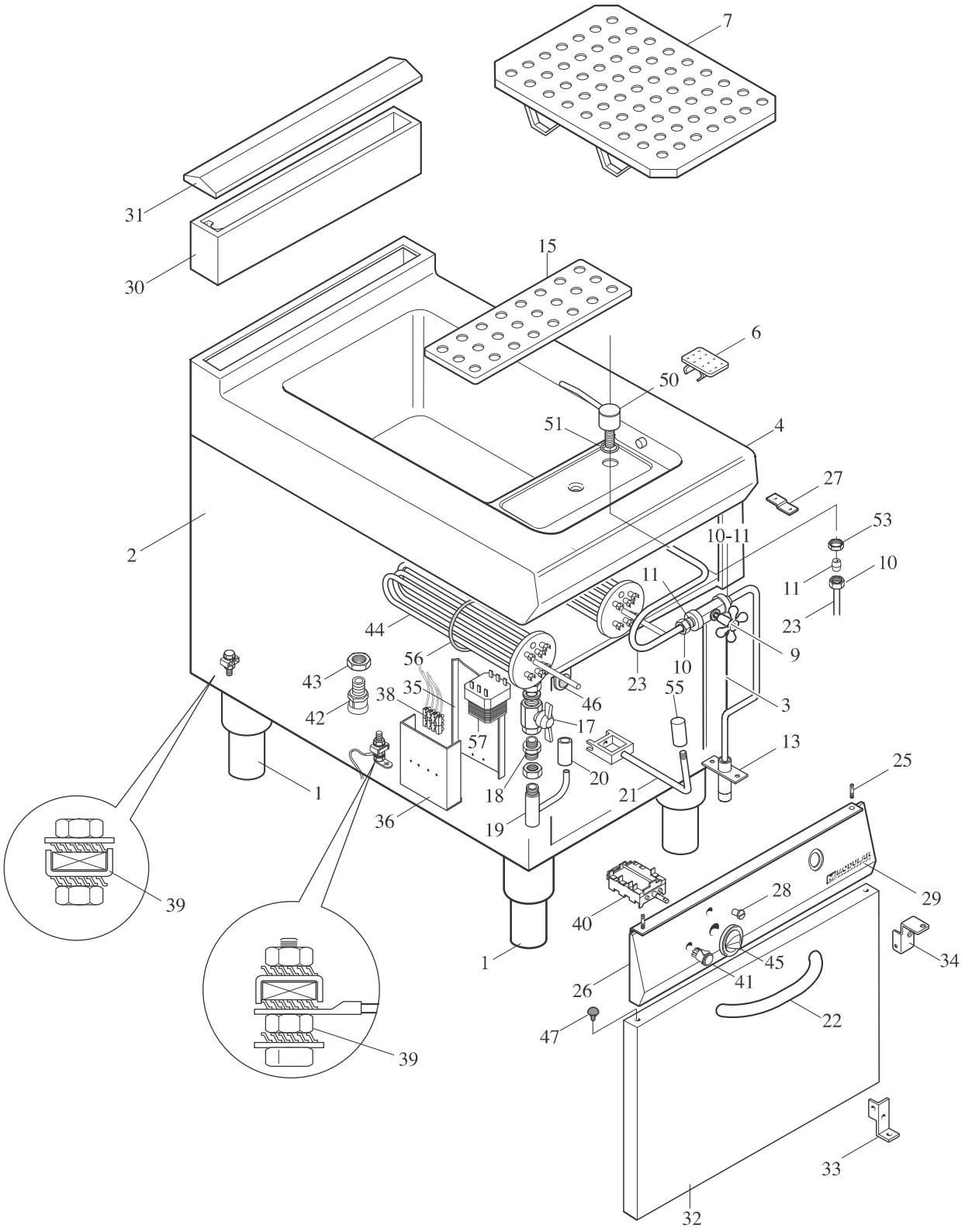

MODULAR

LISTA RICAMBI

cod. 2531241.02

CUOCI PASTA ELETTRICO

MOD. 90/40 CPE

ED.03-13

POS.	CODICE	RIF. MODIFICHE	DENOMINAZIONE	PREZZO
1	912.033.00		Piede 2" vite M10	
2	9211144.00		Fianco sx mobile	
3	9211143.00		Fianco dx mobile	
4	9111002.23	sost. il 9111002.15 dal 01/01/11	Ass. piano vasca 90/40-CPE	
6	611.266.00		Assieme filtro foro scarico 1"	
7	911.758.15	sost. il 911.758.00 dal 01/01/11	Ass. falso fondo CP	
9	678.065.25		Rubinetto dritto 3/8"	
10	673.017.00		Dado x bicono D.10	
11	673.001.00		Bicono D.10	
13	911.121.00		Ass. tubo carico H_2O	
15	9211286.00		Ripiano cesti CP con erogatore	
17	678.014.00		Valvola a sfera 1" gas con farfalla	
18	0716.10080.0		Bocchettone M-F AFL331-1"	
19	611.264.00		Assieme collettore scarico CP	
20	652.016.00		Tubo gomma troppo pieno	
21	911.952.00		Ass. maniglia scarico	
22	9111065.00		Maniglia porta	
23	931.181.15		Tubo carico acqua	
25	941.076.00		Perno fissaggio cruscotto	
26	921.738.13		Cruscotto 90/40 CPE	
27	623.002.15		Squadretta fiss. cruscotto	
28	682.003.00		Placchetta per indice	
29	250.389.00		Marchio "MODULAR"	
30	911.023.00		Ass. alzatina posteriore 90/40	
31	9211093.00		Cappottina per alzatina 90/40	
32	911.443.13		Assieme portina	
33	911.847.15		Ass.cerniera sx	
34	911.846.15		Ass.cerniera dx	
35	922.928.00		Protezione frontale morsettiera	
36	923.254.00		Supporto morsettiera	
38	663.018.00		Morsettiera PA 44 a 4 poli	
39	611.320.00		Montaggio viti di terra gen./ equip.	
40	661.037.00		Commutatore Ego 49.44015.702	
41	663.043.00		Segnalatore luminoso verde	
42	663.027.00		Pressacavo PG 16	
43	663.017.00		Controdado PG 16	
44	665.103.00	sost.il 665.074.15 dal 01/10/2013	Resistenza cuocipasta 4.5 kW 230 V	
45	912.048.00		Ass. manopola grigia elett.4 posiz.	
46	684.007.00		Magnete	
47	751.104.00		Tappo nero x fori D.8,5	
50	911179.00		Ass. erogatore CP	

MODULAR

LISTA RICAMBI

cod. 25311241.02

CUOCI PASTA ELETTRICO

MOD. 90/40 CPE

ED.03-13

POS.	CODICE	RIF. MODIFICHE	DENOMINAZIONE	PREZZO
51	0835.17203.0		Anello tenuta OR 2-019	
53	641.117.00		Controdado 3/8 G	
55	651.012.00		Manopola cilindrica	
56	0835.53565.1		Anello o-ring 6225 NBR	
57	661.051.00		Termostato sicurezza	