LPP 415

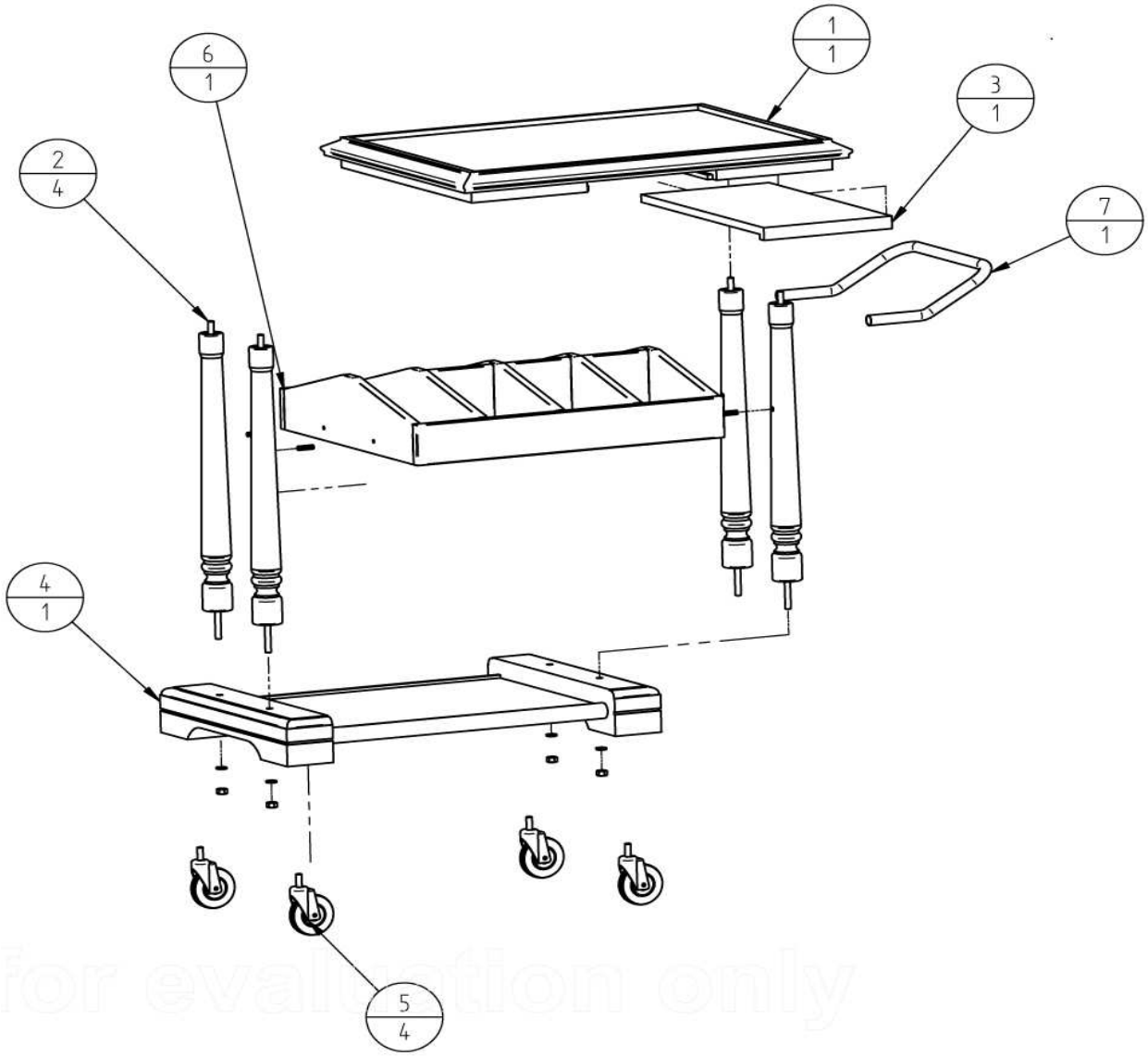

for evaluation only

N.POZ.	CODICE	DENOMINAZIONE	QUAN.
1	SL0604	PIANO	1
2	SL1325	GAMBA	4
3	SL0609	CASSETTINO	1
4	SL0608	PIANO	1
5	SL0093	RUOTA	4
6	SL0373	PORTAPOSATE	1
7	SL1110	MANICO	1
SL0553 GRUPPO			