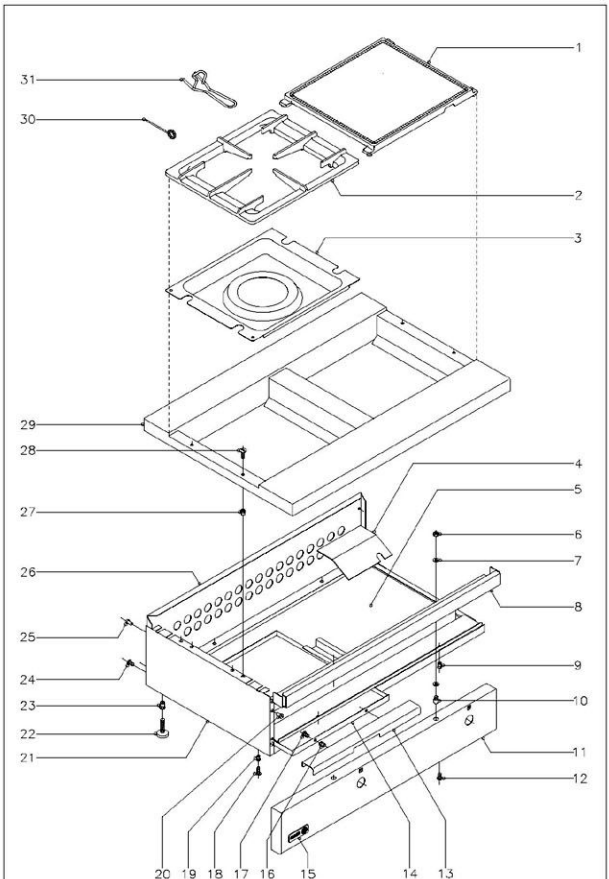

N plano	Firma	Fecha	Aparato	Lamina	
C-825		6-00	COCINAS CG-200S, CG-300S	1	Fagor Industrial S.Coop. Oñate FAGOR

MOD.	COCINAS DE CAFETERIA	ZONA	MUEBLE	PLANO	C-825

ITEM	CODIGO	DENOMINACION	TEXTO	CG-200S	CG-300S	NOTAS
1	U565406	Placa		1	1	
2	U565403	Parrilla		1	2	
3	U505409	Vertedero 6000		1	1	
s/n	U505408	Vertedero 4000		-	1	
4	U525004	Chapa proteccion entrada gas		1	1	
	Q012041	Tornillo exagonal M-6x10		1	1	
	Q221343	Remache exagonal M-6		1	1	
5	U532635	Base de bandejas completa		1	-	
5	U522638	Base de bandejas completa		-	1	
6	Q162040	Tuerca exagonal M-6		2	3	
7	G302022	Arandela plana Ø 16xØ 6x1.2		4	6	
8	U512620	Tirante fijacion portamandos		1	-	
8	U502620	Tirante fijacion portamandos		-	1	
9	Q221342	Remache exagonal M-5		2	2	
10	Q151336	Tornillo soporte guia		2	3	
11	U532832	Panel portamandos		1	-	
11	U522842	Panel portamandos		-	1	
12	Q152004	Tornillo aplastado M-5x13		2	2	
13	U502635	Asa de bandeja		2	3	
14	U502610	Bandeja recogegrasas		2	3	
15	U262806	Escudo FAGOR		1	1	
	Q221023	Clips sujecion escudo		2	2	
16	Q221342	Remache exagonal M-5		4	6	
17	Q152004	Tornillo aplastado M-5x13		4	6	
18	Q152004	Tornillo aplastado M-5x13		2	2	
19	Q221342	Remache exagonal M-5		2	2	
20	G419005	Remache tubular Ø 4x8		4	4	
21	U522850	Panel lateral		2	2	
22	Z200105	Pata reguable		4	4	
23	Q221345	Remache exagonal M-10		4	4	
24	Q152004	Tornillo aplastado M-5x13		2	2	
25	G419005	Remache tubular Ø 4x8		4	4	
26	U532831	Panel posterior		1	-	
26	U522834	Panel posterior		-	1	
27	Q221343	Remache exagonal M-6		4	4	
28	Q152017	Tornillo amarre M-6x13		4	4	
29	U535430	Mesa completa		1	-	
29	U525430	Mesa completa		-	1	
30	9623500	Aguja limpieza quemadores		1	1	
31	U506501	Palanca levanta-placas mesa		1	1	

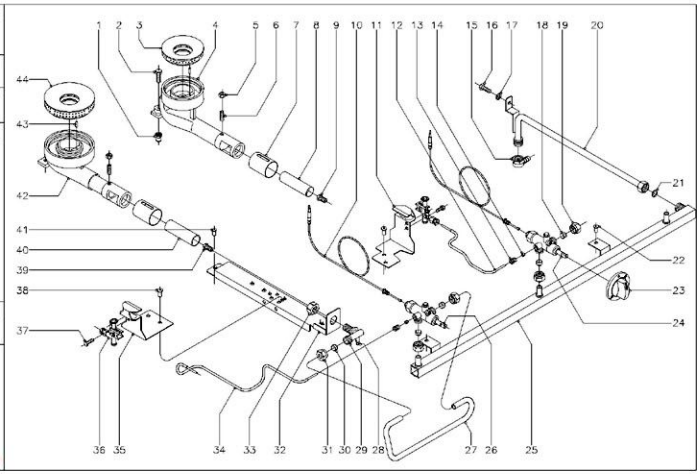

MOD.	COCINAS DE CAFETERIA		ZONA	PARTE FUNCIONAL								PLANO	C-826
ITEM	CODIGO	DENOMINACION	TEXTO	CG-200S	CG-300S								NOTAS
1	G221343	Remache exagonal M-6		2	3								
2	Q012044	Tornillo exagonal M-6x25		2	3								
3	U445731	Quemador 4000		1	2								
4	U445730	Cuerpo quemador 4000		1	2								
5	Q162040	Tuerca exagonal M-6		2	3								
6	Q131542	Varilla roscada M-6x15		2	3								
7	U265702	Regulador de aire		2	3								
8	U125720	Venturi quemador 4000		1	2								
9	U122407	Tobera Ø 1,05 (4000) G.L.P.		1	2								
9	9105100	Tobera Ø 1,50 (4000) G.N.		1	2								
9	R302401	Tobera Ø 2,90 (4000) G.V.		1	2								
10	U222130	Termopar L=600		2	3								
11	U505440	Soporte piloto de 4000		1	2								
12	U505042	Conduccion piloto 4000		1	2								
13	U322105	Racord 1/8"		2	3								
14	U265026	Bicono Ø 4		2	3								
15	U525003	Angulo portagomas		1	1								
16	Q012041	Tornillo exagonal M-6x10		1	1								
17	Q242040	Arandela abanico A-6		1	1								
18	U055043	Bicono Ø 12		4	6								
19	Q221336	Tuerca M-18x1,5 (pitubo Ø 12)		4	6								
20	U525031	Conduccion entrada gas		1	1								
21	Q306012	Arandela junta Ø 18xØ 13x1,5		1	1								
22	Q419006	Remache tubular Ø 4x8		2	2								
23	U542100	Boton de mando Ø 10		2	3								
24	U249401	Grifo CAL-3200 (mm.-0,55) 4000		1	2								
25	U515010	Conduccion general		1	-								
25	U525032	Conduccion general		-	1								
26	U249402	Grifo CAL-3200 (min -0,90) 6000		1	1								
27	U505043	Conduccion a quemador		2	3								
28	Q153002	Tornillo toma presion		2	3								
29	U525019	Portatoberas		2	3								
30	U055043	Bicono Ø 12		2	3								
31	G221336	Tuerca M-18x1,5 (pitubo Ø 12)		2	3								
32	U502609	Soporte cuerpo quemador		2	3								
33	U565011	Tuercas guia quemador		2	3								
34	U505040	Conduccion piloto 6000		1	1								
35	U445441	Soporte piloto de 6000		1	1								
36	U442134	Conjunto piloto		2	3								
	U442138	Inyector piloto Ø 0,25 (B.P.y G.V.)		2	3								
	U442137	Inyector piloto Ø 0,40 (Gas natural)		2	3								
37	Q012021	Tornillo exagonal M-4x10		4	6								
38	Q419005	Remache tubular Ø 4x8		4	6								
39	R422400	Tobera Ø 1,25 (6000) G.L.P.		1	1								
39	9429500	Tobera Ø 1,90 (6000) G.N.		1	1								
39	U742400	Tobera Ø 3,60 (6000) G.V.		1	1								
40	U565700	Venturi quemador 6000		1	1								
41	Q419005	Remache tubular Ø 4x8		4	6								
42	U565701	Cuerpo quemador 6000		1	1								
43	G371026	Manguito Ø 4x14		2	3								
44	U135702	Quemador 6000		1	1								
	S326530	Placa matricula		1	1								
	U505021	Folleto de instrucciones		1	1								
		BUTANO-PROPANO											
9	U122407	Tobera Ø 1,05 (4000)		1	2								
36-1	U442138	Inyector piloto Ø 0,25		2	3								
39	R422400	Tobera Ø 1,25 (6000)		1	1								
	U136501	Indicador (B.P.)		1	1								
		GAS NATURAL											
9	9105100	Tobera Ø 1,50 (4000)		1	2								
36-2	U442137	Inyector piloto Ø 0,40		2	3								
39	9429500	Tobera Ø 1,90 (6000)		1	1								
	U134402	Indicador (G.N.)		1	1								
		GAS VILLA											
9	R302401	Tobera Ø 2,90 (4000)		1	2								
36-1	U442138	Inyector piloto Ø 0,25		2	3								(REGULARLOS)
39	U742400	Tobera Ø 3,60 (6000)		1	1								
	U134310	Indicador (G.V.)		1	1								