SAGI - ARMADIO NEUTRO 145 CM E BAGNOMARIA 4 x 1/1 GN
QL14NVB - 20-04-2009 »

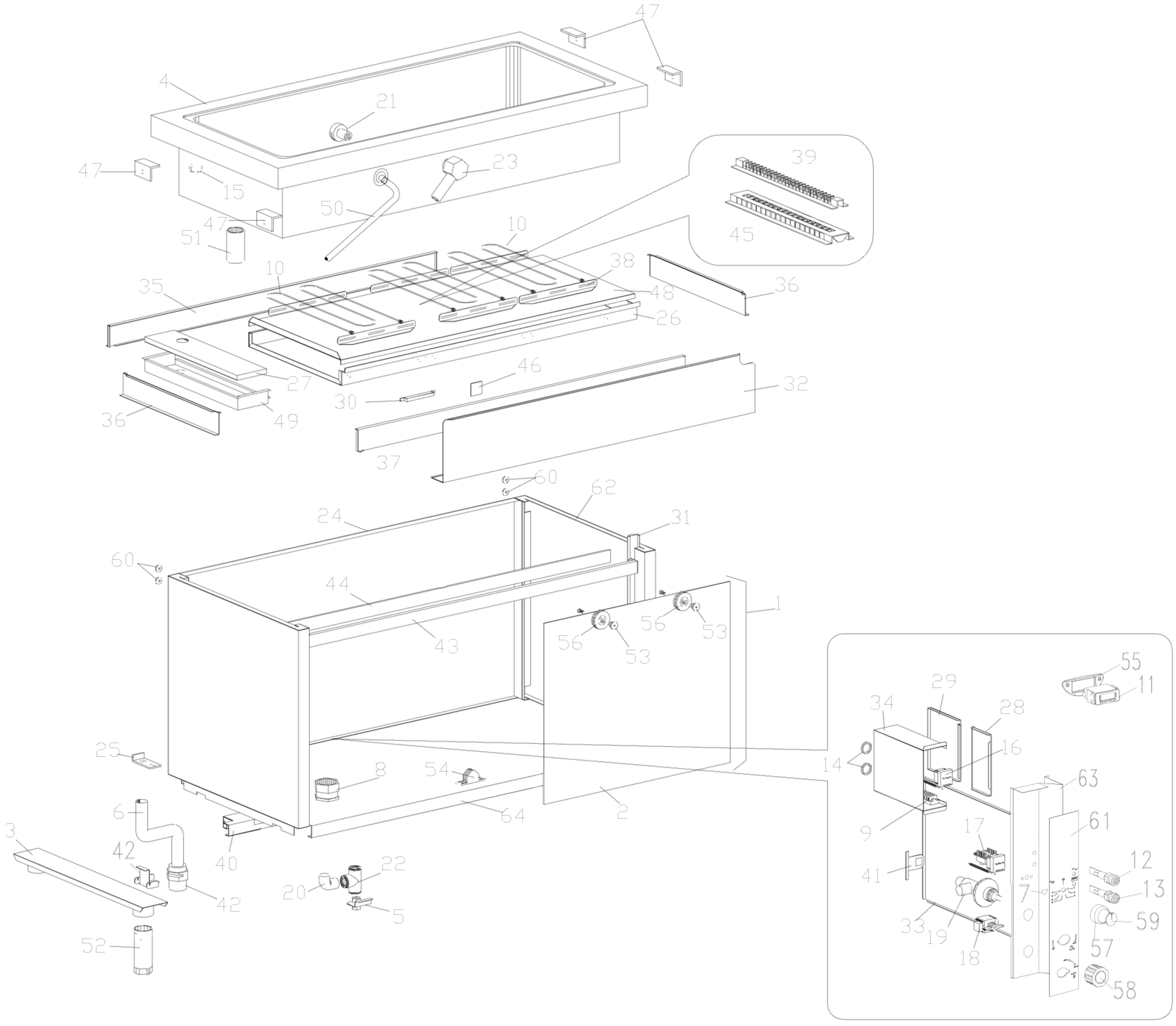

SAGI - ARMADIO NEUTRO 145 CM E BAGNOMARIA 4 x 1/1 GN
QL14NVB - A000520-GRUPPO ALZATE DI DISTRIBUZIONE - 20-04-2009 »

