DESPIECE TECNICO

Mesas Frias Snack
Tables Froides Snack
Snack Refrigerated Counters
Snack Kühltistche
Tavoli refrigerati Snack

Modelos:

MSP

Mayo 2003 May

FAGOR

Fagor Industrial

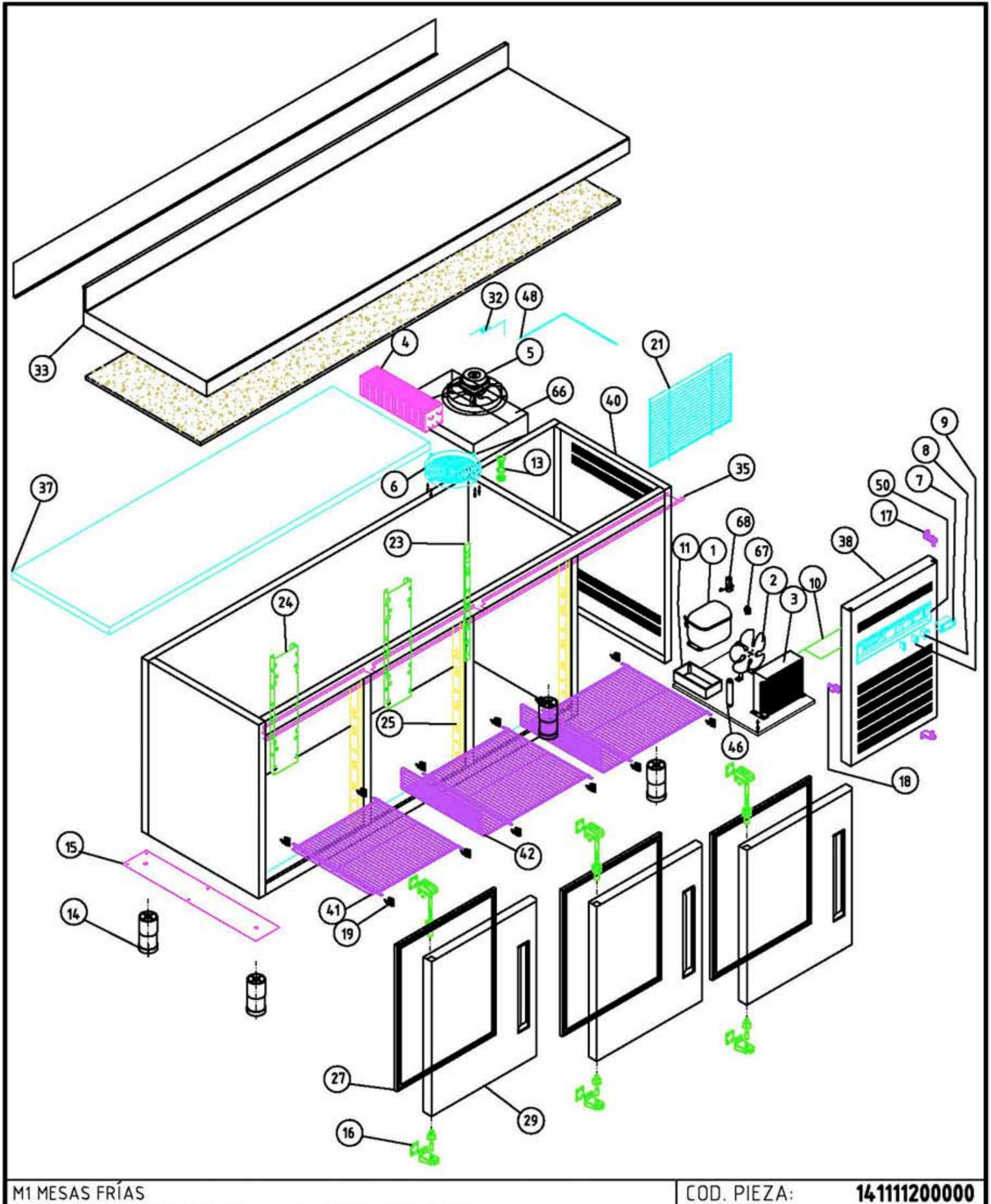

M1 MESAS FRÍAS

COD. PIEZA: **141111200000**

SUSTITUYE A: .

SUSTITUIDO POR: .

Material: **MATERIAL ESPESOR**

Acabado: **ACABADO**

COTAS SIN TOLERANCIA **DIN 7168-f**

	GRADO TOLERANCIA	FINO	MEDIO	GRUESO
ANGULAR	HASTA 10 mm	±1°		±1° 30'
	MAS DE 10 A 50 mm	±30'		±50'
	MAS DE 50 A 120 mm	±20'		±25'
	MAS DE 120 A 400 mm	±10'		±15'
	MAS DE 400 mm	±5'		±10'
LINEAL	GRADO TOLERANCIA	FINO	MEDIO	GRUESO
	HASTA 3 mm	±0,05	±0,10	±0,15
	MAS DE 3 A 6 mm	±0,05	±0,10	±0,20
	MAS DE 6 A 30 mm	±0,10	±0,20	±0,50
	MAS DE 30 A 120 mm	±0,15	±0,30	±0,80
	MAS DE 120 A 400 mm	±0,20	±0,50	±1,20
	MAS DE 400 A 1000 mm	±0,30	±0,80	±2,00
	MAS DE 1000 A 2000 mm	±0,50	±1,20	±3,00

COMÚN A

MODELO	Ud.	MODELO	Ud.	MODELO	Ud.	MODELO	Ud.	MODELO
MSP-200	1							

A4	Nombre	Fecha	FAGOR FAGOFRI s.a.
Dibujado	MJGG	3-3-03	
Modificado	.	.	

Escala 1:22

RECAMBIOS MSP

Código máquina: CODIGO

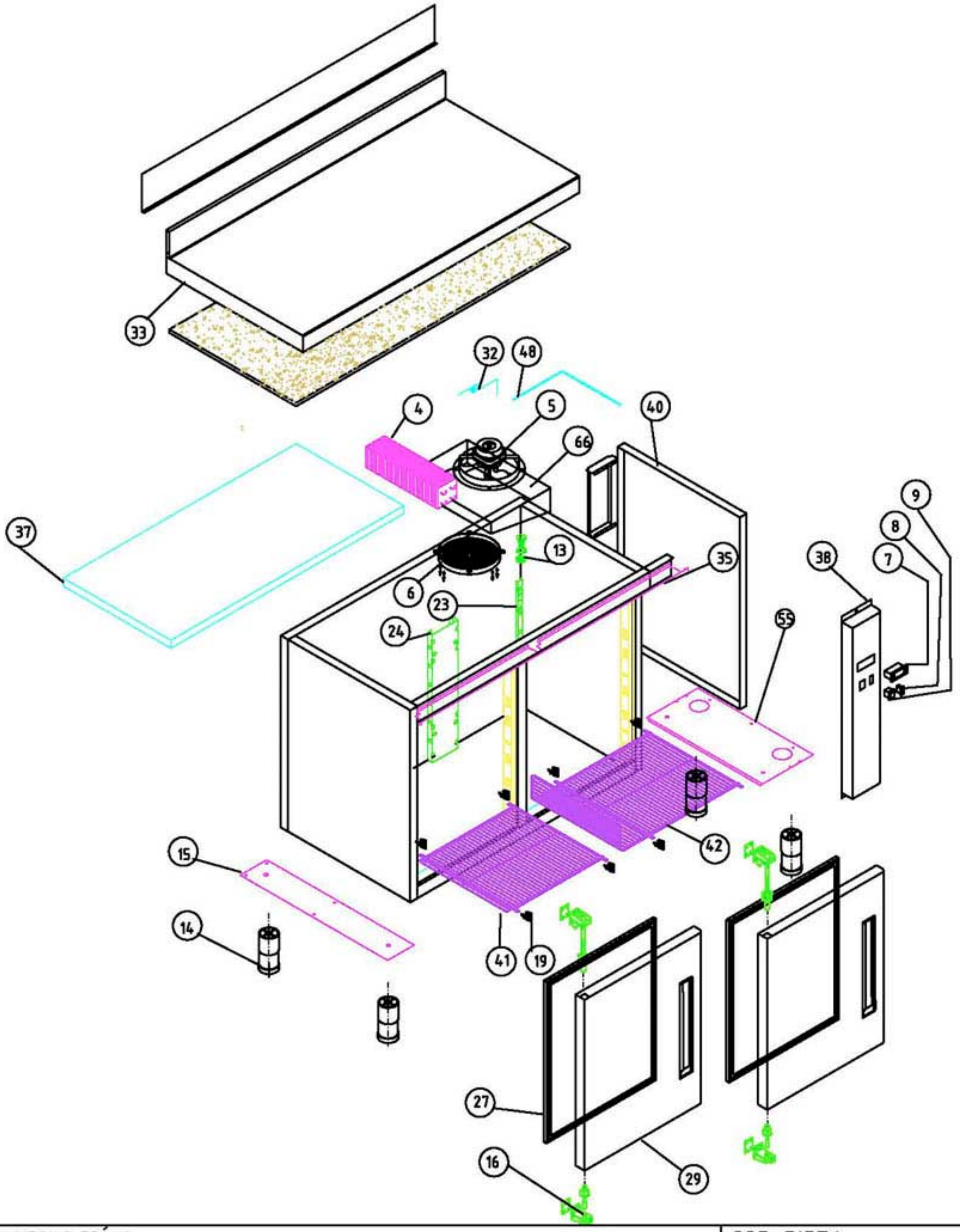

M1 MESAS FRÍAS								COD. PIEZA:		
COTAS SIN TOLERANCIA **DIN 7168-f**				Material: **MATERIAL ESPESOR**				SUSTITUYE A:		.
				Acabado: **ACABADO**				SUSTITUIDO POR:		.
ANGULAR	GRADO TOLERANCIA	FINO	MEDIO	GRUESO	COMÚN A	MODELO	Ud.	MODELO	Ud.	MODELO	Ud.	MODELO	Ud.	MODELO
	HASTA 10 mm	±1°		±1° 30'		MSP-117-R	1							
	MAS DE 10 A 50 mm	±30'		±50'										
	MAS DE 50 A 120 mm	±20'		±25'										
	MAS DE 120 A 400 mm	±10'		±15'										
	MAS DE 400 mm	±5'		±10'										
LINEAL	GRADO TOLERANCIA	FINO	MEDIO	GRUESO										
	HASTA 3 mm	±0,05	±0,10	±0,15										
	MAS DE 3 A 6 mm	±0,05	±0,10	±0,20										
	MAS DE 6 A 30 mm	±0,10	±0,20	±0,50										
	MAS DE 30 A 120 mm	±0,15	±0,30	±0,80										
	MAS DE 120 A 400 mm	±0,20	±0,50	±1,20										
	MAS DE 400 A 1000 mm	±0,30	±0,80	±2,00										
	MAS DE 1000 A 2000 mm	±0,50	±1,20	±3,00										

A4	Nombre	Fecha	FAGOR FAGOFRI s.a.
Dibujado	MJGG	3-3-03	
Modificado	.	.	
Escala 1:22	RECAMBIOS MSP-117 REMOTA		Código máquina: CODIGO

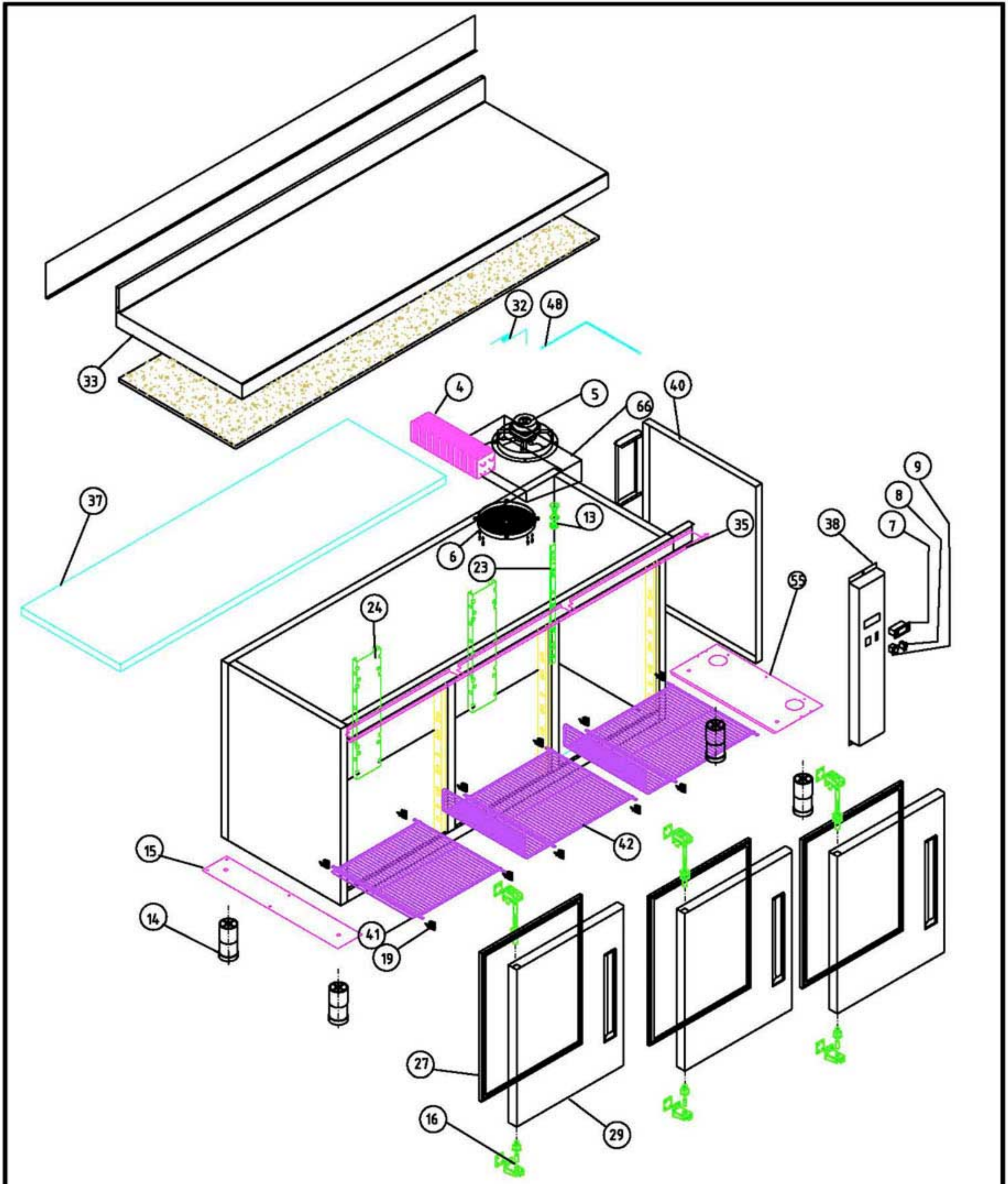

M1 MESAS FRÍAS

COD. PIEZA:

SUSTITUYE A: .

SUSTITUIDO POR: .

COTAS SIN TOLERANCIA **DIN 7168-f**

	GRADO TOLERANCIA	FINO	MEDIO	GRUESO
ANGULAR	HASTA 10 mm	±1°		±1° 30'
	MAS DE 10 A 50 mm	±30'		±50'
	MAS DE 50 A 120 mm	±20'		±25'
	MAS DE 120 A 400 mm	±10'		±15'
	MAS DE 400 mm	±5'		±10'
LINEAL	GRADO TOLERANCIA	FINO	MEDIO	GRUESO
	HASTA 3 mm	±0,05	±0,10	±0,15
	MAS DE 3 A 6 mm	±0,05	±0,10	±0,20
	MAS DE 6 A 30 mm	±0,10	±0,20	±0,50
	MAS DE 30 A 120 mm	±0,15	±0,30	±0,80
	MAS DE 120 A 400 mm	±0,20	±0,50	±1,20
	MAS DE 400 A 1000 mm	±0,30	±0,80	±2,00
	MAS DE 1000 A 2000 mm	±0,50	±1,20	±3,00

Material: **MATERIAL ESPESOR**

Acabado: **ACABADO**

COMÚN A

MODELO	Ud.	MODELO	Ud.	MODELO	Ud.	MODELO	Ud.	MODELO
MSP-169-R	1							

A4	Nombre	Fecha	FAGOR FAGOFRI s.a.
Dibujado	MJGG	3-3-03	
Modificado	.	.	

Escala 1:22

RECAMBIOS MSP-169-R

Código máquina: CODIGO

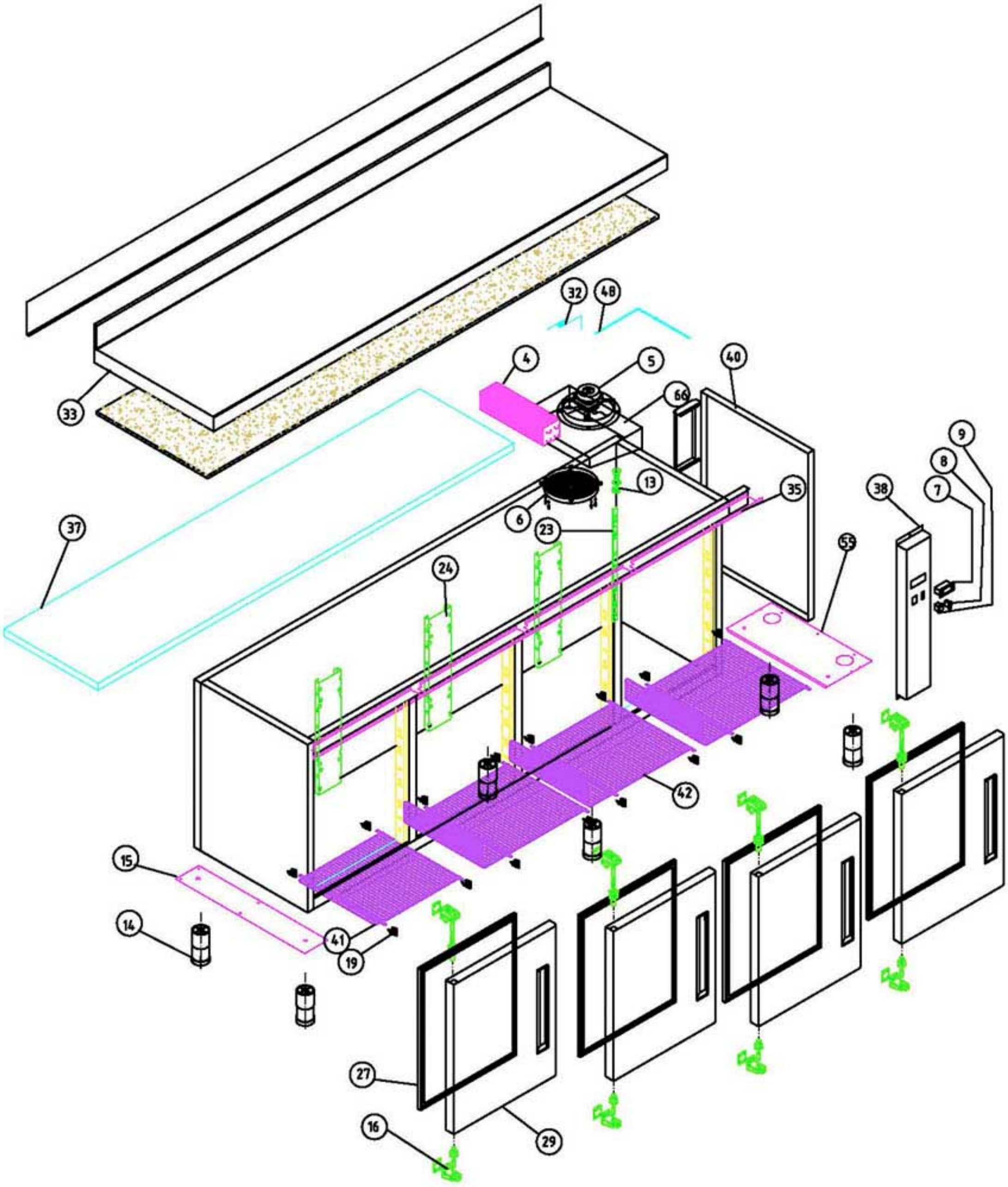

M1 MESAS SNACK

COD. PIEZA:

SUSTITUYE A: .

SUSTITUIDO POR: .

Material:

Acabado:

COTAS SIN TOLERANCIA **DIN 7168-f**

	GRADO TOLERANCIA	FINO	MEDIO	GRUESO
ANGULAR	HASTA 10 mm	±1°		±1° 30'
	MAS DE 10 A 50 mm	±30'		±50'
	MAS DE 50 A 120 mm	±20'		±25'
	MAS DE 120 A 400 mm	±10'		±15'
	MAS DE 400 mm	±5'		±10'

	GRADO TOLERANCIA	FINO	MEDIO	GRUESO
LINEAL	HASTA 3 mm	±0,05	±0,10	±0,15
	MAS DE 3 A 6 mm	±0,05	±0,10	±0,20
	MAS DE 6 A 30 mm	±0,10	±0,20	±0,50
	MAS DE 30 A 120 mm	±0,15	±0,30	±0,80
	MAS DE 120 A 400 mm	±0,20	±0,50	±1,20
	MAS DE 400 A 1000 mm	±0,30	±0,80	±2,00
	MAS DE 1000 A 2000 mm	±0,50	±1,20	±3,00

COMÚN A

MODELO	Ud.	MODELO	Ud.	MODELO	Ud.	MODELO	Ud.	MODELO
MSP-222-R	1							

A4	Nombre	Fecha
Dibujado	MJGG	1-4-03
Modificado	.	.

FAGOR
FAGOFRI s.a.

Escala 1:25

RECAMBIOS MSP-222-R

Código máquina:

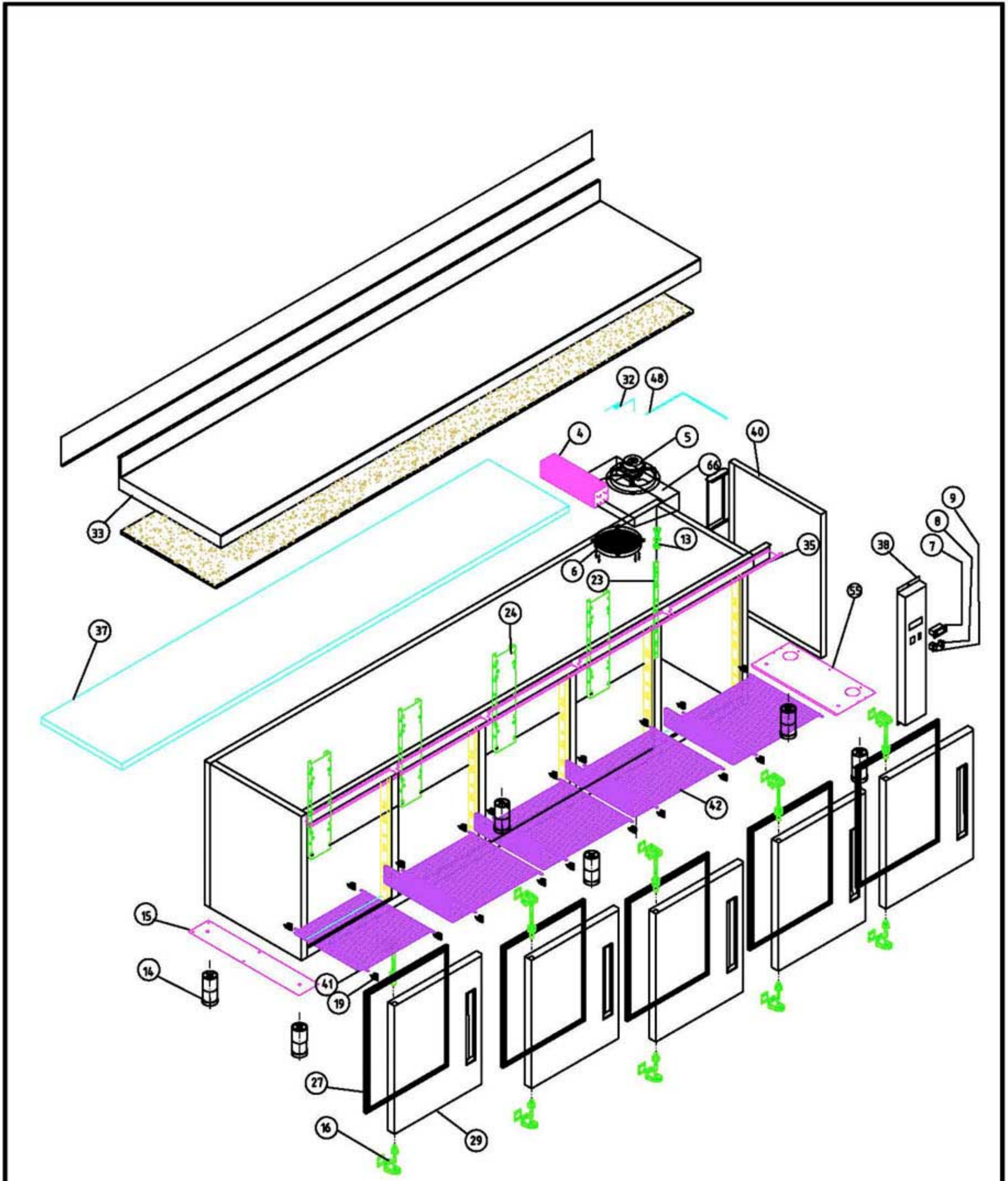

M1 MESAS SNACK

COD. PIEZA:

SUSTITUYE A: .

SUSTITUIDO POR: .

Material:

Acabado:

COTAS SIN TOLERANCIA **DIN 7168-f**

	GRADO TOLERANCIA	FINO	MEDIO	GRUESO
ANGULAR	HASTA 10 mm	±1°		±1° 30'
	MAS DE 10 A 50 mm	±30'		±50'
	MAS DE 50 A 120 mm	±20'		±25'
	MAS DE 120 A 400 mm	±10'		±15'
	MAS DE 400 mm	±5'		±10'

	GRADO TOLERANCIA	FINO	MEDIO	GRUESO
LINEAL	HASTA 3 mm	±0,05	±0,10	±0,15
	MAS DE 3 A 6 mm	±0,05	±0,10	±0,20
	MAS DE 6 A 30 mm	±0,10	±0,20	±0,50
	MAS DE 30 A 120 mm	±0,15	±0,30	±0,80
	MAS DE 120 A 400 mm	±0,20	±0,50	±1,20
	MAS DE 400 A 1000 mm	±0,30	±0,80	±2,00
	MAS DE 1000 A 2000 mm	±0,50	±1,20	±3,00

COMÚN A

MODELO	Ud.	MODELO	Ud.	MODELO	Ud.	MODELO	Ud.	MODELO
MSP-274-R	1							

A4	Nombre	Fecha
Dibujado	MJGG	.19-3-03
Modificado	.	.

FAGOR
FAGOFRI s.a.

Escala 1:27

RECAMBIOS MSP-274-R

Código máquina:

RECAMBIOS
MESAS FRÍAS
revisión 01-03-2003

FAGOR

FAGOFRI S.A.

Nº	CÓDIGO	DESCRIPCIÓN	MODELOS	MSP-150	MSP-200	MSP-250	MSP-300	MSP-117-R	MSP-169-R	MSP-222-R	MSP-274-R
			SNACK								
1	6021010007	COMPR.FR-8,5 - G R134A			1						
1	6021010015	COMPRESOR GP14 TG				1	1				
1	6021010004	COMPR.FR-7,5-G R134A		1							
2	6021050002	VENTILADOR 10W PATA PALA 220V		1	1	1	1				
3	6029020003	CONDENSADOR 9x3 FAGC0021				1	1				
3	6029020002	CONDENSADOR 9x2		1	1						
4	M129010010	BAT.237/222B8T4R330A S/T(PINT								1	1
4	M129010004	BAT.MFP-270 8T4R330A4SC/TU(PIN				1	1				
4	M129010002	BAT.MFP135 5T4R330A4SC/TUB(PIN		1	1			1	1		
5	6021050001	VENTIL.EVAPOR.5W ARO/TIRO FORZ		1	1	1	1	1	1	1	1
6	6003010035	REJILLA PROTECCION VENTILADOR		1	1	1	1	1	1	1	1
7	6021350015	TERMOSTATO TERM.REFRIG ID 961F		1	1	1	1	1	1	1	1
8	6021130001	INTERRUPTOR BIPOL.AMB.ON/OFF		1	1	1	1	1	1	1	1
9	6021130010	PILOTO RECTAN.AMBAR SEÑAL LUM.		1	1	1	1	1	1	1	1
10	M109050157	CHAPA PROT.MANDOS MESAS FRIAS		1	1	1	1				
11	6003010023	BANDEJA EVAPORACION AUTOMÁTICA		1	1	1	1				
13	6003010034	DESAGÜE SAN MIGUEL		1	1	1	1	1	1	1	1
14	6007050015	PATA REGUL. 50X95 BAJOS		4	4	4	4	4	4	4	4
15	M161250004	BASE PATAS MSP,FMP,MMC PINTADO		1	1	1	1	1	1	1	1
16	V169090001	BISAGRA SISTEMA GIRO A IZDA		2	3	4	5	2	3	4	5
17	6003010048	SOPORTE PUERTA REJILLA		2	2	2	2				
18	6003010032	ESCUADRA AMARRE REJILLA		1	1	1	1				
19	6003010020	SOPORTE PARRILLA		8	12	16	20	8	12	16	20
21	6003010181	REJ.RESP.GRUPO 387X280POLICARB		1	1	1	1				
23	M109050080	CREMALL. LAT. POST. MSP		2	2	2	2	2	2	2	2
24	M109050081	CREMALLERA CENTRAL MSP		1	2	3	4	1	2	3	4
25	M109050153	CREMALLERA MFP-MSP 576X66 MM		4	6	8	10	4	6	8	10
27	6045010009	BURLETE 475X605 MSP		2	3	4	5	2	3	4	5
29	M169010010	PUERTA MSP/MPP IZDA TIR.ABS		2	3	4	5	2	3	4	5
32	V107020005	CAPILAR 1.25x2100				1	1				
32	M107020001	CAPILAR 1x3300		1	1						
33	M181010008	ENCIMERA MSP/FMP274									1
33	M181010007	ENCIMERA MSP/FMP222								1	
33	M181010005	ENCIMERA MSP/FMP117						1			
33	M181010004	ENCIMERA MSP/FMP300					1				
33	M181010003	ENCIMERA MSP/FMP250				1					
33	M181010001	ENCIMERA MSP/FMP150		1							
33	M181010002	ENCIMERA MSP/FMP200			1						
33	M181010006	ENCIMERA MSP/FMP169							1		
35	M109250026	PROTECT. ENCIM. 150		1				1			
35	M109250027	PROTECT. ENCIM. 200			1				1		
35	M109250028	PROTECT. ENCIM. 250				1	1			1	1
35	M109250030	PROTECT. ENCIM. SUPLE. 300					1				1
36	6001050034	AGLOM.3060X550X13 ENC. MSP-300					1				1
36	6001050033	AGLOM.2540X550X13 ENC. MSP-250				1				1	
36	6001050021	AGLOM.1490X550X13 ENC. MSP-150		1				1			
37	6013050003	PL.POLIEST.1535X466X30 TIPO IV			1	1	1		1	1	
38	M109010334	REJILLA CUADRO ABS GRIS MSP		1	1	1	1				
38	M109010335	CUADRO DE MANDOS MSN-R R7						1	1	1	1
40	M109010134	COST EXT LAD GRUP MSP		1	1	1	1				
40	M109010237	COST.EXT.LAD.GRUP.REMOTO MSP						1	1	1	1
41	6027010002	PARRILLA PLANA 433x442		1	1	1	1	1	1	1	1
42	6027010001	PARRILLA MSP C/P 513x442		1	2	3	4	1	2	3	4
46	6047010003	FILTRO DESHIDRAT.40GR 1/4X1/4		1	1	1	1				
48	6021350013	SONDA TERMOST.REF NTC 15KOhm		1	1	1	1	1	1	1	1
50	6003010105	CUADRO ABS GRIS		1	1	1	1				
55	6037050003	SOPORTE COST.RODAP.MSP 230X500						1	1	1	1
66	6003050002	GAVETA TIRO FORZADO SNACK		1	1	1	1	1	1	1	1
67	6021010045	RELE ARRANQUE COMPRESOR FR-7,5-G 6001		1							
67	6021010017	RELE COMPRESOR GP-14TG RF 5127				1	1				
67	6021010025	RELE ARRANQUE COMPRESOR FR-8,5G			1						
68	6021010041	CONDENS.ARRANQ GL-TG 47 microF				1	1				
68	6021010037	CONDENSADOR ARRANQUE FR 17U5015 80microF		1	1						

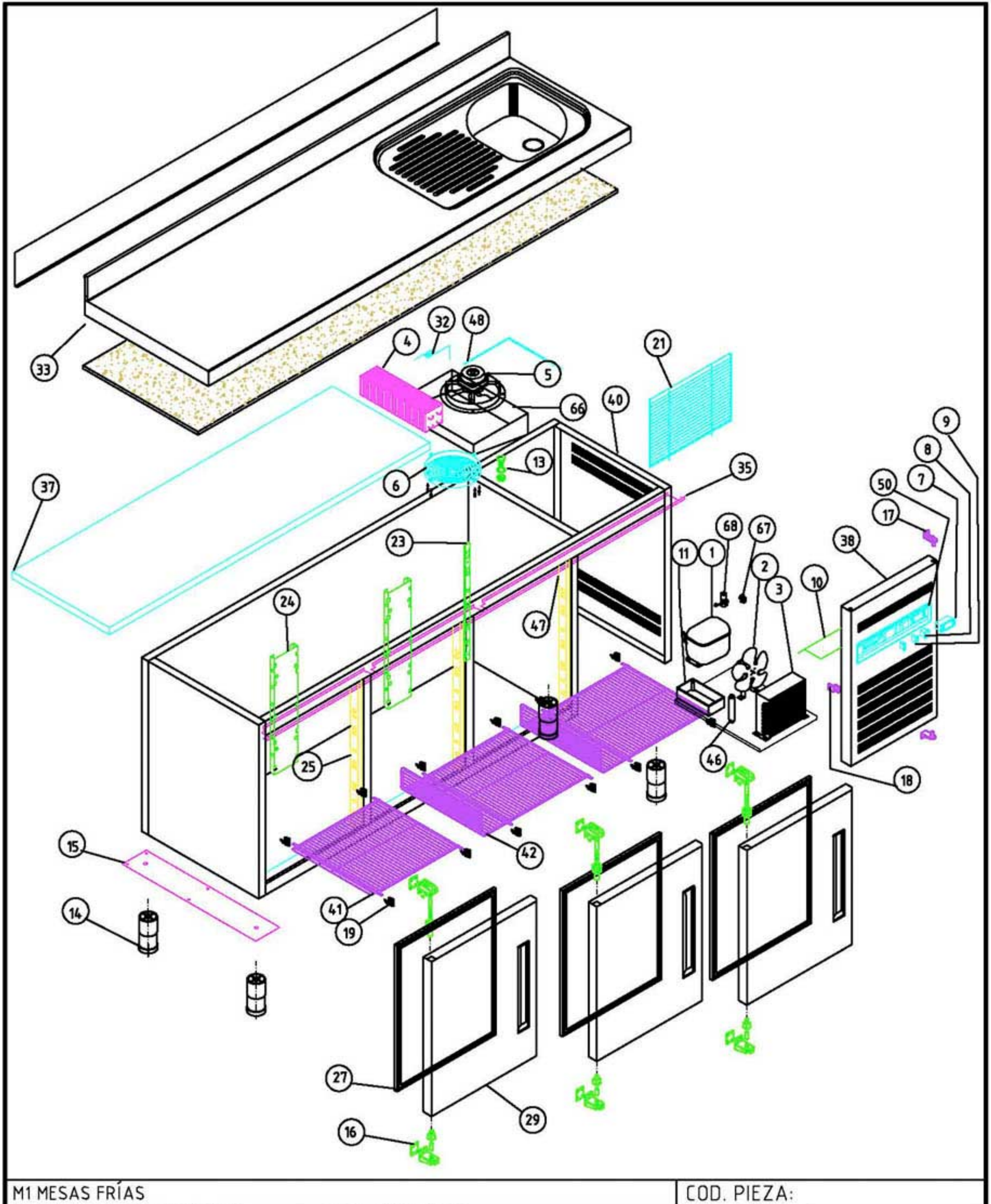

M1 MESAS FRÍAS

COD. PIEZA:

SUSTITUYE A: .

SUSTITUIDO POR: .

COTAS SIN TOLERANCIA **DIN 7168-f**

	GRADO TOLERANCIA	FINO	MEDIO	GRUESO
ANGULAR	HASTA 10 mm	±1°		±1° 30'
	MAS DE 10 A 50 mm	±30'		±50'
	MAS DE 50 A 120 mm	±20'		±25'
	MAS DE 120 A 400 mm	±10'		±15'
	MAS DE 400 mm	±5'		±10'
LINEAL	GRADO TOLERANCIA	FINO	MEDIO	GRUESO
	HASTA 3 mm	±0,05	±0,10	±0,15
	MAS DE 3 A 6 mm	±0,05	±0,10	±0,20
	MAS DE 6 A 30 mm	±0,10	±0,20	±0,50
	MAS DE 30 A 120 mm	±0,15	±0,30	±0,80
	MAS DE 120 A 400 mm	±0,20	±0,50	±1,20
	MAS DE 400 A 1000 mm	±0,30	±0,80	±2,00
	MAS DE 1000 A 2000 mm	±0,50	±1,20	±3,00

Material: **MATERIAL ESPESOR**

Acabado: **ACABADO**

COMÚN A

MODELO	Ud.	MODELO	Ud.	MODELO	Ud.	MODELO	Ud.	MODELO
MSP-200-F	1							

A4	Nombre	Fecha	FAGOR FAGOFRI s.a.
Dibujado	MJGG	3-3-03	
Modificado	.	.	

Escala 1:22

RECAMBIOS MSP CON FREGADERO

Código máquina: CODIGO

RECAMBIOS MESAS FRÍAS

revisión 01-03-2003

FAGOR

FAGOFRI S.A.

Nº	CÓDIGO	DESCRIPCIÓN	MODELOS SNACK	MSP-150-F	MSP-200-F	MSP-250-F	MSP-300-F
1	6021010007	COMPR.FR-8,5 - G R134A			1		
1	6021010015	COMPRESOR GP14 TG				1	1
1	6021010004	COMPR.FR-7,5-G R134A		1			
2	6021050002	VENTILADOR 10W PATA PALA 220V		1	1	1	1
3	6029020003	CONDENSADOR 9x3 FAGC0021				1	1
3	6029020002	CONDENSADOR 9x2		1	1		
4	M129010004	BAT.MFP-270 8T4R330A4SC/TU(PIN				1	1
4	M129010002	BAT.MFP135 5T4R330A4SC/TUB(PIN		1	1		
5	6021050001	VENTIL.EVAPOR.5W ARO/TIRO FORZ		1	1	1	1
6	6003010035	REJILLA PROTECCION VENTILADOR		1	1	1	1
7	6021350015	TERMOSTATO TERM.REFRIG ID 961F		1	1	1	1
8	6021130001	INTERRUPTOR BIPOL.AMB.ON/OFF		1	1	1	1
9	6021130010	PILOTO RECTAN.AMBAR SEÑAL LUM.		1	1	1	1
10	M109050157	CHAPA PROT.MANDOS MESAS FRIAS		1	1	1	1
11	6003010023	BANDEJA EVAPORACION AUTOMÁTICA		1	1	1	1
13	6003010034	DESAGÜE SAN MIGUEL		1	1	1	1
14	6007050015	PATA REGUL. 50X95 BAJOS		4	4	4	4
15	M161250004	BASE PATAS MSP,FMP,MMC PINTADO		1	1	1	1
16	V169090001	BISAGRA SISTEMA GIRO A IZDA		2	3	4	5
17	6003010048	SOPORTE PUERTA REJILLA		2	2	2	2
18	6003010032	ESCUADRA AMARRE REJILLA		1	1	1	1
19	6003010020	SOPORTE PARRILLA		8	12	16	20
21	6003010181	REJ.RESP.GRUPO 387X280POLICARB		1	1	1	1
23	M109050080	CREMALL. LAT. POST. MSP		2	2	2	2
24	M109050081	CREMALLERA CENTRAL MSP		1	2	3	4
25	M109050153	CREMALLERA MFP-MSP 576X66 MM		4	6	8	10
27	6045010009	BURLETE 475X605 MSP		2	3	4	5
29	M169010010	PUERTA MSP/MPP IZDA TIR.ABS		2	3	4	5
32	V107020005	CAPILAR 1.25x2100				1	1
32	M107020001	CAPILAR 1x3300		1	1		
33	M181010044	ENCIMERA CON FREGADERO MSP-200			1		
33	M181010043	ENCIMERA CON FREGADERO MSP-150		1			
33	M181010045	ENCIMERA CON FREGADERO MSP-250				1	
33	M181010046	ENCIMERA CON FREGADERO MSP-300					1
35	M109250026	PROTECT. ENCIM. 150		1			
35	M109250027	PROTECT. ENCIM. 200			1		
35	M109250028	PROTECT. ENCIM. 250				1	1
35	M109250030	PROTECT. ENCIM. SUPLE. 300					1
36	6001050034	AGLOM.3060X550X13 ENC. MSP-300					1
36	6001050033	AGLOM.2540X550X13 ENC. MSP-250				1	
36	6001050021	AGLOM.1490X550X13 ENC. MSP-150		1			
37	6013050003	PL.POLIEST.1535X466X30 TIPO IV			1		
38	M109010334	REJILLA CUADRO ABS GRIS MSP		1	1	1	1
40	M109010134	COST EXT LAD GRUP MSP		1	1	1	1
41	6027010002	PARRILLA PLANA 433x442		1	1	1	1
42	6027010001	PARRILLA MSP C/P 513x442		1	2	3	4
46	6047010003	FILTRO DESHIDRAT.40GR 1/4X1/4		1	1	1	1
48	6021350013	SONDA TERMOST.REF NTC 15KOhm		1	1	1	1
50	6003010105	CUADRO ABS GRIS		1	1	1	1
66	6003050002	GAVETA TIRO FORZADO SNACK		1	1	1	1
67	6021010045	RELE ARRANQUE COMPRESOR FR-7,5-G 6001		1			
67	6021010017	RELE COMPRESOR GP-14TG RF 5127				1	1
67	6021010025	RELE ARRANQUE COMPRESOR FR-8,5G			1		
68	6021010041	CONDENS.ARRANQ GL-TG 47 microF				1	1
68	6021010037	CONDENSADOR ARRANQUE FR 17U5015 80microF		1	1		

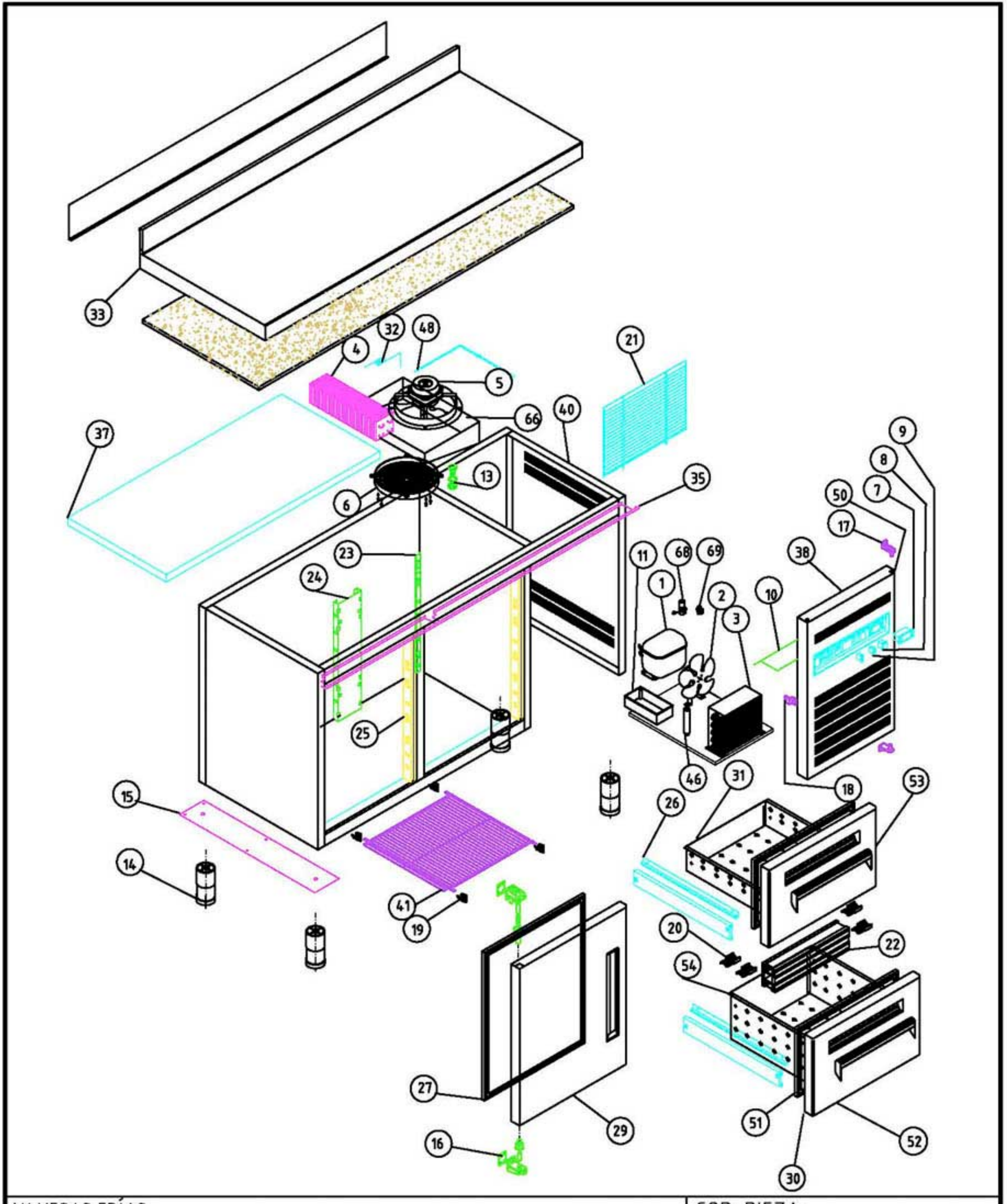

M1 MESAS FRÍAS

COD. PIEZA:

SUSTITUYE A: .

SUSTITUIDO POR: .

COTAS SIN TOLERANCIA **DIN 7168-f**

	GRADO TOLERANCIA	FINO	MEDIO	GRUESO
ANGULAR	HASTA 10 mm	±1°		±1° 30'
	MAS DE 10 A 50 mm	±30'		±50'
	MAS DE 50 A 120 mm	±20'		±25'
	MAS DE 120 A 400 mm	±10'		±15'
	MAS DE 400 mm	±5'		±10'

	GRADO TOLERANCIA	FINO	MEDIO	GRUESO
LINEAL	HASTA 3 mm	±0,05	±0,10	±0,15
	MAS DE 3 A 6 mm	±0,05	±0,10	±0,20
	MAS DE 6 A 30 mm	±0,10	±0,20	±0,50
	MAS DE 30 A 120 mm	±0,15	±0,30	±0,80
	MAS DE 120 A 400 mm	±0,20	±0,50	±1,20
	MAS DE 400 A 1000 mm	±0,30	±0,80	±2,00
	MAS DE 1000 A 2000 mm	±0,50	±1,20	±3,00

Material: **MATERIAL ESPESOR**

Acabado: **ACABADO**

COMÚN A

MODELO	Ud.	MODELO	Ud.	MODELO	Ud.	MODELO	Ud.	MODELO
MSP-150-2C	1							

A4	Nombre	Fecha	FAGOR FAGOFRI s.a.
Dibujado	MJGG	3-3-03	
Modificado	.	.	

Escala 1:22

RECAMBIOS MSP-150-2C

Código máquina: CODIGO

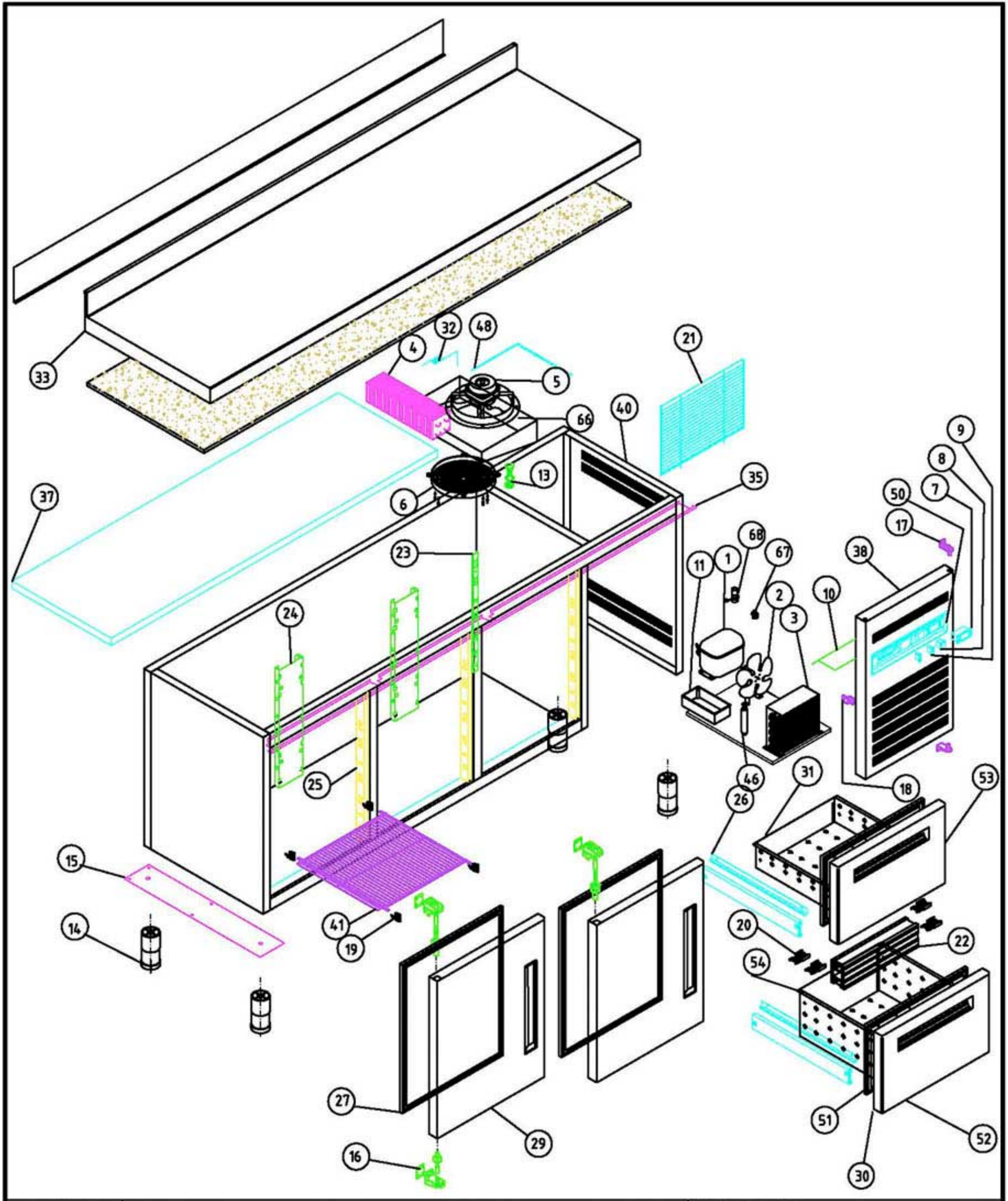

M1 MESAS FRÍAS

COD. PIEZA:

SUSTITUYE A: .

SUSTITUIDO POR: .

COTAS SIN TOLERANCIA **DIN 7168-f**

	GRADO TOLERANCIA	FINO	MEDIO	GRUESO
ANGULAR	HASTA 10 mm	±1°		±1° 30'
	MAS DE 10 A 50 mm	±30'		±50'
	MAS DE 50 A 120 mm	±20'		±25'
	MAS DE 120 A 400 mm	±10'		±15'
	MAS DE 400 mm	±5'		±10'

	GRADO TOLERANCIA	FINO	MEDIO	GRUESO
LINEAL	HASTA 3 mm	±0,05	±0,10	±0,15
	MAS DE 3 A 6 mm	±0,05	±0,10	±0,20
	MAS DE 6 A 30 mm	±0,10	±0,20	±0,50
	MAS DE 30 A 120 mm	±0,15	±0,30	±0,80
	MAS DE 120 A 400 mm	±0,20	±0,50	±1,20
	MAS DE 400 A 1000 mm	±0,30	±0,80	±2,00
	MAS DE 1000 A 2000 mm	±0,50	±1,20	±3,00

Material: **MATERIAL ESPESOR**

Acabado: **ACABADO**

COMÚN A

MODELO	Ud.	MODELO	Ud.	MODELO	Ud.	MODELO	Ud.	MODELO
MSP-200-2C	1							

A4	Nombre	Fecha	FAGOR FAGOFRI s.a.
Dibujado	MJGG	3-3-03	
Modificado	.	.	

Escala 1:22

RECAMBIOS MSP-200-2C

Código máquina: CODIGO

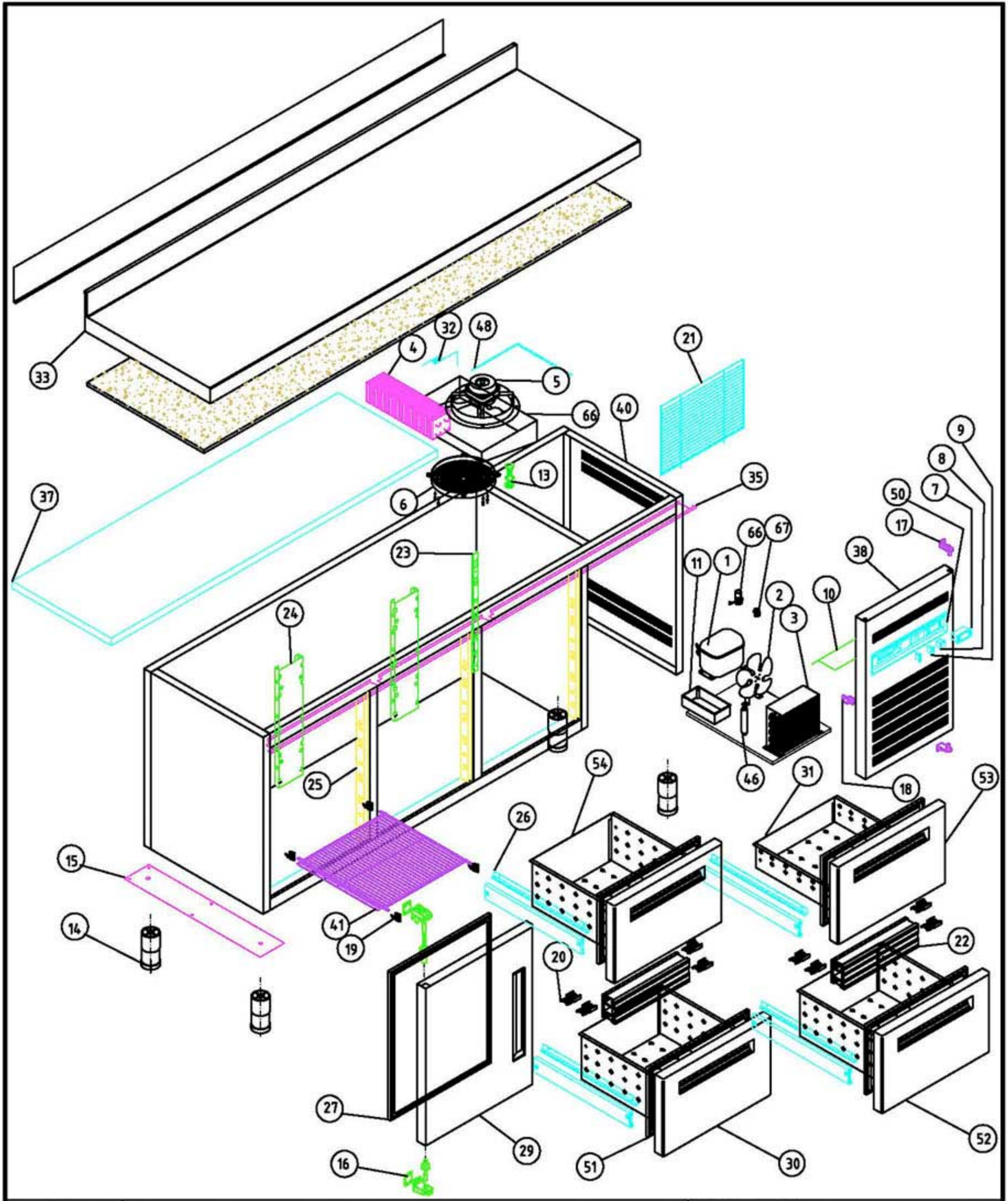

M1 MESAS FRÍAS

COD. PIEZA:

SUSTITUYE A: .

SUSTITUIDO POR: .

COTAS SIN TOLERANCIA **DIN 7168-f**

	GRADO TOLERANCIA	FINO	MEDIO	GRUESO
ANGULAR	HASTA 10 mm	±1°		±1° 30'
	MAS DE 10 A 50 mm	±30'		±50'
	MAS DE 50 A 120 mm	±20'		±25'
	MAS DE 120 A 400 mm	±10'		±15'
	MAS DE 400 mm	±5'		±10'

	GRADO TOLERANCIA	FINO	MEDIO	GRUESO
LINEAL	HASTA 3 mm	±0,05	±0,10	±0,15
	MAS DE 3 A 6 mm	±0,05	±0,10	±0,20
	MAS DE 6 A 30 mm	±0,10	±0,20	±0,50
	MAS DE 30 A 120 mm	±0,15	±0,30	±0,80
	MAS DE 120 A 400 mm	±0,20	±0,50	±1,20
	MAS DE 400 A 1000 mm	±0,30	±0,80	±2,00
	MAS DE 1000 A 2000 mm	±0,50	±1,20	±3,00

Material: **MATERIAL ESPESOR**

Acabado: **ACABADO**

COMÚN A

MODELO	Ud.	MODELO	Ud.	MODELO	Ud.	MODELO	Ud.	MODELO
MSP-200-4C	1							

A4	Nombre	Fecha	FAGOR FAGOFRI s.a.
Dibujado	MJGG	3-3-03	
Modificado	.	.	

Escala 1:22

RECAMBIOS MSP - 200- 4C

Código máquina: CODIGO

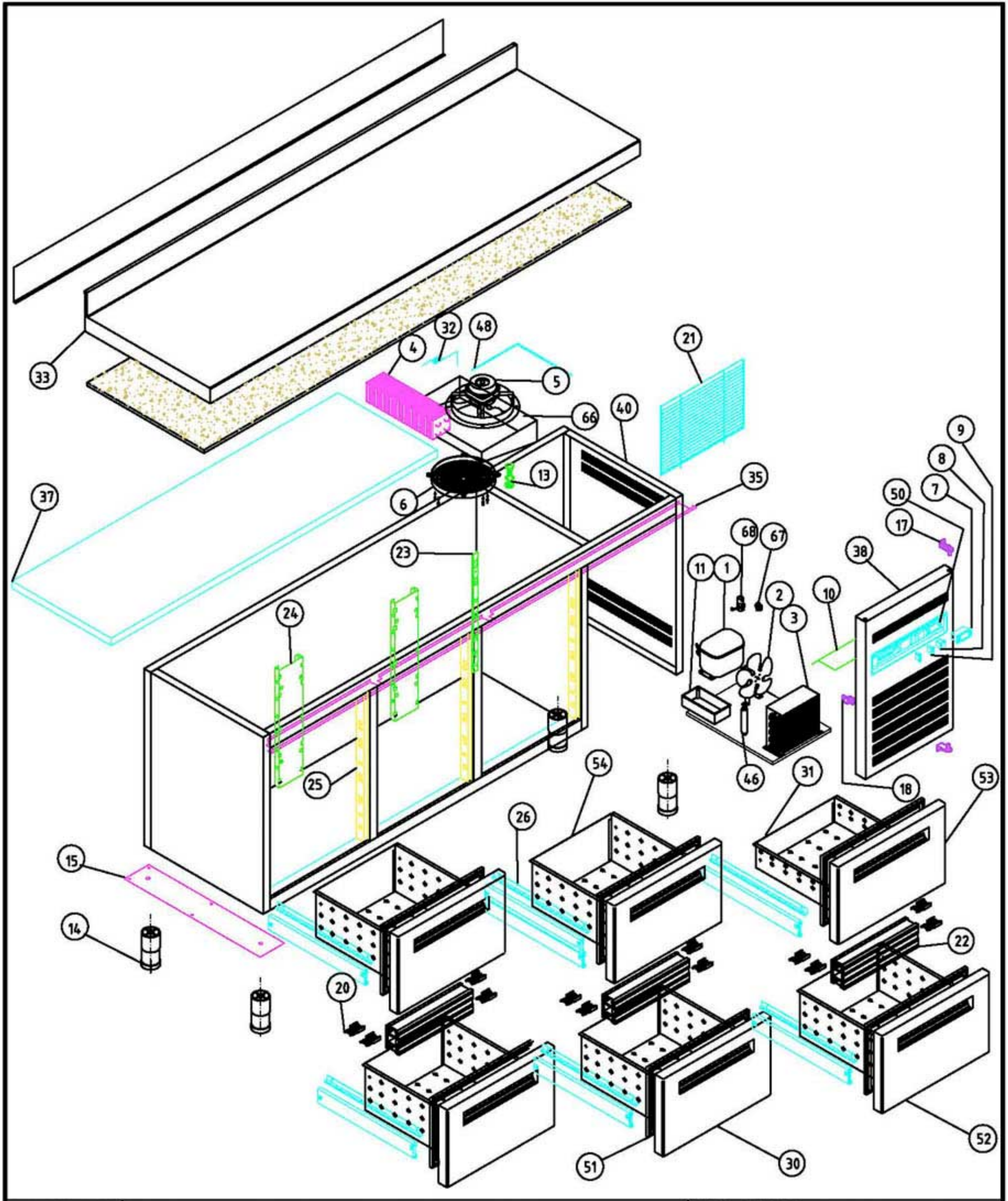

M1 MESAS FRÍAS

COD. PIEZA:

SUSTITUYE A: .

SUSTITUIDO POR: .

COTAS SIN TOLERANCIA **DIN 7168-f**

	GRADO TOLERANCIA	FINO	MEDIO	GRUESO
ANGULAR	HASTA 10 mm	±1°		±1° 30'
	MAS DE 10 A 50 mm	±30'		±50'
	MAS DE 50 A 120 mm	±20'		±25'
	MAS DE 120 A 400 mm	±10'		±15'
	MAS DE 400 mm	±5'		±10'

	GRADO TOLERANCIA	FINO	MEDIO	GRUESO
LINEAL	HASTA 3 mm	±0,05	±0,10	±0,15
	MAS DE 3 A 6 mm	±0,05	±0,10	±0,20
	MAS DE 6 A 30 mm	±0,10	±0,20	±0,50
	MAS DE 30 A 120 mm	±0,15	±0,30	±0,80
	MAS DE 120 A 400 mm	±0,20	±0,50	±1,20
	MAS DE 400 A 1000 mm	±0,30	±0,80	±2,00
	MAS DE 1000 A 2000 mm	±0,50	±1,20	±3,00

Material: **MATERIAL ESPESOR**

Acabado: **ACABADO**

COMÚN A

MODELO	Ud.	MODELO	Ud.	MODELO	Ud.	MODELO	Ud.	MODELO
MSP-200-6C	1							

A4	Nombre	Fecha
Dibujado	MJGG	3-3-03
Modificado	.	.

FAGOR
FAGOFRI s.a.

Escala 1:22

RECAMBIOS MSP - 200- 6C

Código máquina: CODIGO

RECAMBIOS MESAS FRÍAS

revisión 01-03-2003

FAGOR

FAGOFRI S.A.

Nº	CÓDIGO	DESCRIPCIÓN	MODELOS	MSP-150-2C	MSP-150-4C	MSP-200-2C	MSP-200-4C	MSP-200-6C	MSP-250-2C	MSP-250-4C	MSP-250-6C	MSP-250-8C	MSP-300-2C	MSP-300-4C	MSP-300-6C	MSP-300-8C	MSP-300-10C
			SNACK														
1	6021010007	COMPR.FR-8,5 - G R134A				1	1	1									
1	6021010015	COMPRESOR GP14 TG							1	1	1	1	1	1	1	1	1
1	6021010004	COMPR.FR-7,5-G R134A		1	1												
2	6021050002	VENTILADOR 10W PATA PALA 220V		1	1	1	1	1	1	1	1	1	1	1	1	1	1
3	6029020003	CONDENSADOR 9x3 FAGC0021							1	1	1	1	1	1	1	1	1
3	6029020002	CONDENSADOR 9x2		1	1	1	1	1									
4	M129010004	BAT.MFP-270 8T4R330A4SC/TU(PIN							1	1	1	1	1	1	1	1	1
4	M129010002	BAT.MFP135 5T4R330A4SC/TUB(PIN		1	1	1	1	1									
5	6021050001	VENTIL.EVAPOR.5W ARO/TIRO FORZ		1	1	1	1	1	1	1	1	1	1	1	1	1	1
6	6003010035	REJILLA PROTECCION VENTILADOR		1	1	1	1	1	1	1	1	1	1	1	1	1	1
7	6021350015	TERMOSTATO TERM.REFRIG ID 961F		1	1	1	1	1	1	1	1	1	1	1	1	1	1
8	6021130001	INTERRUPTOR BIPOL.AMB.ON/OFF		1	1	1	1	1	1	1	1	1	1	1	1	1	1
9	6021130010	PILOTO RECTAN.AMBAR SEÑAL LUM.		1	1	1	1	1	1	1	1	1	1	1	1	1	1
10	M109050157	CHAPA PROT.MANDOS MESAS FRIAS		1	1	1	1	1	1	1	1	1	1	1	1	1	1
11	6003010023	BANDEJA EVAPORACION AUTOMÁTICA		1	1	1	1	1	1	1	1	1	1	1	1	1	1
13	6003010034	DESAGÜE SAN MIGUEL		1	1	1	1	1	1	1	1	1	1	1	1	1	1
14	6007050015	PATA REGUL. 50X95 BAJOS		4	4	4	4	4	4	4	4	4	4	4	4	4	4
15	M161250004	BASE PATAS MSP,FMP,MMC PINTADO		1	1	1	1	1	1	1	1	1	1	1	1	1	1
16	V169090001	BISAGRA SISTEMA GIRO A IZDA		1		2	1		3	2	1		4	3	2	1	
17	6003010048	SOPORTE PUERTA REJILLA		2	2	2	2	2	2	2	2	2	2	2	2	2	2
18	6003010032	ESCUADRA AMARRE REJILLA		1	1	1	1	1	1	1	1	1	1	1	1	1	1
19	6003010020	SOPORTE PARRILLA		4		8	4		12	8	4		16	12	8	4	
20	6003010011	FIJACION FRONTI HORIZONTAL		4	8	4	8	12	4	8	12	16	4	8	12	16	20
21	6003010181	REJ.RESP.GRUPO 387X280POLICARB		1	1	1	1	1	1	1	1	1	1	1	1	1	1
22	M161130001	FRONTI POSTIZO MSP CAJONES		1	2	1	2	3	1	2	3	4	1	2	3	4	5
23	M109050080	CREMALL. LAT. POST. MSP		2	2	2	2	2	2	2	2	2	2	2	2	2	2
24	M109050081	CREMALLERA CENTRAL MSP		1	1	2	2	2	3	3	3	3	4	4	4	4	4
25	M109050153	CREMALLERA MFP-MSP 576X66 MM		4	4	6	6	6	8	8	8	8	10	10	10	10	10
26	6033050007	GUIA DE ACERO L450 (JUEGO)		2	4	2	4	6	2	4	6	8	2	4	6	8	10
27	6045010009	BURLETE 475X605 MSP		1		2	1		3	2	1		4	3	2	1	
29	M169010010	PUERTA MSP/MPP IZDA TIR.ABS		1		2	1		3	2	1		4	3	2	1	
30	M169120019	FRENTE CAJÓN MSP 1/2		2	4	2	4	6	2	4	6	8	2	4	6	8	10
31	M109050067	CAJON SNACK 2º CASO 100 prof.			1		1	1				1					1
32	V107020005	CAPILAR 1.25x2100							1	1	1	1	1	1	1	1	1
32	M107020001	CAPILAR 1x3300		1	1	1	1	1									
33	M181010004	ENCIMERA MSP/FMP300											1	1	1	1	1
33	M181010003	ENCIMERA MSP/FMP250							1	1	1	1					
33	M181010001	ENCIMERA MSP/FMP150		1	1												
33	M181010002	ENCIMERA MSP/FMP200				1	1	1									
35	M109250026	PROTECT. ENCIM. 150		1	1												
35	M109250027	PROTECT. ENCIM. 200				1	1	1									
35	M109250028	PROTECT. ENCIM. 250							1	1	1	1	1	1	1	1	1
35	M109250030	PROTECT. ENCIM. SUPLE. 300											1	1	1	1	1
36	6001050034	AGLOM.3060X550X13 ENC. MSP-300											1	1	1	1	1
36	6001050033	AGLOM.2540X550X13 ENC. MSP-250							1	1	1	1					
36	6001050021	AGLOM.1490X550X13 ENC. MSP-150		1	1												
37	6013050003	PL.POLIEST.1535X466X30 TIPO IV				1	1	1	1	1	1	1	1	1	1	1	1
38	M109010334	REJILLA CUADRO ABS GRIS MSP		1	1	1	1	1	1	1	1	1	1	1	1	1	1
40	M109010134	COST EXT LAD GRUP MSP		1	1	1	1	1	1	1	1	1	1	1	1	1	1
41	6027010002	PARRILLA PLANA 433x442		1			1										
42	6027010001	PARRILLA MSP C/P 513x442		1		2			3	2	1		4	3	2	1	
46	6047010003	FILTRO DESHIDRAT.40GR 1/4X1/4		1	1	1	1	1	1	1	1	1	1	1	1	1	1
48	6021350013	SONDA TERMOST.REF NTC 15KOhm		1	1	1	1	1	1	1	1	1	1	1	1	1	1
50	6003010105	CUADRO ABS GRIS		1	1	1	1	1	1	1	1	1	1	1	1	1	1
51	6045010010	BURLETE 475X280 MSP CAJON 1/2		2	4	2	4	6	2	4	6	8	2	4	6	8	10
52	M169120001	CAJÓN MSP 1/2 TIRADOR ABS		2	3	2	3	5	2	4	6	7	2	4	6	8	9
53	M169120002	CAJÓN MSP 1/2 TIR.ABS LAD EVAP			1		1	1				1					1
54	M109050066	CAJON SNACK 1º CASO 190 prof		2	3	2	3	5	2	4	6	7	2	4	6	8	9
66	6003050002	GAVETA TIRO FORZADO SNACK		1	1	1	1	1	1	1	1	1	1	1	1	1	1
67	6021010045	RELE ARRANQUE COMPRESOR FR-7,5-G 6001		1	1												
67	6021010017	RELE COMPRESOR GP-14TG RF 5127							1	1	1	1	1	1	1	1	1
67	6021010025	RELE ARRANQUE COMPRESOR FR-8,5G				1	1	1									
68	6021010041	CONDENS.ARRANQ GL-TG 47 microF							1	1	1	1	1	1	1	1	1
68	6021010037	CONDENSADOR ARRANQUE FR 17U5015 80microF		1	1	1	1	1									

RECAMBIOS MESAS FRÍAS

revisión 01-03-2003

FAGOR

FAGOFRI S.A.

Nº	CÓDIGO	DESCRIPCIÓN	MODELOS	MSP-117-2C	MSP-117-4C	MSP-169-2C	MSP-169-4C	MSP-169-6C	MSP-222-2C	MSP-222-4C	MSP-222-6C	MSP-222-8C	MSP-274-2C	MSP-274-4C	MSP-274-6C	MSP-274-8C	MSP-274-10C
4	M129010010	BAT.237/222B8T4R330A S/T(PINT							1	1	1	1	1	1	1	1	1
4	M129010002	BAT.MFP135 5T4R330A4SC/TUB(PIN		1	1	1	1	1									
5	6021050001	VENTIL.EVAPOR.5W ARO/TIRO FORZ		1	1	1	1	1	1	1	1	1	1	1	1	1	1
6	6003010035	REJILLA PROTECCION VENTILADOR		1	1	1	1	1	1	1	1	1	1	1	1	1	1
7	6021350015	TERMOSTATO TERM.REFRIG ID 961F		1	1	1	1	1	1	1	1	1	1	1	1	1	1
8	6021130001	INTERRUPTOR BIPOL.AMB.ON/OFF		1	1	1	1	1	1	1	1	1	1	1	1	1	1
9	6021130010	PILOTO RECTAN.AMBAR SEÑAL LUM.		1	1	1	1	1	1	1	1	1	1	1	1	1	1
13	6003010034	DESAGÜE SAN MIGUEL		1	1	1	1	1	1	1	1	1	1	1	1	1	1
14	6007050015	PATA REGUL. 50X95 BAJOS		4	4	4	4	4	4	4	4	4	4	4	4	4	4
15	M161250004	BASE PATAS MSP,FMP,MMC PINTADO		1	1	1	1	1	1	1	1	1	1	1	1	1	1
16	V169090001	BISAGRA SISTEMA GIRO A IZDA		1		2	1		3	2	1		4	3	2	1	
19	6003010020	SOPORTE PARRILLA		4		8	4		12	8	4		16	12	8	4	
20	6003010011	FIJACION FRONTI HORIZONTAL		4	8	4	8	12	4	8	12	16	4	8	12	16	
22	M161130001	FRONTI POSTIZO MSP CAJONES		1	2	1	2	3	1	2	3	4	1	2	3	4	5
23	M109050080	CREMALL. LAT. POST. MSP		2	2	2	2	2	2	2	2	2	2	2	2	2	2
24	M109050081	CREMALLERA CENTRAL MSP		1	1	2	2	2	3	3	3	3	4	4	4	4	4
25	M109050153	CREMALLERA MFP-MSP 576X66 MM		4	4	6	6	6					10	10	10	10	10
26	6033050007	GUIA DE ACERO L450 (JUEGO)		2	4	2	4	6	2	4	6	8	2	4	6	8	10
27	6045010009	BURLETE 475X605 MSP		1		2	1		3	2	1		4	3	2	1	
29	M169010010	PUERTA MSP/MPP IZDA TIR.ABS		1		2	1		3	2	1		4	3	2	1	
30	M169120019	FRENTE CAJÓN MSP 1/2		2	4	2	4	6	2	4	6	8	2	4	6	8	10
31	M109050067	CAJON SNACK 2º CASO 100 prof.			1			1				1					
33	M181010008	ENCIMERA MSP/FMP274											1	1	1	1	1
33	M181010007	ENCIMERA MSP/FMP222							1	1	1	1					
33	M181010005	ENCIMERA MSP/FMP117		1	1												
33	M181010006	ENCIMERA MSP/FMP169				1	1	1									
35	M109250026	PROTECT. ENCIM. 150		1	1												
35	M109250027	PROTECT. ENCIM. 200				1	1	1									
35	M109250028	PROTECT. ENCIM. 250							1	1	1	1	1	1	1	1	1
35	M109250030	PROTECT. ENCIM. SUPLE. 300											1	1	1	1	1
36	6001050034	AGLOM.3060X550X13 ENC. MSP-300											1	1	1	1	1
36	6001050033	AGLOM.2540X550X13 ENC. MSP-250							1	1	1	1					
36	6001050021	AGLOM.1490X550X13 ENC. MSP-150		1	1												
37	6013050003	PL.POLIEST.1535X466X30 TIPO IV				1	1	1	1	1	1	1					
38	M109010335	CUADRO DE MANDOS MSN-R R7		1	1	1	1	1	1	1	1	1	1	1	1	1	1
40	M109010237	COST.EXT.LAD.GRUP.REMOTO MSP		1	1	1	1	1	1	1	1	1	1	1	1	1	1
42	6027010001	PARRILLA MSP C/P 513x442		1		2	1		3				4	3	2	1	
48	6021350013	SONDA TERMOST.REF NTC 15KOhm		1	1	1	1	1	1	1	1	1	1	1	1	1	1
51	6045010010	BURLETE 475X280 MSP CAJON 1/2		2	4	2	4	6	2	4	6	8	2	4	6	8	10
52	M169120001	CAJÓN MSP 1/2 TIRADOR ABS		2	3	2	4	5	2	4	6	7	2	4	6	8	10
53	M169120002	CAJÓN MSP 1/2 TIR.ABS LAD EVAP			1			1				1					
54	M109050066	CAJON SNACK 1º CASO 190 prof		2	3	2	4	5	2	4	6	7	2	4	6	8	10
55	6037050003	SOPORTE COST.RODAP.MSP 230X500		1	1	1	1	1	1	1	1	1	1	1	1	1	1
66	6003050002	GAVETA TIRO FORZADO SNACK		1	1	1	1	1	1	1	1	1	1	1	1	1	1