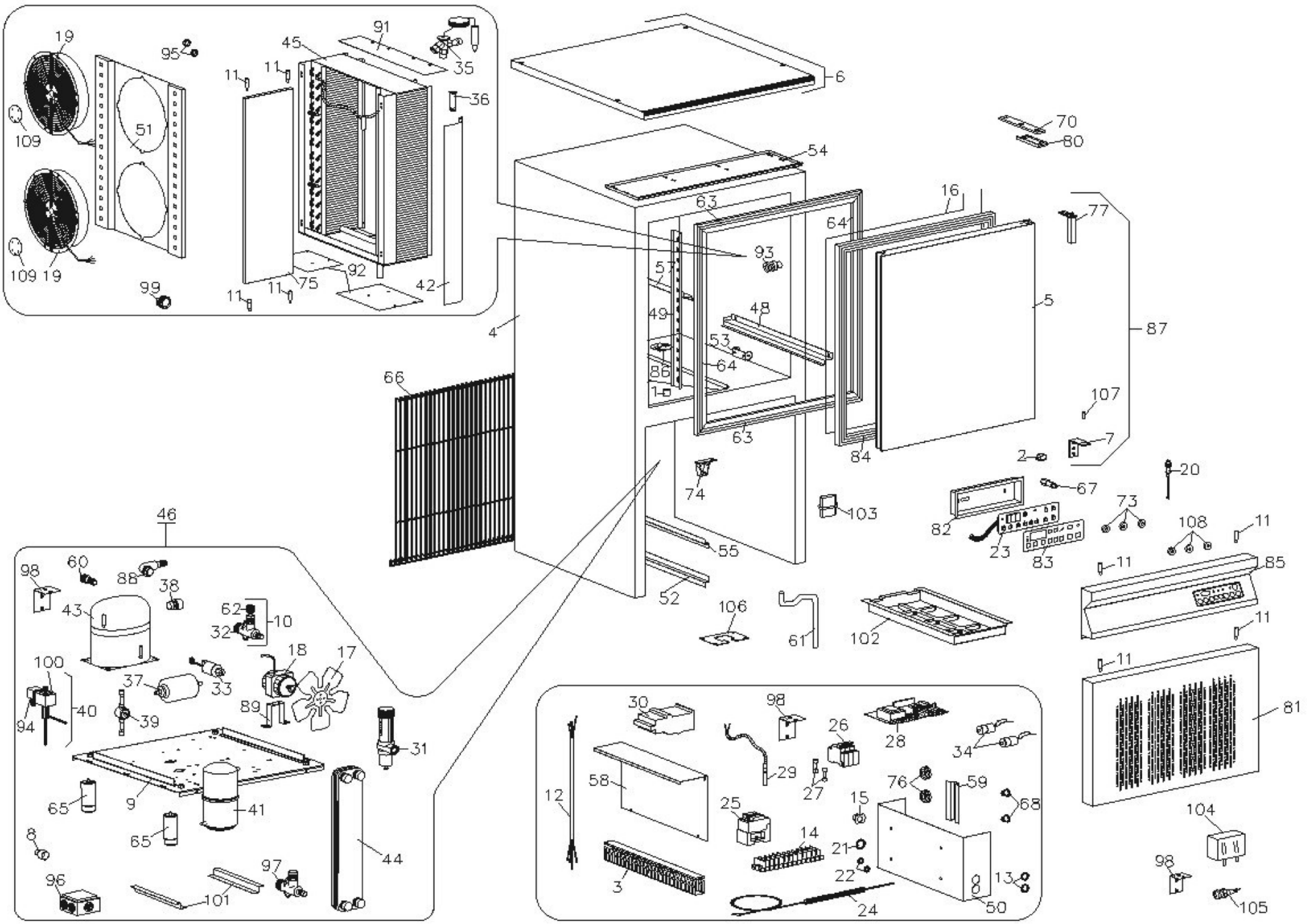
19
95
45
91
35
11
11
36
109
51
109 19
99
11
11
75
92
42
6
70
80
54
63
16
64
77
93
57
49
48
5
87
4
53
64
86
1
66
107
63
84
7
2
20
74
67
103
73
82
108
11
23
83
55
11
85
52
106
61
102
11
46
98
60
88
38
43
62
10
32
18
17
100
37
33
11
40
94
39
89
31
30
98
26
28
34
81
29
58
27
76
59
12
25
15
68
9
41
65
65
14
104
8
21
22
13
98
96
97
101
44
3
24
50
105