1 GRUPPO LAVAGGIO
2 GRUPPO RISCIACQUO
3 GRUPPO VASCA
4 QUADRO ELETTRICO
5 GRUPPO POMPA SCARICO
6 CARROZZERIA
7 DOSATORE DETERSIVO

lamber	GRUPPO LAVAGGIO - COMPOSANTS LAVAGE WASH COMPONENTS - WASCHROHR - LAVADO	MOD. DSP3	TAV. 1 H ED. 01/2012

TAV. 1 DI 7

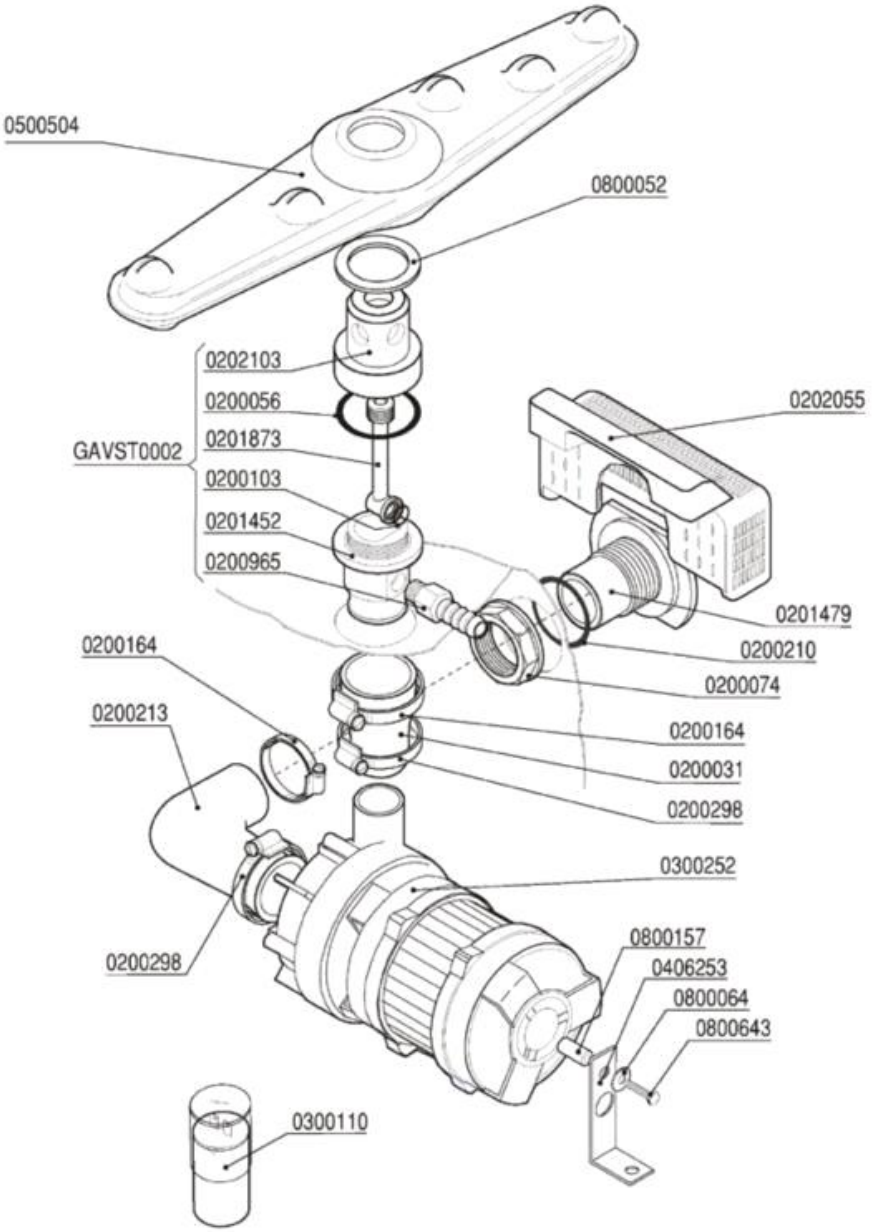

Codice	Descrizione
0200031	Manicotto ridotto 38x26x45
0200056	OR 144 pilette 1" 1/4
0200074	Dado PP 1" 2190
0200103	OR 2050 supporto ugello d.16mm
0200164	Fascetta 32-50
0200210	OR 4125 Colonna lav.SRMR-cil.soll.d.35mm
0200213	Manicotto premente SRMR/Pompa sca.687-88
0200298	Fascetta 25-40
0200965	Nipplo inox risciacquo VST 1/4"-12 8628
0201452	Colonna lavaggio LB VST 7775
0201479	Flangia aspirazione LB VST 7307
0201873	Collettore risciacquo LB VST 7776
0202055	Filtro aspirazione LB VST 7837
0202103	Testina lavaggio d.18 4F NSF
0300110	Condensatore 6,3 óf
0300252	Elettropompa Hp 0,10 2112-ZF115 230/50
0406253	Squadretta supporto pompa GS4 2240
0500504	Mulinello lavaggio 380 045F-LS NSF 6503
0800052	Rondella teflon 57x41x2
0800064	Rondella piana inox diam.6x18
0800157	Distanziali pompa F85
0800643	Vite inox TEM6X30

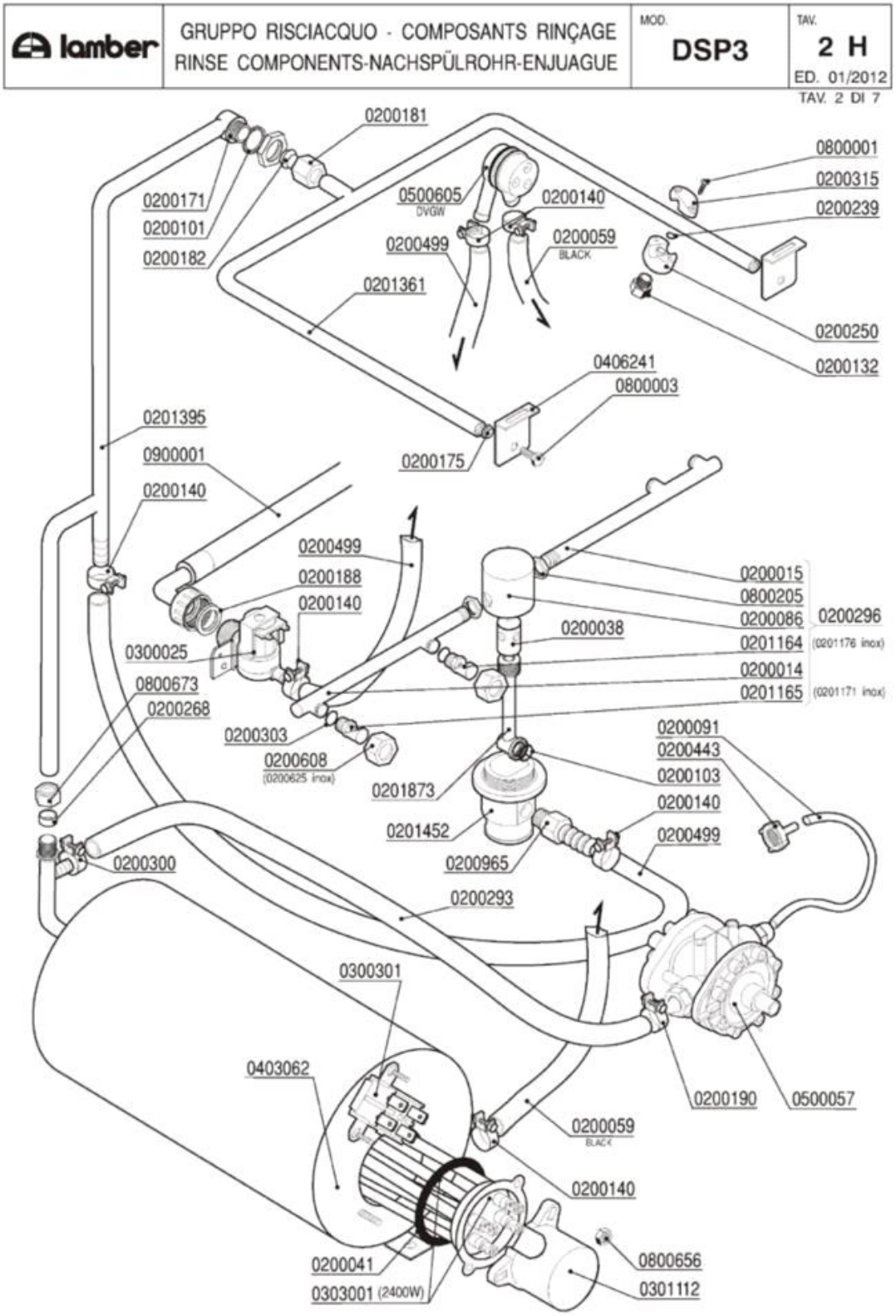
lamber
GRUPPO RISCIACQUO - COMPOSANTS RINÇAGE
RINSE COMPONENTS-NACHSPÜLROHR-ENJUAGUE
MOD. DSP3
TAV. 2 H
ED. 01/2012
TAV. 2 DI 7
0200181
0800001
0200315
0200239
0200171
0200101
0200182
0500605 DVGW
0200140
0200499
0200059 BLACK
0201361
0200250
0200132
0406241
0800003
0200175
0201395
0900001
0200140
0200499
0200188
0200140
0300025
0800673
0200268
0200303
0200608 (0200625 inox)
0200015
0800205
0200086
0200296
0200038
0201164 (0201176 inox)
0200014
0201165 (0201171 inox)
0200091
0200443
0200103
0200140
0200499
0201873
0201452
0200965
0200300
0200293
0300301
0403062
0200190
0500057
0200059 BLACK
0200140
0800656
0301112
0200041
0303001 (2400W)

Codice	Descrizione
0200014	Braccio di risciacquo 175mm DX
0200015	Braccio di risciacquo 175mm SX cesto 40
0200038	Perno risciacquo inox 1205
0200041	OR 6225 resistenza boiler
0200059	Tubo gomma 10x17 food quality
0200086	Testina mulinello risciacquo 1206
0200091	Tubo cristallo PP 4x6
0200101	Dado inox 3/8" Gas 55-83
0200103	OR 2050 supporto ugello d.16mm
0200132	Ugello OT 1/8" 1,1 l/m 120º Rif.34
0200140	Fascetta collare 17x19
0200171	Guarnizione piana 27x17x2
0200175	Guarnizione Nyltite M6
0200181	Dado bicono inox 3/8"x12 1040-91
0200182	Bicono OT 3/8"x12 1311-92
0200188	Guarnizione gomma 25x16x2
0200190	Fascetta collare benzina 13x15
0200239	OR 2031 supporto ugello risciacquo
0200250	Supporto ugello risciacquo 1/8"G
0200268	Bicono TEFLON 3/8"x12
0200293	Tubo gomma 8x15 dosatore brillantante
0200296	Mulinello risciacquo inf.MB/QS 400 6322
0200300	Fascetta collare benzina 15x17
0200303	OR 2021 ugelli risciacquo mescola FDA
0200315	Cavallotto ugello risciacquo
0200443	Filtro fondo dos.idrico 3000
0200499	Tubo gomma 12x19,5 food quality
0200608	**SOSTITUITO DA 0200625**
0200625	Ghiera inox fissaggio ugelli 2611
0200965	Nipplo inox risciacquo VST 1/4"-12 8628
0201164	Ugello risciacquo foro 1,2 D.2612 NSF
0201165	Ugello risciacquo foro 1,5 D.2609 NSF
0201171	Ugello risciacquo inox foro 1,5 2609
0201176	Ugello risciacquo inox foro 1,2 2612
0201361	Asta risciacquo fisso interno DSP2 6077
0201452	Colonna lavaggio LB VST 7775
0201873	Collettore risciacquo LB VST 7776
0300025	Elettrovalvola 1 via 329069
0300301	Termostato bipolare riarmo 105º TY 62
0301112	Copriresistenza 1 elemento 3x6mm
0303001	Resistenza 2400W/2 flangia inox
0403062	Boiler 3lt LB VST 7354
0406241	Squadretta supp.risciacquo supe.DSP 6016
0500057	**SOSTITUITO DA 0599999**
0500605	Valvola rompivuoto DVGW GD

Codice	Descrizione
0800001	Vite inox ATFTCTCR 3,9x15-Supp.Ug.Risc.
0800003	Vite inox TEM6x12
0800205	Dado inox M12x1 E16S5
0800656	Dado ottone esagonale M6
0800673	Dado bicono ottone 3/8"x12
0900001	Tubo carico gomma 90ºC VDE

lamber	GRUPPO VASCA - COMPOSANTS CUVE TANK COMPONENTS - TANKROHR - GRUPO CUBA	MOD. DSP3	TAV. 3 H ED. 01/2012

TAV. 3 DI 7

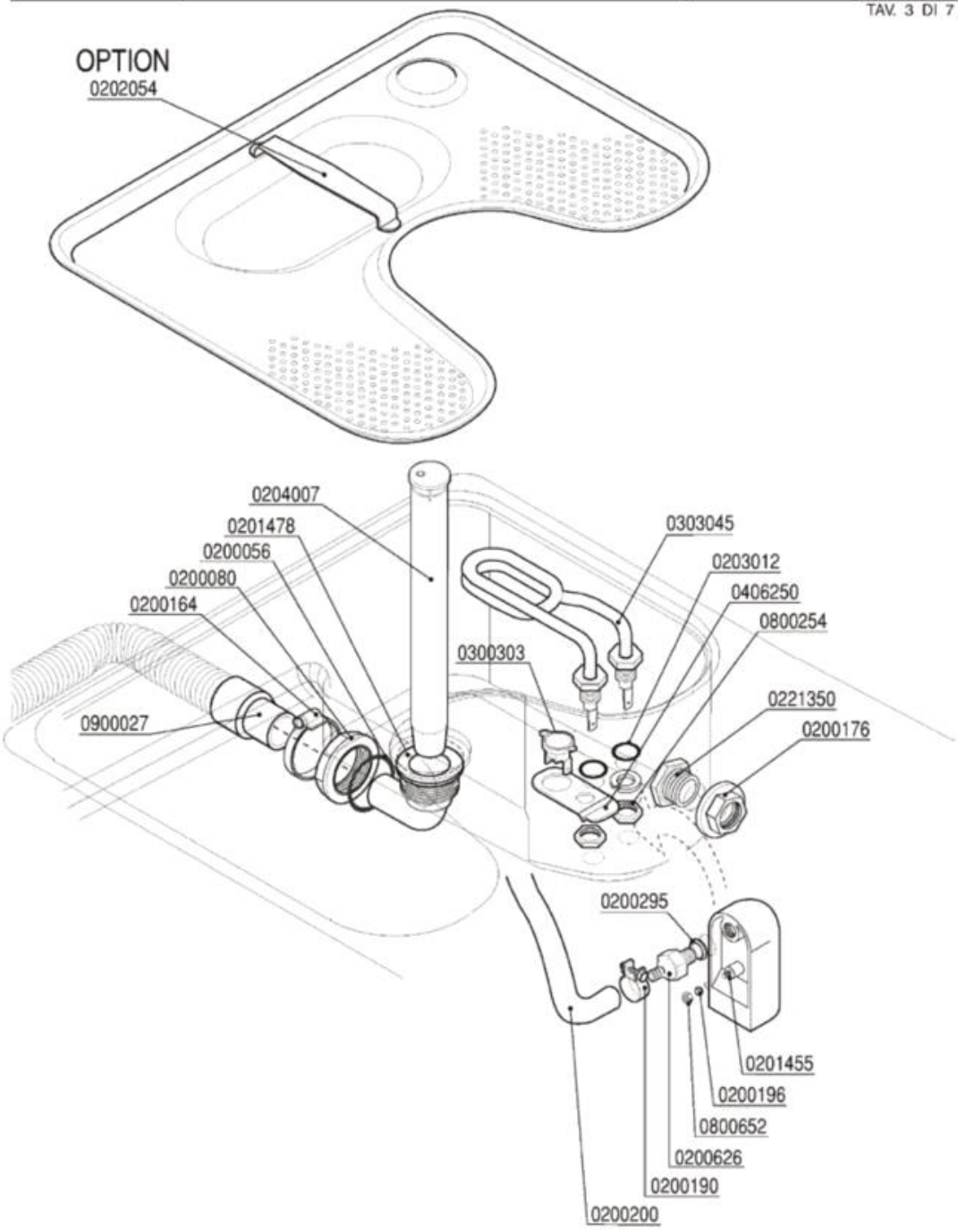

Codice	Descrizione
0200056	OR 144 pilette 1" 1/4
0200080	Ghiera 1"1/42190
0200164	Fascetta 32-50
0200176	Dado 1/2" 2190
0200190	Fascetta collare benzina 13x15
0200196	Guarnizione Nyltite M3
0200200	Tubo a pipa per pressostato
0200295	Guarnizione Nyltite M12
0200626	Portagomma trappola aria ELLE 3381
0201455	Trappola d'aria anteriore L=85 mm
0201478	Piletta scarico LB VST 7350
0202054	Filtro vasca stampata LB inox 7390
0203012	OR 112 VITON Resistenze LB VST
0204007	Troppopieno LB VST 7315
0221350	Tappo PP 1/2"
0300303	Termostato unipolare fisso 55° BN0D
0303045	Resistenza vasca 1000W LB VST
0406250	Squadretta termostato/contatto 50° 6428
0800254	Rondella grower 14 zincata
0800652	Dado inox autobloccante M3
0900027	Tubo scarico d.25 l.1,5 LB a gomito

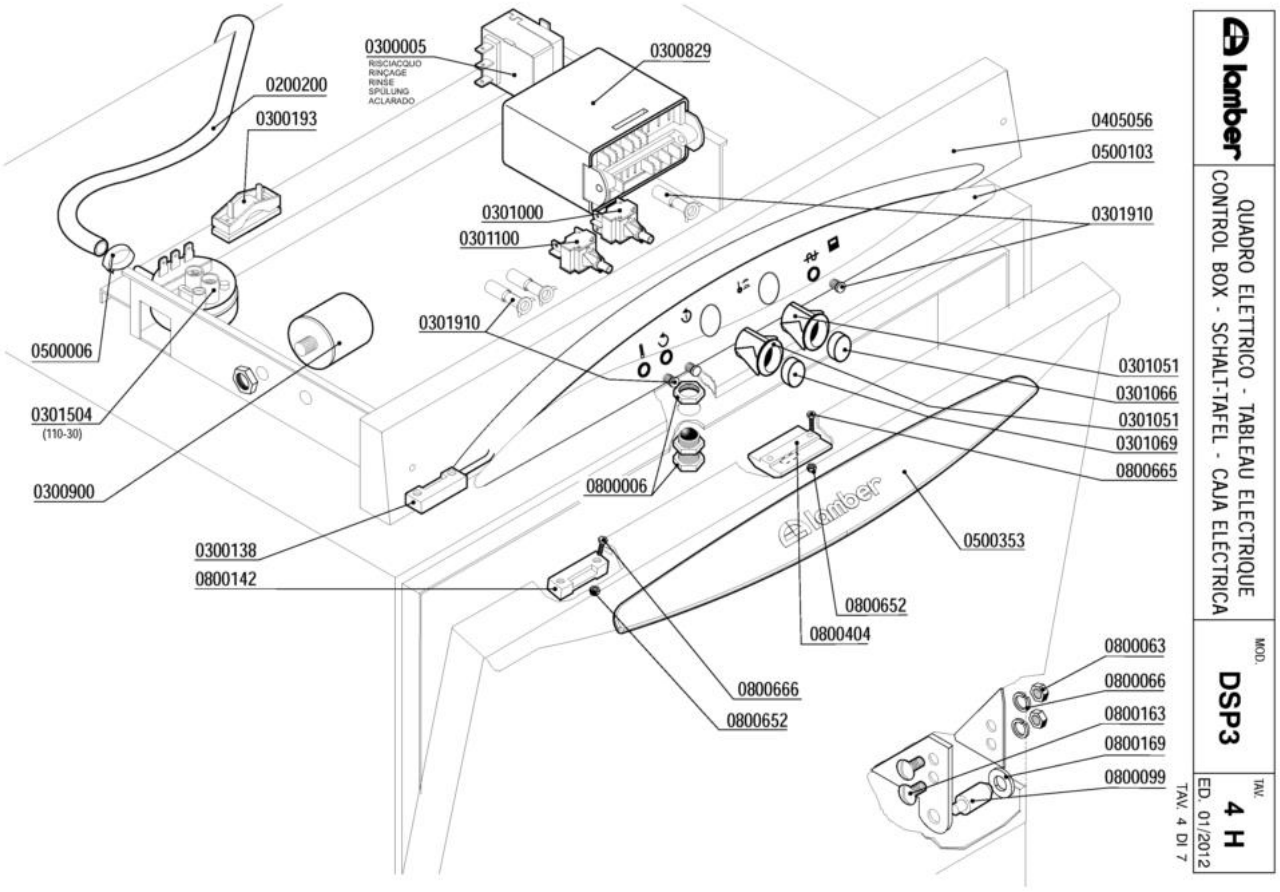
0300005
RISCIACQUO
RINÇAGE
RINSE
SPÜLUNG
ACLARADO
0300829
0200200
0300193
0405056
0500103
0301910
0301000
0301100
0301910
0500006
0301051
0301066
0301051
0301069
0800665
0301504
(110-30)
0300900
0800006
0500353
0300138
0800142
0800652
0800404
0800666
0800652
0800063
0800066
0800163
0800169
0800099
lamber
QUADRO ELETTRICO - TABLEAU ELECTRIQUE
CONTROL BOX - SCHALT-TAFEL - CAJA ELECTRICA
MOD.
DSP3
TAV.
4 H
ED. 01/2012
TAV. 4 DI 7

Codice	Descrizione
0200200	Tubo a pipa per pressostato
0300005	Termostato 90ºC c.2000 1NONC boiler IMIT
0300138	Micro contatto magnetico 1NO +0800142
0300193	Fissacavo PA 268 + vite 3,5X25
0300829	Timer elettronico NDWT/30F - DSP
0300900	Filtro antidisturbo 411135001
0301000	Interruttore bip. 0V 2N0 16 amp COMPLETO
0301051	Supporto tasto ovale
0301066	Tasto verde ovale
0301069	Tasto grigio ovale
0301100	Pulsante unipol. OV 1NO 16amp COMPLETO
0301504	Pressostato 110-30
0301910	Led verde 230V d.6 UL
0500006	Fascetta SNP2/CLIC 11,5-13,5
0500103	Targa PCB LB LAMBER
0500353	Protezione maniglia DSP 9300-11
0800006	Cricchetto Rif.32+33+32 con dadi 255-83
0800063	Dado inox M6
0800066	Rondella grower inox diam.6
0800099	Perno sportello 1866-94
0800142	Magnete rett. NEODIMIO M303NA "L25"
0800163	Vite inox POELIER M6X10
0800169	Boccola perno sportello
0800404	Bloccascrocchetto
0800652	Dado inox autobloccante M3
0800665	Vite inox TEM3X8
0800666	Vite inox TEM3X10

lamber	GRUPPO POMPA SCARICO - POMPE DE VIDANGE DRAIN PUMPE PARTS - ABLAUFPUMPE BOMBA DESAGUE	MOD. DSP3	TAV. 5 H ED. 01/2012

TAV. 5 DI 7

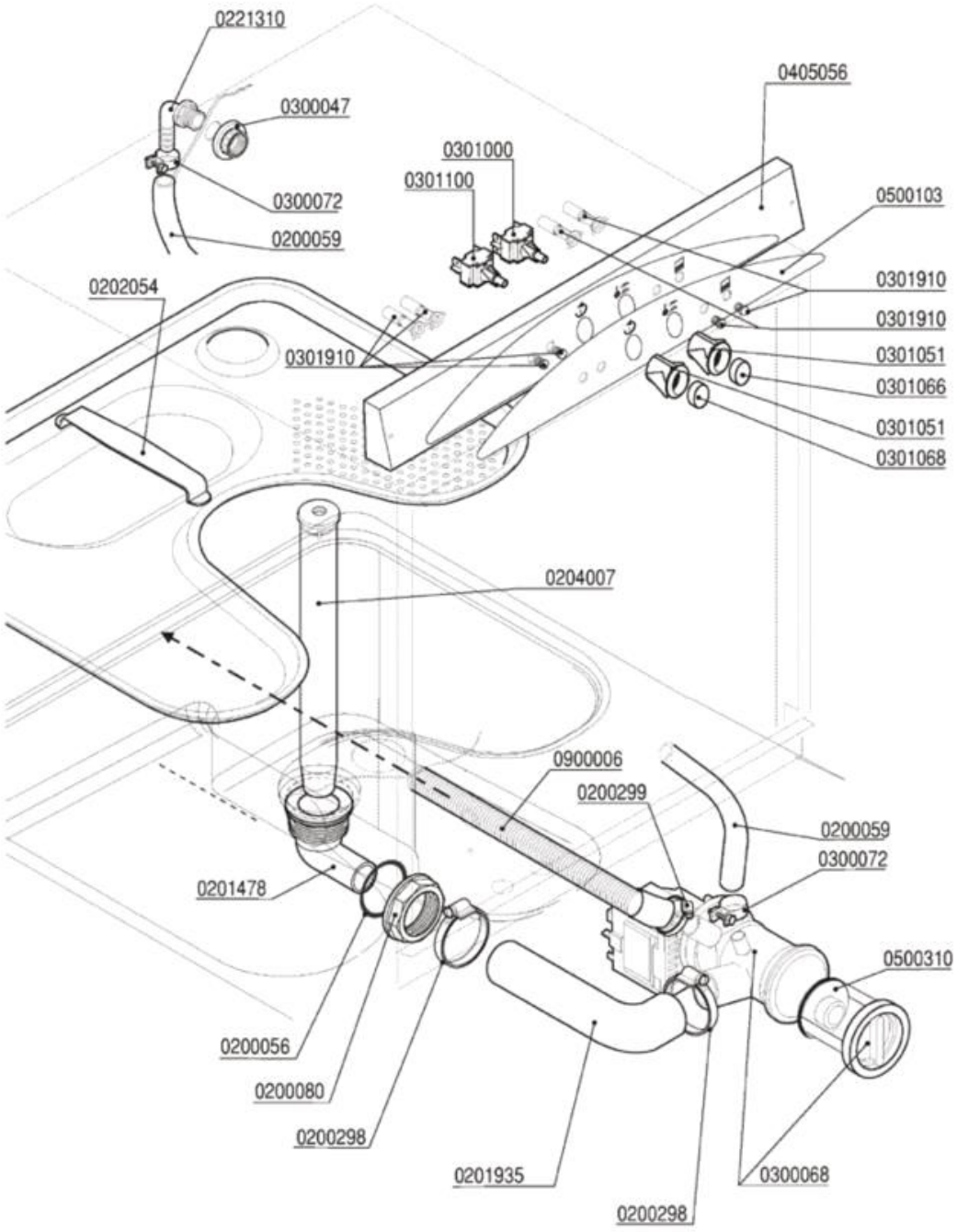

Codice	Descrizione
0200056	OR 144 pilette 1" 1/4
0200059	Tubo gomma 10x17 food quality
0200080	Ghiera 1"1/42190
0200298	Fascetta 25-40
0200299	Fascetta 20-32
0201478	Piletta scarico LB VST 7350
0201935	Manicotto Pompa Scarico 7052
0202054	Filtro vasca stampata LB inox 7390
0204007	Troppopieno LB VST 7315
0221310	Portagomma a gomito 3/8"Mx12
0300047	Dado PP 3/8" 2190
0300068	Elettropompa scarico 40W/230/50 FILTRO
0300072	Fascetta nylon 5215-200-48
0301000	Interruttore bip. 0V 2N0 16 amp COMPLETO
0301051	Supporto tasto ovale
0301066	Tasto verde ovale
0301068	Tasto blu ovale
0301100	Pulsante unipol. OV 1NO 16amp COMPLETO
0301910	Led verde 230V d.6 UL
0500103	Targa PCB LB LAMBER
0500310	TAPPO FILTRO POMPA SCARICO
0900006	Tubo scarico d.19,5 per pompa scarico

lamber	CARROZZERIA - CARROSSERIE HOOD - KARROSSERIE - CARROCERÍA	MOD. DSP3	TAV. 6 H ED. 01/2012

TAV. 6 DI 7

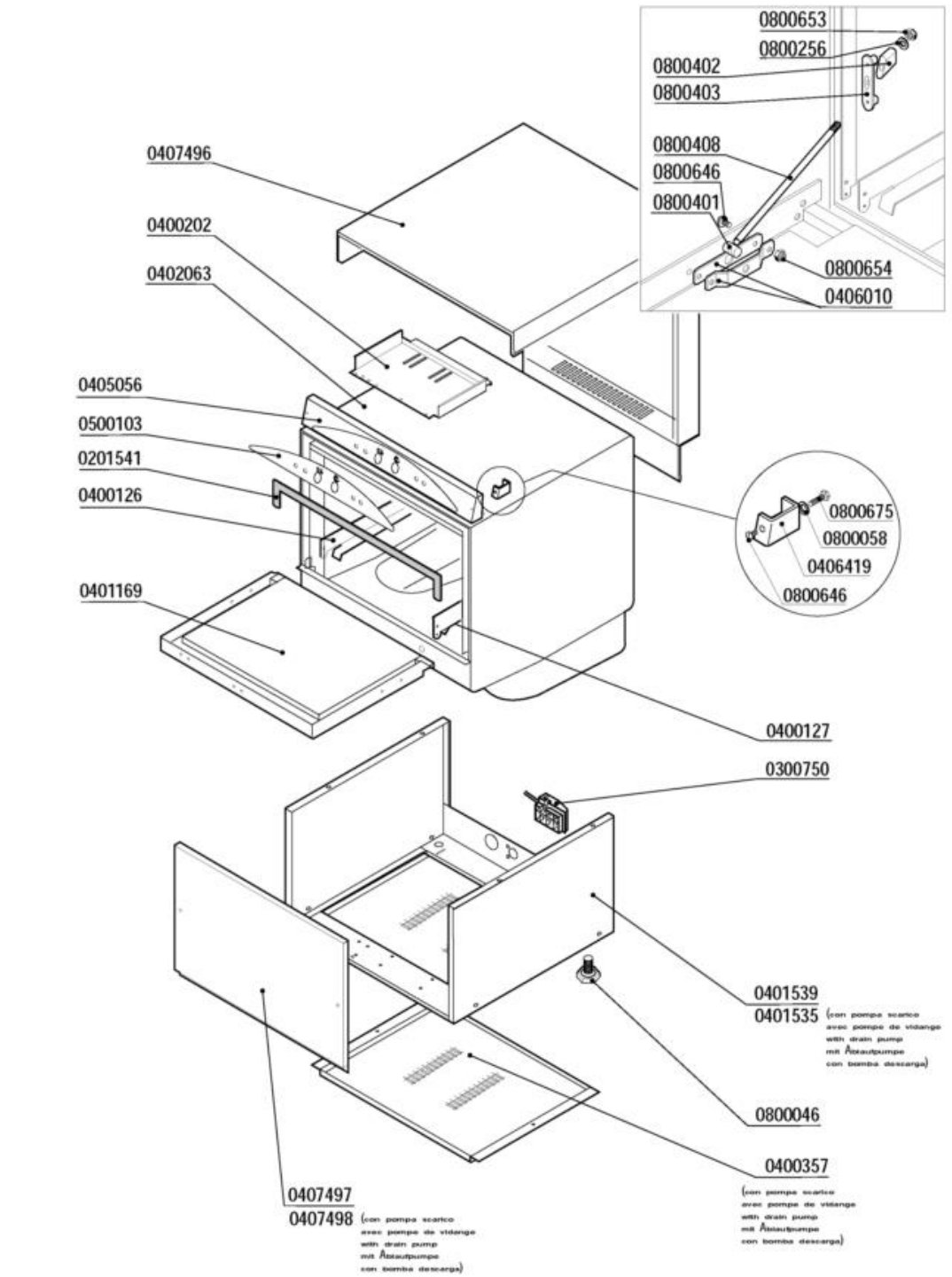

Codice	Descrizione
0201541	Guarnizione anticondensa DSP2 421mm 9435
0300750	Fissacavo esterno PA244-C/PA244L-N4
0400126	Guida sx DSP1 965
0400127	Guida dx DSP1 965
0400202	Piastra cablaggio LB/A81EM 2564
0400357	Pannello inferiore QS basamento 1781-94
0401535	Basamento QS-S280 VST - PS 7593
0406010	Staffa tirante porta F/LB 2500-2501/95
0406419	Distanziale pannello comando 7747
0407496	Pannello superiore/retro DSP3 VST 8714
0407497	Pannello anteriore DSP3VS
0500103	Targa PCB LB LAMBER
0800046	Piedino M10
0800058	Rondella piana inox 4x12
0800256	Rondella piana inox d.5
0800401	Perno tirante sportello
0800402	Fermo tirante sportello
0800403	Piastrina scorrimento sportello
0800408	Tirante sportello corto GS4-P700 2243/95
0800646	Vite inox POELIER M4X10 largh.testa 9,5
0800653	Dado inox autobloccante M5
0800654	Dado inox autobloccante M4
0800675	Vite inox TEM4x12

lamber	DOSATORE DETERSIVO - DOSEUR DE PRODUIT LESSIVIEL DETERGENT PUMP - WASCHMITTELDOSIERGERÄT DOSIFICADOR LAVADO	MOD. DSP3	TAV. 7 H ED. 01/2012

TAV. 7 DI 7

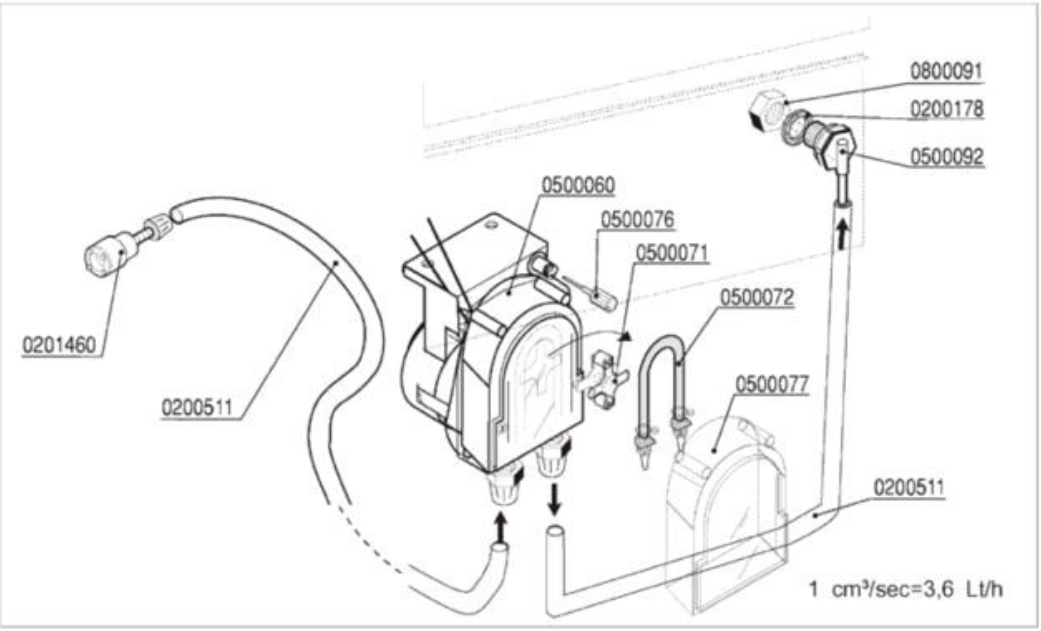

Codice	Descrizione
0200178	Guarnizione piana 19x12x2 Rif.121
0200511	Tubo PVC cristallo 4x6 rosso (detersivo)
0201460	Filtro inox di fondo dosatore lavaggio
0500060	Dosatore detersivo tempo pausa F92
0500071	Croce portarullini peristaltica 1PRL001
0500072	Tubo SANTOPRENE peris.ET. new model
0500076	Manopola trimmer dostore 403307
0500077	Coperchio peristaltica PDP F ET.
0500092	Portagomma dosatore lavaggio DSP
0800091	Dado inox M12