MODULAR

MOD. 1400 TNE/BTE-3P

ED. 03-03
TAV. 253.923.02C

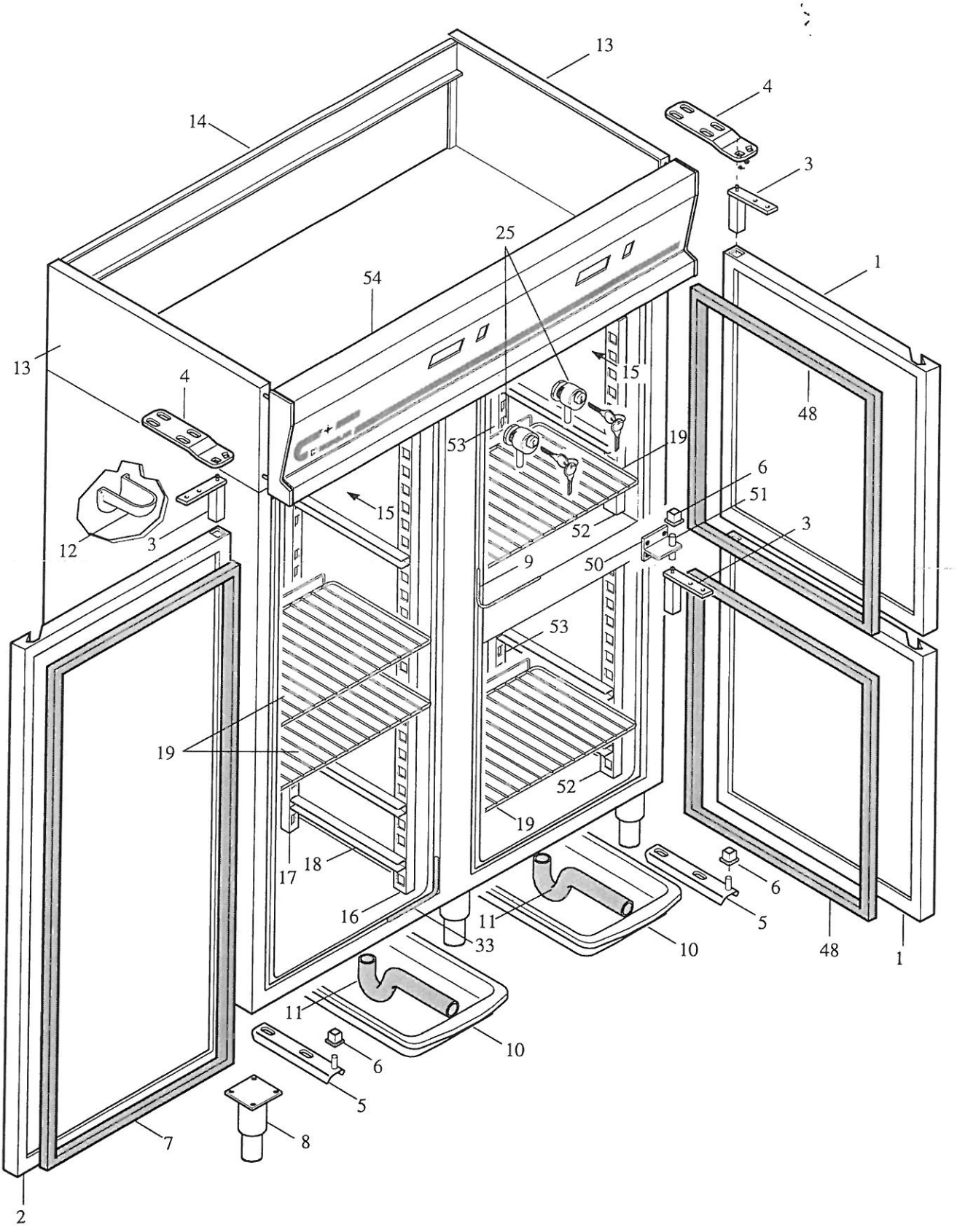

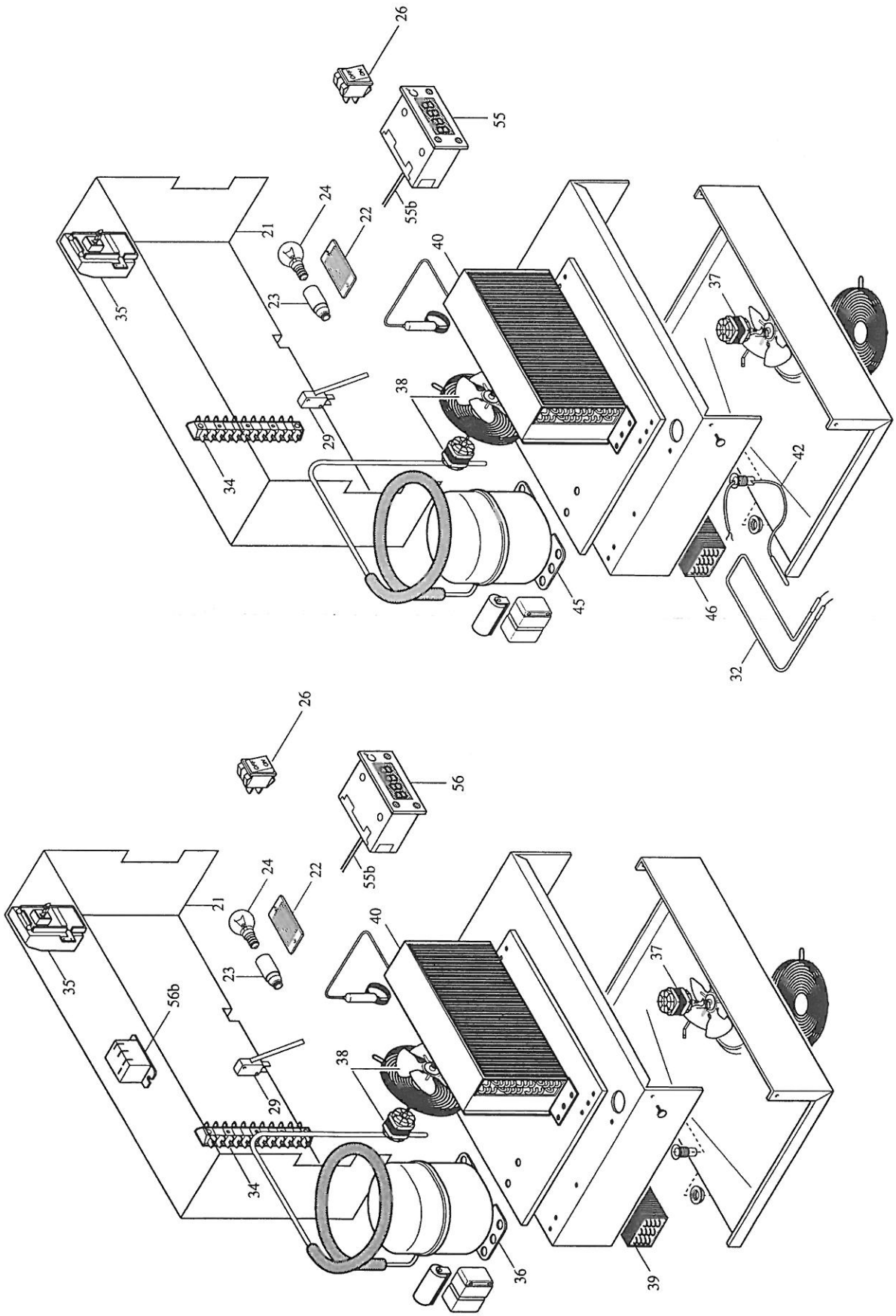
26
55
55b
24
22
21
23
40
35
37
38
29
34
42
45
46
32
26
56
55b
24
22
21
23
40
35
37
56b
38
29
34
36
39

MODULAR

LISTA RICAMBI

cod. 253.924.02 C

ARMADIO REFRIGERATO ELETTRONICO

2 CELLE-3 PORTE

MOD. 1400 TNE-BTE-3P

ED. 03-03

POS.	CODICE	RIF. MODIFICHE	DENOMINAZIONE	PREZZO
1	712.023.00		Ass. mezza porta DX+ imp. schiumata AR700	
2	712.021.00		Ass. porta SX + imp. schiumata AR700	
3	711.010.00		Ass. cerniera a tuffo CT 4000	
4	735.004.00		Staffa superiore per porta AR	
5	711.000.00		Ass. staffa inferiore porta AR	
6	752.005.00		Supporto PVC inf. porta TO 600	
7	752.002.00		Guarnizione porta AR 600-700	
8	711.005.00		Ass. piedino registrabile inox	
9	765.003.00		Resistenza antiappannante L. 4500	
10	752.000.00		Vaschetta raccogligocce PVC	
11	751.001.00		Raccordo scarico a sifone	
12	751.004.00		Gocciolatoio PVC	
13	721.189.00		Testata laterale AR 700	
14	722.012.00		Rinforzo post. carenatura AR 1400	
15	721.010.00		Pannello frontale AR 700	
16	722.017.00		Cremagliera anteriore AR 700	
17	722.018.00		Cremagliera posteriore AR 700	
18	722.016.00		Guida griglià AR 700	
19	683.045.00		Griglia GN 2/1 cromata	
21	722.218.00		Scatola comandi frigo	
22	752.001.00		Copertura lampada PVC trasparente	
23	763.003.00		Portalampada mignon	
24	763.004.00		Lampada illuminazione interna 15W	
25	778.000.00		Blocco serratura 30x5 cavo Z5 CIL	
26	763.001.00		Interruttore generale verde Signalux	
29	761.004.00		Microinterruttore porta 16A	
32	765.005.00		Resistenza sbrinamento AR 400 BT	
33	765.009.00		Resistenza antiappannamento L. 6000	
34	763.000.00		Morsettiera PA 32-12 poli	
35	663.046.00		Morsettiera arrivo linea PA 244	
36	764.000.00		Compressore NB 6152 GK	
37	764.042.00		Ventilatore VN 1020-1048 evaporatore	
38	764.027.00		Ventilatore VN 1020-1083 condensatore	
39	764.007.00		Aeroevaporatore tipo CR2 EVS 40VT	
40	752.010.00		Condensatore AR 700 TN/400 BT	
42	765.000.00		Resistenza scarico 3200 ohm-25W	
45	764.026.00		Compressore B 2134 GK-R404A	
46	764.031.00		Aeroevaporatore tipo EVS 30 BED	
48	752.003.00		Guarnizione 1/2 porta ILPEA 12028-17	
50	711.061.00		Ass. staffa per cerniera centrale AR	
51	641.045.00		Piolo di centratura D.8	

MODULAR

LISTA RICAMBI

cod. 253.924.02 D

ARMADIO REFRIGERATO ELETTRONICO

2 CELLE-3 PORTE

MOD. 1400 TNE-BTE-3P

ED. 03-03

POS.	CODICE	RIF. MODIFICHE	DENOMINAZIONE	PREZZO
52	722.055.00		Cremagliera ant. 1/2 cella AR	
53	722.077.00		Cremagliera post. 1/2 cella AR	
54	711.172.00		Ass. cruscotto AR 1400-2 celle elettronico	
55	761.023.00	sost.il761.020.00 dal 01/2003	Display digitale ID961LX HACCP	
55b	761.017.00		Sonda temperatura PTC	
56	761.024.00	sost.il761.016.00 dal 01/2003	Display digitale ID974LX HACCP	
56b	461.083.00		Rele' 230V 30A 1NA	