DESPIECE TECNICO

Lavavajillas de Arrastre Compactos
Lavevaisselle d'avancement Compactes
Compact Conveyor Dishwasher
Korbtransport-Geschirrspülmaschinen
Lavastoviglie a trascinamento Compatte

Modelos:

FI-160
FI-200
FI-200 W
FI-200 H
ECO-160
ECO-200
ECO-200 H

Diciembre 2004 December

FAGOR

Fagor Industrial

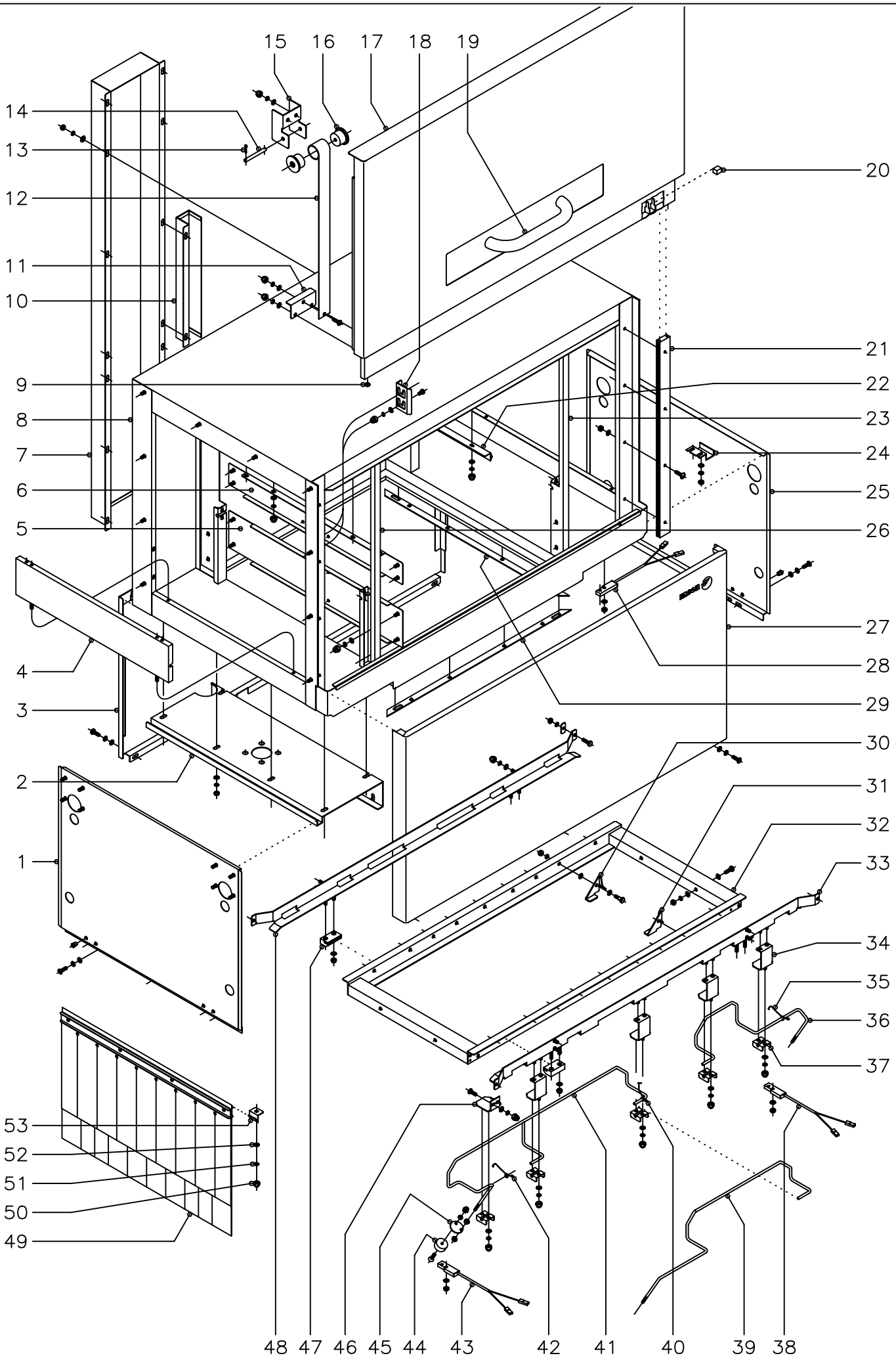

N plano	Firma	Fecha	Aparato	Lamina	
C−1601		12−2004	LAVAVAJILLAS ARRASTRE COMPACTO TUNEL DE LAVADO Y ACLARADO	1	Fagor Industrial S.Coop. Oñate

MOD.	LAVAVAJILLAS ARRASTRE COMPACTO	ZONA	TUNEL DE LAVADO Y ACLARADO	PLANO	C-1601

ITEM	CODIGO	DENOMINACION	TEXTO	Fl y ECO -160 IZDA.	Fl y ECO -200 IZDA.	Fl y ECO -160 DCHA.	Fl y ECO -200 DCHA.	Fl -200 W IZDA.	Fl -200 W DCHA.				NOTAS
1	Z272936	Panel lateral		1	1	1	1	1	1				
	Q221342	Remache exagonal M-5		2	2	2	2	2	2				
	Q232040	Arandela plana A-6		2	2	2	2	2	2				
	Q262030	Arandela muelle A-5		2	2	2	2	2	2				
	Q152004	Tornillo aplastado M-5x13		2	2	2	2	2	2				
2	Z270341	Refuerzo soporte		1	1	1	1	1	1				
	Q232040	Arandela plana A-6		8	8	8	8	8	8				
	Q262040	Arandela muelle A-6		8	8	8	8	8	8				
	Q162040	Tuerca exagonal M-6		8	8	8	8	8	8				
3	Z272935	Panel posterior completo		1	1	1	1	1	1				
	Q232040	Arandela plana A-6		3	3	3	3	3	3				
	Q262030	Arandela muelle A-5		3	3	3	3	3	3				
	Q152004	Tornillo aplastado M-5x13		3	3	3	3	3	3				
4	Z270337	Suplemento salida tunel		1	1	1	1	-	-		Cuando no lleva tunel de salida		
4	Z270343	Suplemento salida tunel		-	-	-	-	2	2				
	Q232040	Arandela plana A-6		4	4	4	4	4	4		Cuando no lleva tunel de salida		
	Q262030	Arandela muelle A-5		4	4	4	4	4	4		Cuando no lleva tunel de salida		
	Q212031	Tuerca sombrerete M-5		4	4	4	4	4	4		Cuando no lleva tunel de salida		
	Q152004	Tornillo aplastado M-5x13		2	2	2	2	2	2		Cuando no lleva tunel de salida		
5	Z270330	Inferior portico		2	2	2	2	2	2				
	Q232040	Arandela plana A-6		8	8	8	8	8	8				
	Q262030	Arandela muelle A-5		8	8	8	8	8	8				
	Q212031	Tuerca sombrerete M-5		8	8	8	8	8	8				
6	Z270332	Superior portico		2	2	2	2	2	2				
	Q232040	Arandela plana A-6		18	18	18	18	18	18				
	Q262030	Arandela muelle A-5		18	18	18	18	18	18				
	Q212031	Tuerca sombrerete M-5		18	18	18	18	18	18				
7	Z313049	Cubierta posterior cuadro electrico		1	1	1	1	1	1				
	Q232040	Arandela plana A-6		14	14	14	14	14	14				

MOD.	LAVAVAJILLAS ARRASTRE COMPACTO	ZONA	TUNEL DE LAVADO Y ACLARADO	PLANO	C-1601

ITEM	CODIGO	DENOMINACION	TEXTO	Fl y ECO -160 IZDA.	Fl y ECO -200 IZDA.	Fl y ECO -160 DCHA.	Fl y ECO -200 DCHA.	Fl -200 W IZDA.	Fl -200 W DCHA.				NOTAS
	Q262040	Arandela muelle A-6		14	14	14	14	14	14				
	Q162040	Tuerca exagonal M-6		14	14	14	14	14	14				
8	Z270301	Tunel de lavado y aclarado		1	1	1	1	1	1				
	Q232040	Arandela plana A-6		16	16	16	16	16	16				Amarre tunel a cuba
	Q262040	Arandela muelle A-6		16	16	16	16	16	16				Amarre tunel a cuba
	Q162040	Tuerca exagonal M-6		16	16	16	16	16	16				Amarre tunel a cuba
9	Z270516	Tope puerta		2	2	2	2	2	2				
10	Z273046	Guia toma corriente		-	-	-	-	1	1				
11	Z270515	Amarre resorte puerta		2	2	2	2	2	2				
	Q232040	Arandela plana A-6		4	4	4	4	4	4				
	Q262030	Arandela muelle A-5		4	4	4	4	4	4				
	Q212031	Tuerca sombrerete M-5		4	4	4	4	4	4				
12	Z270513	Resorte sujecion puerta		2	2	2	2	2	2				
	Q152004	Tornillo aplastado M-5x13		2	2	2	2	2	2				
	Q232040	Arandela plana A-6		2	2	2	2	2	2				
	Q262030	Arandela muelle A-5		2	2	2	2	2	2				
	Q212031	Tuerca sombrerete M-5		2	2	2	2	2	2				
13	Q352001	Pasador de aletas Ø 2x15		4	4	4	4	4	4				
14	Z270514	Eje resorte		2	2	2	2	2	2				
15	Z270511	Soporte resorte puerta		2	2	2	2	2	2				
	Q232040	Arandela plana A-6		4	4	4	4	4	4				
	Q262030	Arandela muelle A-5		4	4	4	4	4	4				
	Q212031	Tuerca sombrerete M-5		4	4	4	4	4	4				
16	Z270512	Encaje resorte puerta		4	4	4	4	4	4				
17	Z270501	Puerta completa montada		1	1	1	1	1	1				
18	Z270531	Sujecion puerta		1	1	1	1	1	1				
	Q152047	Tornillo cilindrico con cuello M-5		2	2	2	2	2	2				
	Q302022	Arandela plana Ø16xØ6x1,2		2	2	2	2	2	2				
	Q262030	Arandela muelle A-5		2	2	2	2	2	2				

MOD.	LAVAVAJILLAS ARRASTRE COMPACTO	ZONA	TUNEL DE LAVADO Y ACLARADO	PLANO	C-1601

ITEM	CODIGO	DENOMINACION	TEXTO	FI y ECO -160 IZDA.	FI y ECO -200 IZDA.	FI y ECO -160 DCHA.	FI y ECO -200 DCHA.	FI -200 W IZDA.	FI -200 W DCHA.				NOTAS
	Q212031	Tuerca sombrerete M-5		2	2	2	2	2	2				
19	Z200550	Asa de puerta		1	1	1	1	1	1				
	Q308007	Arandela dubo A-5		2	2	2	2	2	2				
	Q162030	Tuerca exagonal M-5		2	2	2	2	2	2				
20	Z200506	Iman puerta		1	1	1	1	1	1				
21	Z270336	Guia puerta		2	2	2	2	2	2				
	Q152045	Tornillo amarre M-6x25		8	8	8	8	8	8				
	Q232040	Arandela plana A-6		8	8	8	8	8	8				
	Q222012	Tuerca autoblocante M-6		8	8	8	8	8	8				
22	Z270327	Apoyo cortina		1	1	1	1	1	1				
	Q232040	Arandela plana A-6		3	3	3	3	3	3				
	Q262030	Arandela muelle A-5		3	3	3	3	3	3				
	Q212031	Tuerca sombrerete M-5		3	3	3	3	3	3				
23	Z270329	Frontal portico derecho		1	1	1	1	1	1				
24	Z272906	Sujecion panel		2	2	2	2	2	2				
	Q232040	Arandela plana A-6		4	4	4	4	4	4				
	Q262030	Arandela muelle A-5		4	4	4	4	4	4				
	Q162030	Tuerca exagonal M-5		4	4	4	4	4	4				
25	Z272936	Panel lateral		1	1	1	1	1	1				
	Q221342	Remache exagonal M-5		2	2	2	2	2	2				
	Q232040	Arandela plana A-6		2	2	2	2	2	2				
	Q262030	Arandela muelle A-5		2	2	2	2	2	2				
	Q152004	Tornillo aplastado M-5x13		2	2	2	2	2	2				
26	Z270328	Frontal portico izquierdo		1	1	1	1	1	1				
	Q232040	Arandela plana A-6		2	2	2	2	2	2				
	Q262030	Arandela muelle A-5		2	2	2	2	2	2				
	Q222017	Tuerca sombrerete M-5		2	2	2	2	2	2				
27	Z272933	Panel frontal		1	1	1	1	1	1				
	Q232040	Arandela plana A-6		3	3	3	3	3	3				

MOD.	LAVAVAJILLAS ARRASTRE COMPACTO	ZONA	TUNEL DE LAVADO Y ACLARADO	PLANO	C-1601

ITEM	CODIGO	DENOMINACION	TEXTO	Fl y ECO -160 IZDA.	Fl y ECO -200 IZDA.	Fl y ECO -160 DCHA.	Fl y ECO -200 DCHA.	Fl -200 W IZDA.	Fl -200 W DCHA.				NOTAS
	Q262030	Arandela muelle A-5		3	3	3	3	3	3				
	Q152004	Tornillo aplastado M-5x13		3	3	3	3	3	3				
28	Z100522	Interruptor magnetico (puerta)		1	1	1	1	1	1				
	Q242020	Arandela abanico A-4		2	2	2	2	2	2				
	Q162020	Tuerca exagonal M-4		2	2	2	2	2	2				
29	Z270334	Perfil junta entre tunel y cuba		4	4	4	4	4	4				
30	Z275078	Uña arrastre derecha		9	9	9	9	9	9				
31	Z275077	Uña arrastre izquierda		9	9	9	9	9	9				
	Q152046	Tornillo exagonal c/cuello M-6		18	18	18	18	18	18				
	Q232050	Arandela plana A-8		36	36	36	36	36	36				
	Q262040	Arandela muelle A-6		18	18	18	18	18	18				
	Q222012	Tuerca autoblocante M-6		18	18	18	18	18	18				
32	Z275051	Soporte uñas lavado y aclarado		1	1	1	1	1	1				
	Q012042	Tornillo exagonal M-6x15		2	2	2	2	2	2				
	Q232040	Arandela plana A-6		4	4	4	4	4	4				
	Q262040	Arandela muelle A-6		2	2	2	2	2	2				
	Q222012	Tuerca autoblocante M-6		2	2	2	2	2	2				
33	Z275031	Guia lavado anterior (Izda.-Dcha.)		1	1	-	-	1	-				Entrada izquierda
s/n	Z275061	Guia lavado anterior (Dcha.-Izda.)		-	-	1	1	-	1				Entrada derecha
	Q012042	Tornillo exagonal M-6x15		2	2	2	2	2	2				
	Q262040	Arandela muelle A-6		2	2	2	2	2	2				
	Z310341	Arandela rectangular		2	2	2	2	2	2				
	Q162040	Tuerca exagonal M-6		2	2	2	2	2	2				
	Q232040	Arandela plana A-6		4	4	4	4	4	4				
	Q262030	Arandela muelle A-5		4	4	4	4	4	4				
	Q212031	Tuerca sombrerete M-5		4	4	4	4	4	4				
34	Z271211	'U'' soporte pulsadores		4	4	4	4	4	4				
	Q232040	Arandela plana A-6		8	8	8	8	8	8				
	Q262030	Arandela muelle A-5		8	8	8	8	8	8				

MOD.	LAVAVAJILLAS ARRASTRE COMPACTO	ZONA	TUNEL DE LAVADO Y ACLARADO	PLANO	C-1601

ITEM	CODIGO	DENOMINACION	TEXTO	Fl y ECO -160 IZDA.	Fl y ECO -200 IZDA.	Fl y ECO -160 DCHA.	Fl y ECO -200 DCHA.	Fl -200 W IZDA.	Fl -200 W DCHA.				NOTAS
	Q212031	Tuerca sombrerete M-5		8	8	8	8	8	8				
35	Z271204	Muelle torsion derecho		1	1	-	-	1	-				Entrada izquierda
s/n	Z271203	Muelle torsion izquierdo		-	-	1	1	-	1				Entrada derecha
36	Z271205	Pulsador aclarado (Izda.-Dcha.)		1	1	-	-	1	-				Entrada izquierda
s/n	Z271222	Pulsador aclarado (Dcha.-Izda.)		-	-	1	1	-	1				Entrada derecha
37	Z271201	Soporte pulsador		4	4	4	4	4	4				
	Q232040	Arandela plana A-6		8	8	8	8	8	8				
	Q262030	Arandela muelle A-5		8	8	8	8	8	8				
	Q212031	Tuerca sombrerete M-5		8	8	8	8	8	8				
38	Z100522	Interruptor magnetico (aclarado)		1	1	1	1	1	1				
	Q242020	Arandela abanico A-4		2	2	2	2	2	2				
	Q162020	Tuerca exagonal M-4		2	2	2	2	2	2				
39	Z271243	Pulsador de lavado (Izda.-Dcha.)		-	-	-	-	1	-				Entrada izquierda
s/n	Z271244	Pulsador de lavado (Dcha.-Izda.)		-	-	-	-	-	1				Entrada derecha
40	Z271203	Muelle torsion izquierdo		1	1	1	1	2	-				
41	Z271237	Pulsador de lavado (Izda.-Dcha.)		1	1	-	-	-	-				Entrada izquierda
s/n	Z271240	Pulsador de lavado (Dcha.-Izda.)		-	-	1	1	-	-				Entrada derecha
42	Z271204	Muelle torsion derecho		1	1	1	1	-	2				
43	Z100522	Interruptor magnetico (lavado)		1	1	1	1	1	1				
	Q242020	Arandela abanico A-4		2	2	2	2	2	2				
	Q162020	Tuerca exagonal M-4		2	2	2	2	2	2				
44	Z271207	Iman pulsador		2	2	2	2	2	2				
	Q072033	Tornillo g.s. M-5x20		2	2	2	2	2	2				
	Q232030	Arandela plana A-5		2	2	2	2	2	2				
	Q212031	Tuerca sombrerete M-5		2	2	2	2	2	2				
45	Z271206	Soporte iman		2	2	2	2	2	2				
	Q162040	Tuerca exagonal M-6		4	4	4	4	4	4				
46	Z271213	Escuadra soporte pulsador		1	1	1	1	-	-				
	Q152004	Tornillo aplastado M-5x13		2	2	2	2	-	-				

MOD.	LAVAVAJILLAS ARRASTRE COMPACTO	ZONA	TUNEL DE LAVADO Y ACLARADO	PLANO	C-1601

ITEM	CODIGO	DENOMINACION	TEXTO	FI y ECO -160 IZDA.	FI y ECO -200 IZDA.	FI y ECO -160 DCHA.	FI y ECO -200 DCHA.	FI -200 W IZDA.	FI -200 W DCHA.				NOTAS
	Q232040	Arandela plana A-6		2	2	2	2	-	-				
	Q262030	Arandela muelle A-5		2	2	2	2	-	-				
	Q212031	Tuerca sombrerete M-5		2	2	2	2	-	-				
47	Z275075	Deslizamiento guias		4	4	4	4	4	4				
	Q232040	Arandela plana A-6		8	8	8	8	8	8				
	Q222012	Tuerca autoblocante M-6		8	8	8	8	8	8				
48	Z275034	Guia lavado posterior		1	1	1	1	1	1				
	Q012042	Tornillo exagonal M-6x15		2	2	2	2	2	2				
	Q262040	Arandela muelle A-6		2	2	2	2	2	2				
	Z310341	Arandela rectangular		2	2	2	2	2	2				
	Q162040	Tuerca exagonal M-6		2	2	2	2	2	2				
	Q232040	Arandela plana A-6		4	4	4	4	4	4				
	Q262030	Arandela muelle A-5		4	4	4	4	4	4				
	Q212031	Tuerca sombrerete M-5		4	4	4	4	4	4				
49	Z276429	Cortina interior completa		2	2	2	2	1	1				
49	Z276419	Cortina exterior completa		-	-	-	-	2	2				
50	Q212031	Tuerca sombrerete M-5		4	4	4	4	4	4				
51	Q262030	Arandela muelle A-5		4	4	4	4	4	4				
52	Q232040	Arandela plana A-6		4	4	4	4	4	4				
53	Z270326	Sujecion cortina		4	4	4	4	4	4				

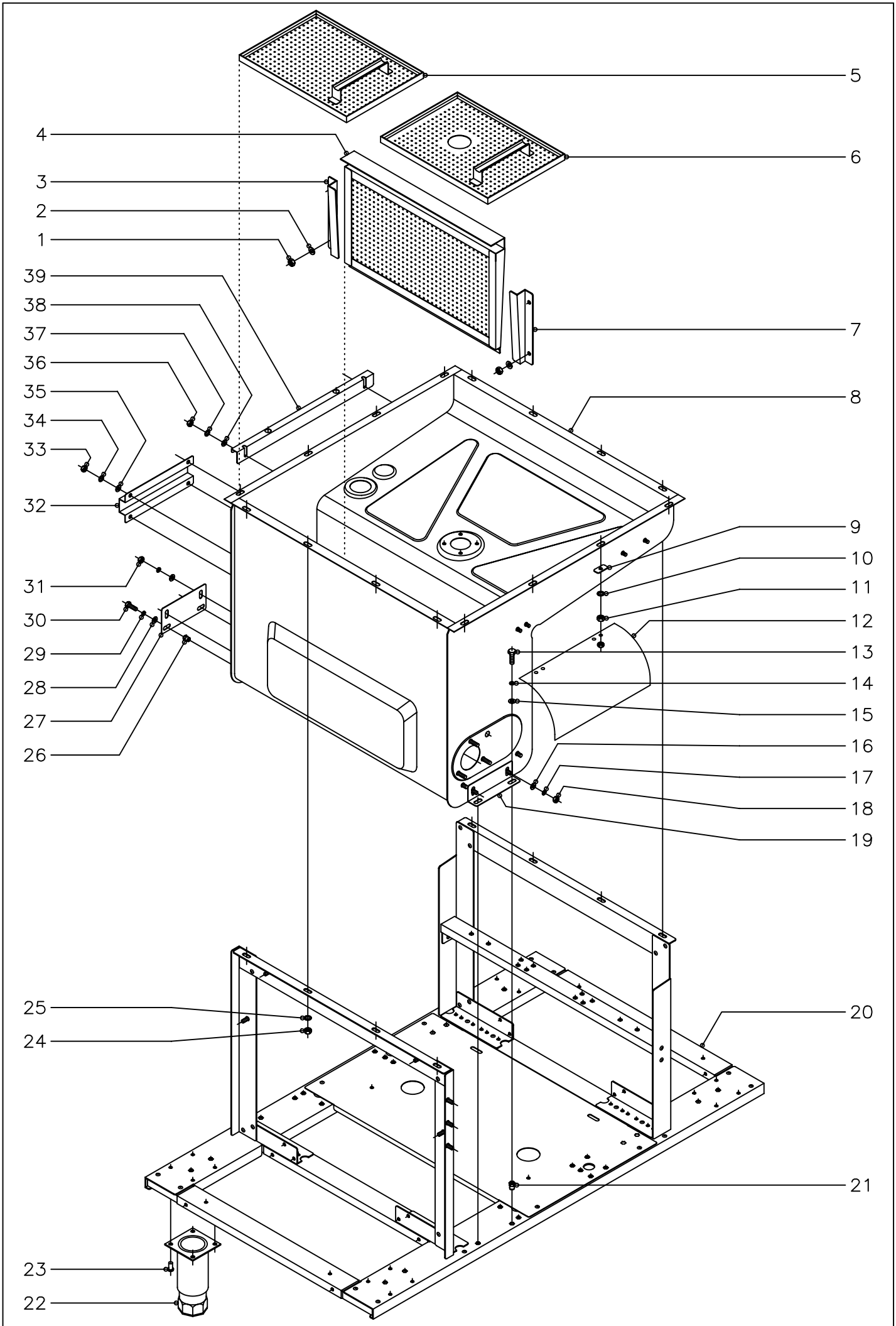

N plano	Firma	Fecha	Aparato	Lamina	
C−1602		12−2004	LAVAVAJILLAS ARRASTRE COMPACTO ARMAZON Y CUBA	2	Fagor Industrial S.Coop. Oñate

MOD.	LAVAVAJILLAS ARRASTRE COMPACTO	ZONA	ARMAZON Y CUBA	PLANO	C-1602

ITEM	CODIGO	DENOMINACION	TEXTO	FI y ECO -160	FI y ECO -200	FI -200 W							NOTAS
1	Q162040	Tuerca exagonal M-6		4	4	4							
2	Q262040	Arandela muelle A-6		4	4	4							
3	Z710310	Guia filtro izquierda		1	1	1							
4	Z710907	Filtro de aspiracion		1	1	1							
5	Z270803	Bandeja-filtro posterior		1	1	1							
6	Z270801	Bandeja-filtro anterior		1	1	1							
7	Z710309	Guia filtro derecha		1	1	1							
8	Z270320	Cuba		1	1	1							
9	Z310341	Arandela rectangular		12	12	12							
10	Q262040	Arandela muelle A-6		12	12	12							
11	Q162040	Tuerca exagonal M-6		12	12	12							
12	Z313041	Cubierta componentes		2	2	2							
	Q162040	Tuerca exagonal M-6		4	4	4							
13	Q012042	Tornillo exagonal M-6x15		2	2	2							
14	Q262040	Arandela muelle A-6		2	2	2							
15	Q232040	Arandela plana A-6		2	2	2							
16	Q232040	Arandela plana A-6		2	2	2							
17	Q262040	Arandela muelle A-6		2	2	2							
18	Q162040	Tuerca exagonal M-6		2	2	2							
19	Z270324	Amarre cuba anterior		1	1	1							
20	Z270101	Armazon montado		1	1	-							
20	Z270123	Armazon montado		-	-	1							
21	Q221343	Remache exagonal M-6		2	2	2							
22	X260151	Pata regulable		4	4	4							
23	Q411304	Remache avibulb Ø 4,8		16	16	16							
24	Q162040	Tuerca exagonal M-6		4	4	4							
25	Q262040	Arandela muelle A-6		4	4	4							
26	Q221343	Remache exagonal M-6		2	2	2							
27	Z270325	Amarre cuba posterior		1	1	1							

MOD.	LAVAVAJILLAS ARRASTRE COMPACTO	ZONA	ARMAZON Y CUBA	PLANO	C-1602

ITEM	CODIGO	DENOMINACION	TEXTO	FI y ECO -160	FI y ECO -200	FI -200 W							NOTAS
28	Q232040	Arandela plana A-6		4	4	4							
29	Q262040	Arandela muelle A-6		4	4	4							
30	Q012042	Tornillo exagonal M-6x15		2	2	2							
31	Q162040	Tuerca exagonal M-6		2	2	2							
32	Z281111	Protector mangueras de agua		1	1	1							
33	Q162030	Tuerca exagonal M-6		4	4	4							
34	Q262030	Arandela muelle A-5		4	4	4							
35	Q232040	Arandela plana A-6		4	4	4							
36	Q162030	Tuerca exagonal M-6		2	2	2							
37	Q262040	Arandela muelle A-6		2	2	2							
38	Q232040	Arandela plana A-6		2	2	2							
39	Z272907	Soporte panel posterior		1	1	1							

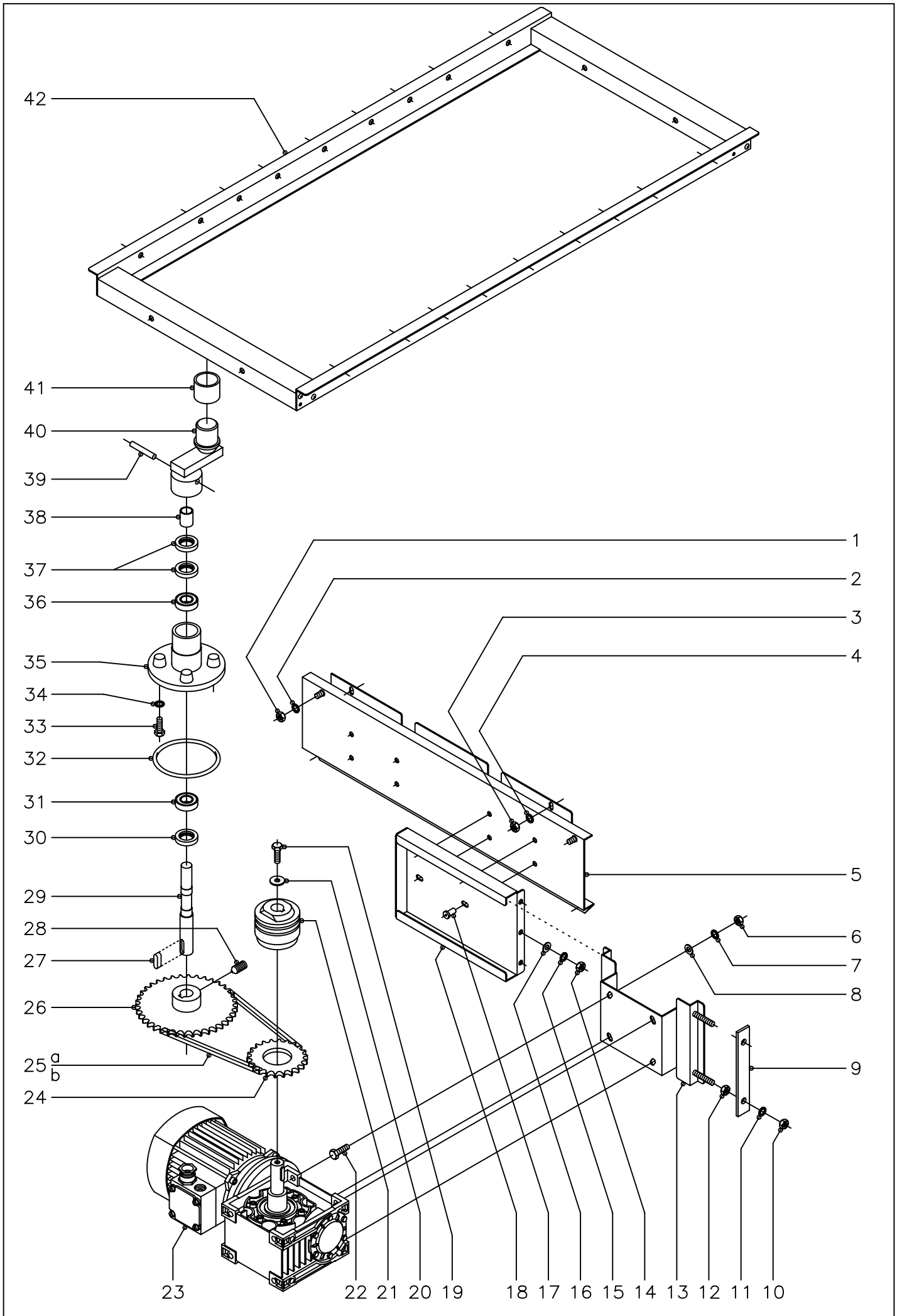

N plano	Firma	Fecha	Aparato	Lamina	
C−1603		12−2004	LAVAVAJILLAS ARRASTRE COMPACTO SISTEMA DE ARRASTRE	3	Fagor Industrial S.Coop. Oñate FAGOR

MOD.	LAVAVAJILLAS ARRASTRE COMPACTO	ZONA	SISTEMA DE ARRASTRE	PLANO	C-1603

ITEM	CODIGO	DENOMINACION	TEXTO	FI y ECO -160	FI y ECO -200	FI -200 W							NOTAS
1	Q162040	Tuerca exagonal M-6		2	2	2							
2	Q262040	Arandela muelle A-6		2	2	2							
3	Q162040	Tuerca exagonal M-6		4	4	4							
4	Q262040	Arandela muelle A-6		4	4	4							
5	Z270113	Soporte transversal		1	1	1							
6	Q162050	Tuerca exagonal M-8		4	4	4							
7	Q262050	Arandela muelle A-8		4	4	4							
8	Q232050	Arandela plana A-8		4	4	4							
9	Z275006	Tensor		1	1	1							
10	Q162050	Tuerca exagonal M-8		2	2	2							
11	Q262050	Arandela muelle A-8		2	2	2							
12	Q162050	Tuerca exagonal M-8		2	2	2							
13	Z275002	Soporte motorreductor		1	1	1							
14	Q162040	Tuerca exagonal M-6		3	3	3							
15	Q262040	Arandela muelle A-6		3	3	3							
16	Q232040	Arandela plana A-6		3	3	3							
17	Q411304	Remache avibulb Ø 4,8		4	4	4							
18	Z275005	Guia motorreductor		1	1	1							
19	Q012053	Tornillo exagonal M-8x20		1	1	1							
20	Z105010	Arandela plana Ø38xØ10x3		1	1	1							
21	Z105008	Limitador de par LS-70		1	1	1							
22	Q012053	Tornillo exagonal M-8x20		4	4	4							
23	Z275074	Motorreductor de arrastre		1	-	-	(220-240//250-280V.) (380-420//440-480V.) 50/60Hz.1 velocidad						
23	Z295004	Motorreductor de arrastre		-	1	1	(220-240//250-280V.) (380-420//440-480V.) 50/60Hz.2 velocidad.						
24	Z105009	Corona Z=22		1	1	-							
24	Z104104	Corona Z=21		-	-	1							
25a	Z275008	Cadena Iris 12,7x7,95x730		1	1	1							
25b	Z105012	Enganche cadena		1	1	1							
26	Z275007	Piñon Z=26		1	-	1							

MOD.	LAVAVAJILLAS ARRASTRE COMPACTO	ZONA	SISTEMA DE ARRASTRE	PLANO	C-1603

ITEM	CODIGO	DENOMINACION	TEXTO	FI y ECO -160	FI y ECO -200	FI -200 W							NOTAS
26	Z105013	Piñon Z=35		-	1	-							
27	Z105014	Chaveta eje		1	1	1							
28	Z105051	Varilla roscada M-8x16		1	1	1							
29	Z275011	Eje		1	1	1							
30	Z105016	Reten radial Ø35xØ20x7		1	1	1							
31	Z105017	Rodamiento 6003 - 2RS		1	1	1							
32	Q307045	Junta torica Ø105,28xØ94,62		1	1	1							
33	Q012053	Tornillo exagonal M-8x20		4	4	4							
34	Q262050	Arandela muelle A-8		4	4	4							
35	Z275021	Soporte rodamientos		1	1	1							
36	Z105017	Rodamiento 6003 - 2RS		1	1	1							
37	Z105016	Reten radial Ø35xØ20x7		2	2	2							
38	Z105055	Casquillo distanciador		1	1	1							
39	Q362000	Pasador inox. Ø6,3x50		1	1	1							
40	Z275022	Placa union (escentrica)		1	1	1							
41	Z105027	Casquillo		1	1	1							
42	Z275051	Soporte uñas lavado y aclarado		1	1	1							

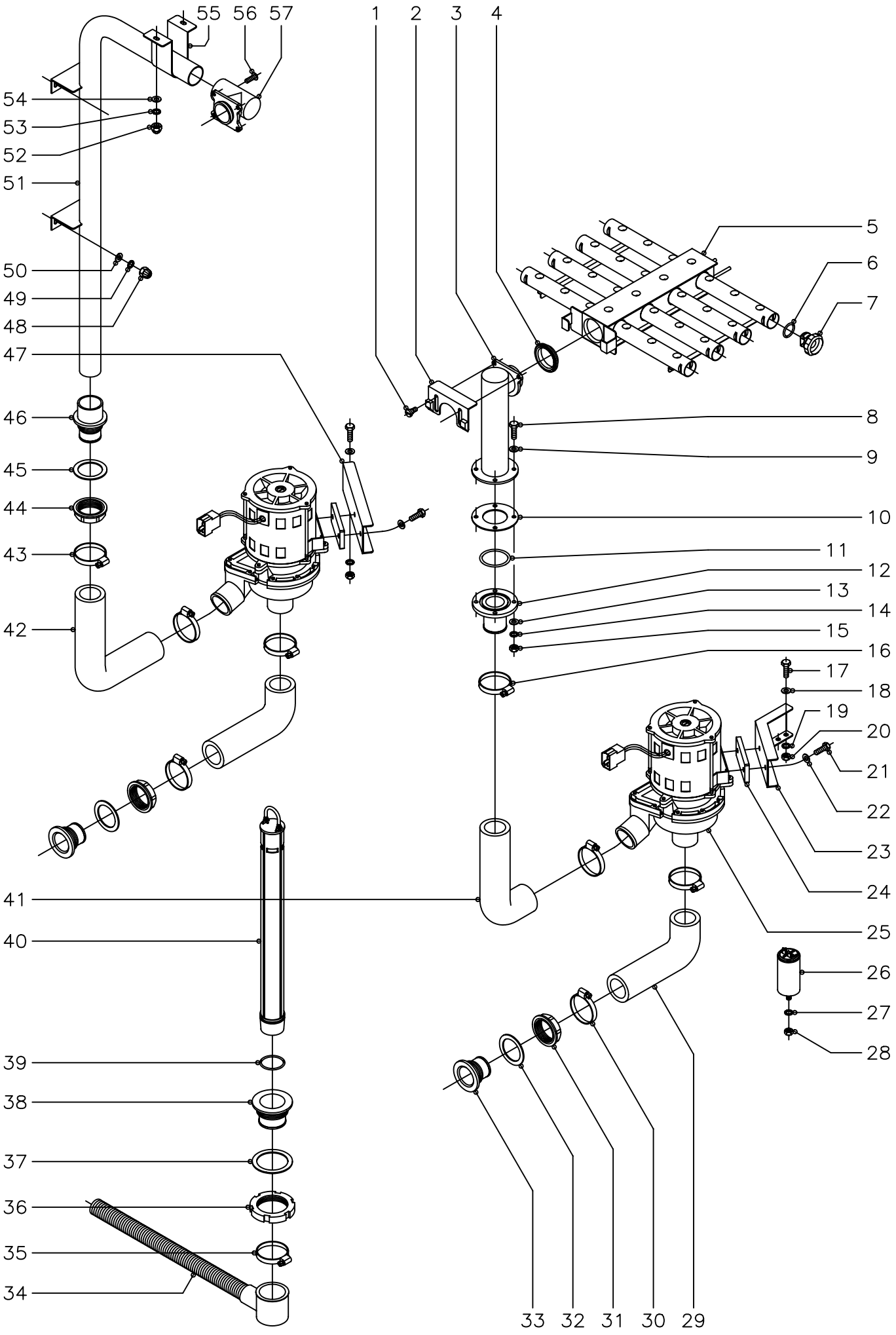

N plano	Firma	Fecha	Aparato	Lamina	
C–1604		12–2004	LAVAVAJILLAS ARRASTRE COMPACTO SISTEMA DE LAVADO	4	Fagor Industrial S.Coop. FAGOR Oñate

MOD.	LAVAVAJILLAS ARRASTRE COMPACTO	ZONA	SISTEMA DE LAVADO	PLANO	C-1604

ITEM	CODIGO	DENOMINACION	TEXTO	FI y ECO -160	FI y ECO -200	FI -200 W							NOTAS
1	Q152047	Tornillo cilindrico c/cuello M-5		4	4	4							
2	Z270722	Amarre distribuidor		2	2	2							
3	Z270711	Soporte distribuidor inferior		1	1	1							
4	Z270731	Junta de estanqueidad		2	2	2							
5	Z270714	Distribuidor de agua		2	2	2							
6	Q307062	Junta torica Ø23,47xØ28,71xØ2,62		16	16	16							
7	Z270721	Tapon cierre distribuidor		16	16	16							
8	Q012044	Tornillo exagonal M-6x25		4	4	4							
9	Q306050	Arandela fibra Ø12xØ6x1,5		4	4	4							
10	Z710714	Junta de goma Ø83xØ44x2		1	1	1							
11	Q307057	Junta torica Ø54,28xØ47,22xØ3,53		1	1	1							
12	Z270701	Pasamuros inferior		1	1	1							
13	Q232040	Arandela plana A-6		4	4	4							
14	Q262040	Arandela muelle A-6		4	4	4							
15	Q162040	Tuerca exagonal M-6		4	4	4							
16	Q881307	Abrazadera 40 - 60		2	2	2							
17	Q012042	Tornillo exagonal M-6x15		4	4	4							
18	Q232040	Arandela plana A-6		4	4	4							
19	Q262040	Arandela muelle A-6		4	4	4							
20	Q162040	Tuerca exagonal M-6		4	4	4							
21	Q012042	Tornillo exagonal M-6x15		4	4	4							
22	Q232040	Arandela plana A-6		4	4	4							
23	Z711001	Soporte motobomba anterior		1	1	1							
24	Z201003	Base motobomba lavado		2	2	2							
25	Z201011	Bomba de lavado (50 Hz.)		2	2	-							
25	Z203511	Bomba de lavado (60 Hz.)		-	-	2							
26	V321300	Condensador 10 M.F.		2	2	2							
27	Q262050	Arandela muelle A-8		2	2	2							
28	Q162050	Tuerca exagonal M-8		2	2	2							

MOD.	LAVAVAJILLAS ARRASTRE COMPACTO	ZONA	SISTEMA DE LAVADO	PLANO	C-1604

ITEM	CODIGO	DENOMINACION	TEXTO	FI y ECO -160	FI y ECO -200	FI -200 W							NOTAS
29	Z710904	Conducto aspiracion		2	2	2							
30	Q881307	Abrazadera 40 - 60		4	4	4							
31	Z710708	Tuerca pasamuros		2	2	2							
32	Q307058	Arandela junta Ø60xØ44x2		2	2	2							
33	Z710903	Pasamuros aspiracion		2	2	2							
34	Z200910	Manguera desagüe		1	1	1							
35	Q881307	Abrazadera 40 - 60		1	1	1							
36	Q220001	Tuerca ranurada M-56x2,5		1	1	1							
37	Q307059	Arandela junta Ø72xØ56x2		1	1	1							
38	Z710902	Pasamuros desagüe		1	1	1							
39	Q307051	Junta torica Ø41,41xØ36,17xØ2,62		1	1	1							
40	Z270901	Aliviadero de nivel		1	1	1							
41	Z710905	Conducto impulsion anterior		1	1	1							
42	Z710906	Conducto impulsion posterior		1	1	1							
43	Q881307	Abrazadera 40 - 60		2	2	2							
44	Z710708	Tuerca pasamuros		1	1	1							
45	Q307058	Arandela junta Ø60xØ44x2		1	1	1							
46	Z330751	Pasamuros impulsion		1	1	1							Junta Q-307065
47	Z711002	Soporte motobomba posterior		1	1	1							
48	Q212031	Tuerca sombrerete M-5		4	4	4							
49	Q262030	Arandela muelle A-5		4	4	4							
50	Q232040	Arandela plana A-6		4	4	4							
51	Z270703	Arbol de lavado		1	1	1							
52	Q212031	Tuerca sombrerete M-5		2	2	2							
53	Q262030	Arandela muelle A-5		2	2	2							
54	Q232040	Arandela plana A-6		2	2	2							
55	Z270706	Sujecion arbol lavado		1	1	1							
56	Q152004	Tornillo aplastado M-5x13		1	1	1							
57	Z270712	Soporte distribuidor superior		1	1	1							

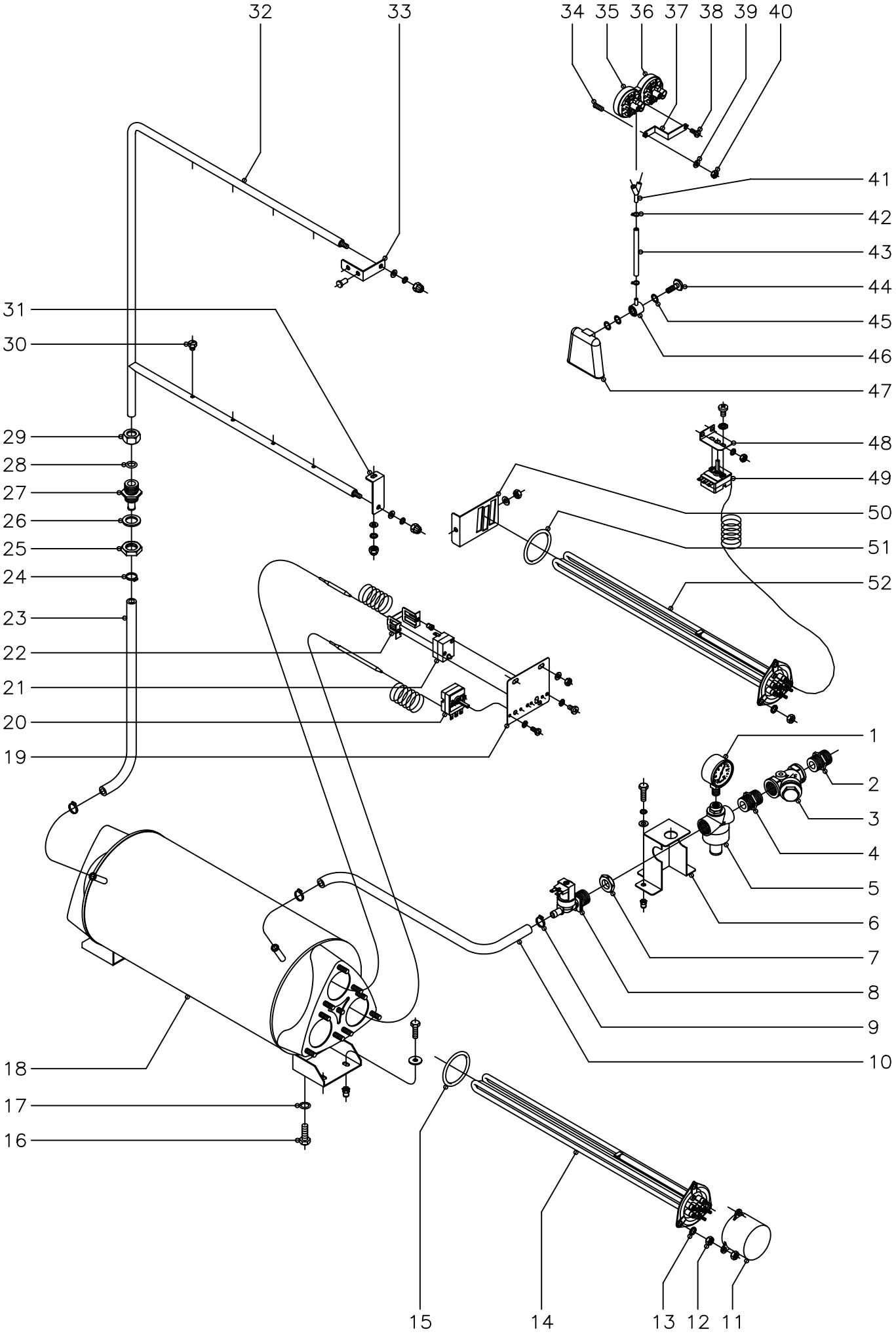

N plano	Firma	Fecha	Aparato	Lamina	
C–1605		12–2004	LAVAVAJILLAS ARRASTRE COMPACTO SISTEMA DE ACLARADO (FI)	5	Fagor Industrial S.Coop. Oñate

MOD.	LAVAVAJILLAS ARRASTRE COMPACTO	ZONA	SISTEMA DE ACLARADO (FI)	PLANO	C-1605

ITEM	CODIGO	DENOMINACION	TEXTO	FI -160	FI -200	FI -200 W							NOTAS
1	Z102316	Manometro		1	1	-							
2	Z102301	Manguito 3/4"		1	1	-							
3	Z102308	Filtro 3/4"		1	1	-							
4	Z102301	Manguito 3/4"		1	1	-							
5	Z102307	Reductor de presion		1	1	-							
6	Z271120	Soporte conduccion		1	1	-							
	Q012042	Tornillo exagonal M-6x15		3	3	-							
	Q262040	Arandela muelle A-6		3	3	-							
	Q232040	Arandela plana A-6		3	3	-							
	Q221343	Remache exagonal M-6		3	3	-							
7	Q221324	Tuerca exagonal 3/4"		1	1	-							
8	Z701135	Electrovalvula simple		1	1	-							
9	Q881302	Abrazadera 12 - 20		2	2	-							
10	3676900	Tubo goma Ø 17xØ 10x800		1	1	-							
11	Z101723	Caperuza resistencias		3	3	3							
12	Q163140	Tuerca exagonal M-6		18	18	18							
13	Q262040	Arandela muelle A-6		9	9	9							
14	Z121741	Resistencia 9600 W., 230 V.		3	3	-							
14	Z129502	Resistencia 12000 W., 230 V.		-	-	3							
15	Q307044	Junta torica Ø67,18xØ56,52xØ5,30		3	3	3							
16	Q012063	Tornillo exagonal M-10x20		1	1	1							Tapon desagüe
17	Q307048	Junta torica Ø16,18xØ9,12xØ3,53		1	1	1							Tapon desagüe
18	Z311701	Cuerpo calderin		1	1	1							
	Q012042	Tornillo exagonal M-6x15		4	4	4							
	Q301304	Arandela plana Ø23xØ6,5x2		4	4	4							
	Q221343	Remache exagonal M-6		4	4	4							
19	Z273037	Soporte termostatos		1	1	1							
	Q232040	Arandela plana A-6		2	2	2							
	Q162040	Tuerca exagonal M-6		2	2	2							

MOD.	LAVAVAJILLAS ARRASTRE COMPACTO	ZONA	SISTEMA DE ACLARADO (FI)	PLANO	C-1605

ITEM	CODIGO	DENOMINACION	TEXTO	FI -160	FI -200	FI -200 W							NOTAS
20	Z203014	Termostato		1	1	1							
	Q242020	Arandela abanico A-4		2	2	2							
	Q152024	Tornillo avellanado M-4x8		2	2	2							
21	Z213014	Termostato limitador calderin		1	1	1							
22	Z203060	Amarre limitador		1	1	1							
	Q152024	Tornillo avellanado M-4x8		2	2	2							
	Q242020	Arandela abanico A-4		2	2	2							
	Q221341	Remache exagonal M-4		2	2	2							
23	3676900	Tubo de goma Ø17xØ10x400		1	1	1						Para entrada izquierda	
23	3676900	Tubo de goma Ø17xØ10x1000		1	1	1						Para entrada derecha	
24	Q881302	Abrazadera 12 - 20		2	2	2							
25	Q223023	Tuerca exagonal 5/8"		1	1	1							
26	Q307032	Arandela junta Ø32xØ21x3		1	1	1							
27	Z271901	Pasamuros aclarado		1	1	1							
28	Q307063	Junta torica Ø19,35xØ12,29xØ3,53		1	1	1							
29	Q223108	Tuerca amarre M-24x2,5		1	1	1							
30	Z211903	Tobera de aclarado		8	8	8							
31	Z271912	Amarre inferior aclarado		1	1	1							
	Q232040	Arandela plana A-6		1	1	1							
	Q262030	Arandela muelle A-5		1	1	1							
	Q212031	Tuerca sombrerete M-5		1	1	1							
32	Z271902	Arbol de aclarado		1	1	1							
	Q232040	Arandela plana A-6		2	2	2							
	Q262030	Arandela muelle A-5		2	2	2							
	Q212031	Tuerca sombrerete M-5		2	2	2							
33	Z271911	Soporte superior aclarado		1	1	1							
	Q412004	Remache monobolt Ø4,8		2	2	2							
34	-	Perno soldado a maquina M-6		1	1	1							
35	Z103074	Presostato simple nivel bajo		1	1	1							

MOD.	LAVAVAJILLAS ARRASTRE COMPACTO	ZONA	SISTEMA DE ACLARADO (FI)	PLANO	C-1605

ITEM	CODIGO	DENOMINACION	TEXTO	FI -160	FI -200	FI -200 W							NOTAS
36	Z273006	Presostato simple nivel alto		1	1	1							
37	Z602923	Soporte presostato		1	1	1							
38	Q082032	Tornillo alomado BZ-3,5x9,5		1	1	1							
39	Q232040	Arandela plana A-6		1	1	1							
40	Q162040	Tuerca exagonal M-6		1	1	1							
41	Z103077	Racord en " Y "		1	1	1							
42	P102154	Brida elastica p/tubo		2	2	2							
43	3702400	Tubo de goma Ø8xØ4x250		1	1	1							
44	Z203013	Tornillo presostato		1	1	1							
45	Q307003	Junta torica Ø16,01xØ10,77xØ2,62		3	3	3							
46	Z203012	Empalme presostato		1	1	1							
47	Z203011	Camara presostato		1	1	1							
48	Z850111	Soporte termostato		1	1	1							Tanque de lavado
	Q232040	Arandela plana A-6		2	2	2							Tanque de lavado
	Q162040	Tuerca exagonal M-6		2	2	2							Tanque de lavado
49	Z203014	Termostato		1	1	1							Tanque de lavado
	Q242020	Arandela abanico A-4		2	2	2							Tanque de lavado
	Q152024	Tornillo avellanado M-4x8		2	2	2							Tanque de lavado
50	Z273602	Sujecion resistencia tanque		1	1	1							Tanque de lavado
	Q232040	Arandela plana A-6		1	1	1							Tanque de lavado
	Q162040	Tuerca exagonal M-6		1	1	1							Tanque de lavado
51	Q307044	Junta torica Ø67,18xØ56,52xØ5,30		1	1	1							Tanque de lavado
52	Z121741	Resistencia 9600 W., 230 V.		1	1	-							Tanque de lavado
52	Z129502	Resistencia 12000 W., 230 V.		-	-	1							Tanque de lavado
	Q262040	Arandela muelle A-6		3	3	3							Tanque de lavado
	Q163140	Tuerca exagonal M-6		3	3	3							Tanque de lavado

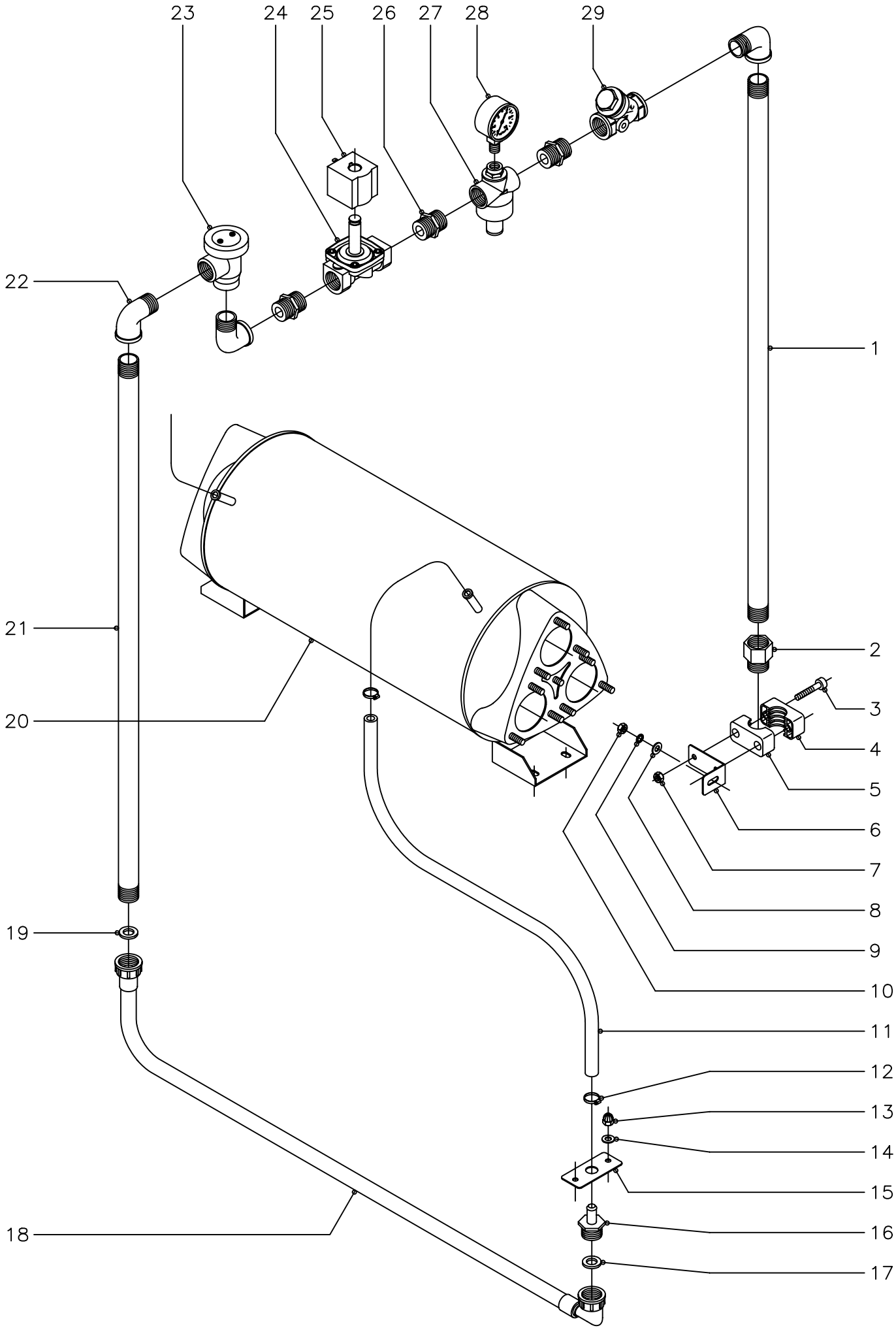

N plano	Firma	Fecha	Aparato	Lamina	
C−1606		12−2004	LAVAVAJILLAS ARRASTRE COMPACTO ENTRADA DE AGUA (W)	6	Fagor Industrial S.Coop. Oñate

MOD.	LAVAVAJILLAS ARRASTRE COMPACTO	ZONA	ENTRADA DE AGUA (W)	PLANO	C-1606

ITEM	CODIGO	DENOMINACION	TEXTO	FI -200 W									NOTAS
1	Z271121	Conduccion antirretorno		1									
2	T125033	Adaptador rosca 3/4" - 3/4 NPT		1									
3	Q052046	Tornillo allem M-6x40		8									
4	Z718413	Brida ada 3/4"		4									
5	Z718413	Brida ada 3/4"		4									
6	Z271122	Soporte antirretorno		4									
7	Q222012	Tuerca autoblocante M-6		8									
8	Q302022	Arandela plana Ø 16xØ 6x1,2		4									
9	Q262040	Arandela muelle A-6		4									
10	Q162040	Tuerca exagonal M-6		4									
11	3676900	Tubo de goma Ø17xØ10x650		1									
12	Q881302	Abrazadera 12 - 20		2									
13	Q212040	Tuerca sombrerete M-6		2									
14	Q302022	Arandela plana Ø 16xØ 6x1,2		2									
15	Z271123	Soporte empalme 3/4"		1									
16	Z102309	Empalme 3/4"		1									
17	Q307031	Arandela junta entrada de agua		1									
18	Z602121	Manguera entrada de agua		1									
19	Q307031	Arandela junta entrada de agua		1									
20	Z311701	Cuerpo calderin		1									
21	Z271121	Conduccion antirretorno		1									
22	Z718421	Codo M-H 3/4"		3									
23	Z718418	Valvula antirretorno		1									
24	Z718422	Electrovalvula entrada de agua		1									
25	Z718428	Bobina p/electrovalv.(con conector)		1									
26	Z102301	Manguito doble 3/4"		3									
27	Z102307	Reductor de presion		1									
28	Z271125	Manometro NSF		1									
29	Z102308	Filtro 3/4"		1									

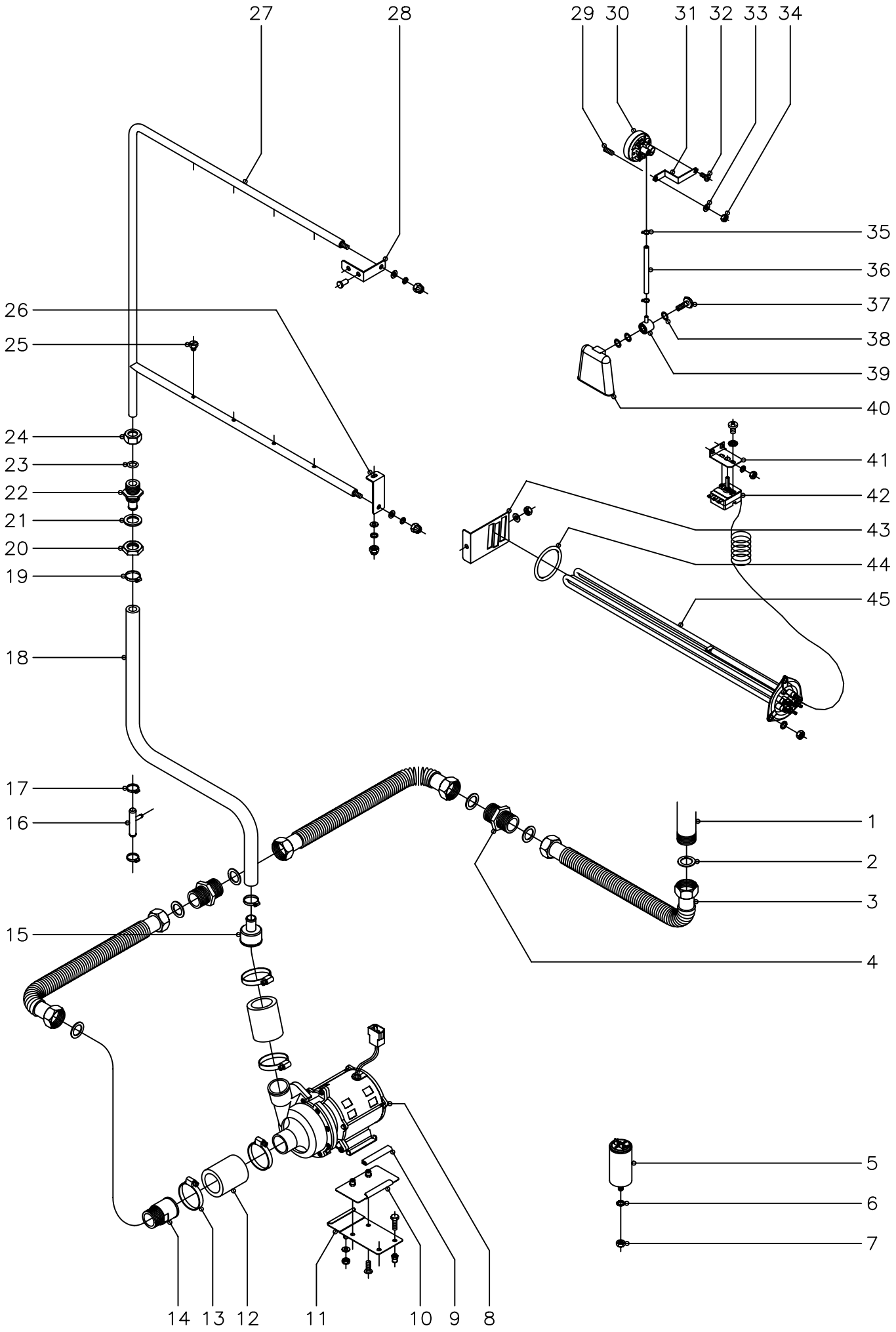

N plano	Firma	Fecha	Aparato	Lamina	
C−1607		12−2004	LAVAVAJILLAS ARRASTRE COMPACTO SISTEMA DE ACLARADO (ECO)	7	Fagor Industrial S.Coop. Oñate

MOD.	LAVAVAJILLAS ARRASTRE COMPACTO	ZONA	SISTEMA DE ACLARADO (ECO)	PLANO	C-1607

ITEM	CODIGO	DENOMINACION	TEXTO	ECO -160	ECO -200								NOTAS
1	-	Generador agua caliente GA-40		1	1								
2	Q306038	Arandela junta Ø31xØ21x1,5		6	6								
3	Z951101	Tuberia flexible L=1000		3	3								
4	Z162306	Manguito doble 1''		2	2								
5	V817100	Condensador 6 M.F.		1	1								
6	Q242050	Arandela abanico A-8		1	1								
7	Q162050	Tuerca exagonal M-8		1	1								
8	Z401001	Bomba de aclarado 230 V.		1	1								
9	3701700	Perfil goma negra en "U" L=70		2	2								
10	Z162313	Amarre motobomba		1	1								
	Q152004	Tornillo aplastado M-5x13		2	2								
11	Z162315	Soporte motobomba		1	1								
	Q232040	Arandela plana A-6		1	1								
	Q162040	Tuerca exagonal M-6		1	1								
	Q012042	Tornillo exagonal M-6x15		2	2								
	Q221343	Remache exagonal M-6		2	2								
12	Z162301	Conducto aspiracion - impulsion		2	2								
13	Q881307	Abrazadera 40 - 60		4	4								
14	Z701102	Manguito		1	1								
15	Z162312	Reduccion		1	1								
16	Z601157	Toma presion		1	1								
17	Q881336	Abrazadera 16 - 27		2	2								
18	3715300	Tubo de goma Ø24xØ14x800		1	1								
19	Q881336	Abrazadera 16 - 27		2	2								
20	Q223023	Tuerca exagonal 5/8"		1	1								
21	Q307032	Arandela junta Ø32xØ21x3		1	1								
22	Z281901	Pasamuros aclarado		1	1								
23	Q307063	Junta torica Ø19,35xØ12,29xØ3,53		1	1								
24	Q223108	Tuerca amarre M-24x2,5		1	1								

MOD.	LAVAVAJILLAS ARRASTRE COMPACTO	ZONA	SISTEMA DE ACLARADO (ECO)	PLANO	C-1607

ITEM	CODIGO	DENOMINACION	TEXTO	ECO -160	ECO -200								NOTAS
25	Z211903	Tobera aclarado		8	8								
26	Z271912	Amarre inferior aclarado		1	1								
	Q232040	Arandela plana A-6		1	1								
	Q262030	Arandela muelle A-5		1	1								
	Q212031	Tuerca sombrerete M-5		1	1								
27	Z271902	Arbol de aclarado		1	1								
	Q232040	Arandela plana A-6		2	2								
	Q262030	Arandela muelle A-5		2	2								
	Q212031	Tuerca sombrerete M-5		2	2								
28	Z271911	Soporte superior aclarado		1	1								
	Q412004	Remache monobolt Ø4,8		2	2								
29	-	Perno soldado a maquina M-6		1	1								
30	Z273006	Presostato simple nivel alto		1	1								
31	Z602923	Soporte presostato		1	1								
32	Q082032	Tornillo alomado BZ-3,5x9,5		1	1								
33	Q232040	Arandela plana A-6		1	1								
34	Q162040	Tuerca exagonal M-6		1	1								
35	P102154	Brida elastica p/tubo		2	2								
36	3702400	Tubo de goma Ø8xØ4x250		1	1								
37	Z203013	Tornillo presostato		1	1								
38	Q307003	Junta torica Ø16,01xØ10,77xØ2,62		3	3								
39	Z203012	Empalme presostato		1	1								
40	Z203011	Camara presostato		1	1								
41	Z850111	Soporte termostato		1	1								Tanque de lavado
	Q232040	Arandela plana A-6		2	2								Tanque de lavado
	Q162040	Tuerca exagonal M-6		2	2								Tanque de lavado
42	Z203014	Termostato		1	1								Tanque de lavado
	Q242020	Arandela abanico A-4		2	2								Tanque de lavado
	Q152024	Tornillo avellanado M-4x8		2	2								Tanque de lavado

MOD.	LAVAVAJILLAS ARRASTRE COMPACTO	ZONA	SISTEMA DE ACLARADO (ECO)	PLANO	C-1607

ITEM	CODIGO	DENOMINACION	TEXTO	ECO -160	ECO -200								NOTAS
43	Z273602	Sujecion resistencia tanque		1	1								Tanque de lavado
	Q232040	Arandela plana A-6		1	1								Tanque de lavado
	Q162040	Tuerca exagonal M-6		1	1								Tanque de lavado
44	Q307044	Junta torica Ø67,18xØ56,52xØ5,30		1	1								Tanque de lavado
45	Z121741	Resistencia 9600 W., 230 V.		1	1								Tanque de lavado
	Q262040	Arandela muelle A-6		3	3								Tanque de lavado
	Q163140	Tuerca exagonal M-6		3	3								Tanque de lavado

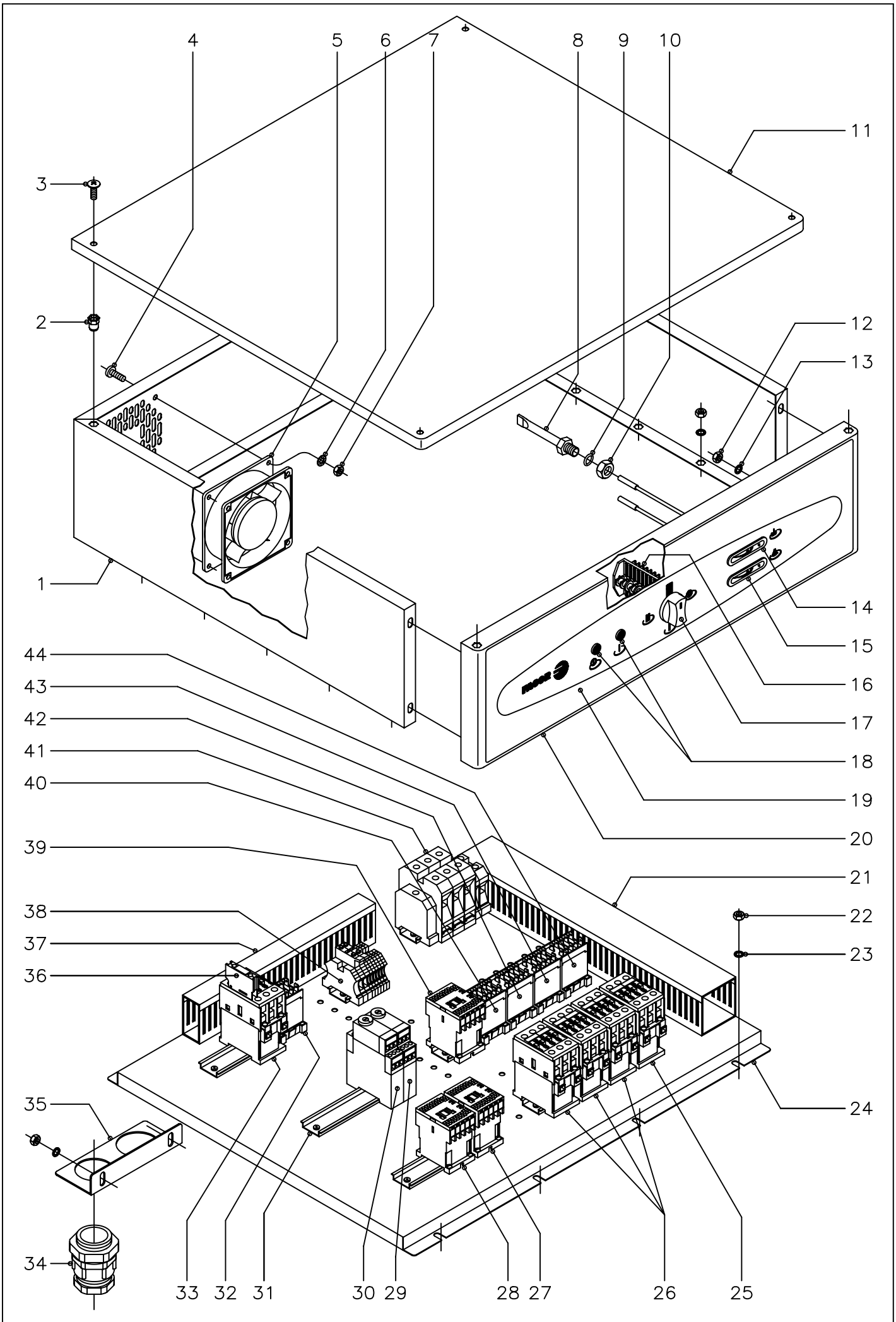

N plano	Firma	Fecha	Aparato	Lamina	
C−1608		12−2004	LAVAVAJILLAS ARRASTRE COMPACTO PARTE ELECTRICA (FAGOR)	8	Fagor Industrial S.Coop. FAGOR Oñate

MOD.	LAVAVAJILLAS ARRASTRE COMPACTO	ZONA	PARTE ELECTRICA	PLANO	C-1608

ITEM	CODIGO	DENOMINACION	TEXTO	FI -160	FI -200	ECO -160	ECO -200						NOTAS
1	Z313043	Cubierta cuadro electrico		1	1	1	1						
	Q262040	Arandela muelle A-6		12	12	12	12						
	Q162040	Tuerca exagonal M-6		12	12	12	12						
2	Q221343	Remache exagonal M-6		4	4	4	4						
3	Q152017	Tornillo amarre M-6x13		4	4	4	4						
4	Q031322	Tornillo alomado M-4x15		4	4	4	4						
5	Z103066	Ventilador 230 V., 50/60 Hz.		1	1	1	1						
6	Q242020	Arandela abanico A-4		4	4	4	4						
7	Q162020	Tuerca exagonal M-4		4	4	4	4						
8	Z263002	Vaina para bulbo en cuba lavado		1	1	1	1						
9	Q307048	Junta torica Ø16,18xØ9,12xØ3,53		1	1	1	1						
10	Q162070	Tuerca exagonal M-12		1	1	1	1						
11	Z313048	Tapa cuadro electrico		1	1	1	1						
12	Q162040	Tuerca exagonal M-6		4	4	4	4						
13	Q262040	Arandela muelle A-6		4	4	4	4						
14	Z263001	Indicador analogico (cuba lavado)		1	1	1	1						
15	Z263001	Indicador analogico (Calderin acl.)		1	1	-	-						
16	Z273005	Conmutador de funciones		1	1	1	1						
	Z602906	Casquillo distanciador		2	2	2	2						
	Q041324	Tornillo avellanado M-4x25		2	2	2	2						
17	R663062	Boton de mando completo		1	1	1	1						
18	R693056	Piloto ambar		2	2	2	2						
19	Z272931	Embellecedor adhesivo FI-160		1	-	-	-						
19	Z312961	Embellecedor adhesivo FI-200		-	1	-	-						
19	Z282911	Embellecedor adhesivo ECO-160		-	-	1	-						
19	Z322902	Embellecedor adhesivo ECO-200		-	-	-	1						
20	Z313045	Frente cuadro electrico		1	1	1	1						
21	3715510	Canaleta unex 60x60x77 L=430		2	2	2	2						
	3715510	Canaleta unex 60x60x77 L=240		2	2	2	2						

MOD.	LAVAVAJILLAS ARRASTRE COMPACTO	ZONA	PARTE ELECTRICA	PLANO	C-1608

ITEM	CODIGO	DENOMINACION	TEXTO	FI -160	FI -200	ECO -160	ECO -200						NOTAS
22	Q162040	Tuerca exagonal M-6		8	8	8	8						
23	Q262040	Arandela muelle A-6		8	8	8	8						
24	Z313042	Soporte cuadro electrico		1	1	1	1						
25	X183011	Contactor (resistencia tanque)		1	1	1	1						
26	X183011	Contactor (resistencias calderin)		3	3	-	-						
27	Z203050	Contactor (extractor o condensador)		1	1	1	1						
28	Z203050	Contactor (secado)		1	1	1	1						
29	Z123022	Temporizador (inicio)		1	1	1	1						
30	Z123022	Temporizador (secado)		1	1	1	1						
31	R693009	Guia contactor L=250		2	2	2	2						
	Z123019	Guia contactor L=175		3	3	3	3						
	R663055	Guia contactor L=120		2	2	2	2						
	Q419005	Remache tubular Ø4x8		14	14	14	14						
32	Z213007	Contactor (puerta)		1	1	1	1						
33	X183011	Contactor (resistencias secado)		1	1	1	1						
34	R033002	Prensaestopas		1	1	1	1						
35	Z312966	Soporte prensaestopas		1	1	1	1						
	Q262040	Arandela muelle A-6		2	2	2	2						
	Q162040	Tuerca exagonal M-6		2	2	2	2						
36	Z103070	Contacto auxiliar		1	1	1	1						
37	3715520	Canaleta unex 60x30x77 L=280		1	1	1	1						
	3715520	Canaleta unex 60x30x77 L=520		1	1	1	1						
	3715520	Canaleta unex 60x30x77 L=150		2	2	2	2						
38	R073005	Bornas portafusibles		2	2	2	2						
	P184011	Cartucho fusible 4 A.		2	2	2	2						
	Z103029	Bornes (detergente y tensoactivo)		6	6	6	6						
	Z263303	Tope final		2	2	2	2						
39	Z743009	Contactor (llenado y aclarado)		1	1	1	1						
40	Z213007	Contactor (bomba lavado)		1	1	1	1						

MOD.	LAVAVAJILLAS ARRASTRE COMPACTO	ZONA	PARTE ELECTRICA	PLANO	C-1608

ITEM	CODIGO	DENOMINACION	TEXTO	FI -160	FI -200	ECO -160	ECO -200						NOTAS
41	R143011	Borne fases 70 gris		3	3	-	-						
	R263003	Borne fases 35 gris		-	-	3	3						
	R673010	Borne neutro 35 azul		1	1	1	1						
	Z103035	Borne tierra 35 Verde - amarillo		1	1	1	1						
	Z683096	Tope final		1	1	1	1						
42	Z683087	Contactor (aclarado)		1	1	1	1						
43	Z213007	Contactor (avance 1)		1	1	1	1						
44	Z213007	Contactor (avance 2)		-	1	-	1						

MOD.	LAVAVAJILLAS ARRASTRE COMPACTO	ZONA	VARIOS	PLANO	C-1608

ITEM	CODIGO	DENOMINACION	TEXTO	FI -160	FI -200	ECO -160	ECO -200						NOTAS
	Z273016	Micro fin de carrera		1	1	1	1						
	Z276111	Folleto de instrucciones FI		1	1	-	-						
	Z286110	Folleto de instrucciones ECO		-	-	1	1						
	Z273018	Esquema electrico adhesivo FI		1	1	-	-						Plano HC-17294
	Z283020	Esquema electrico adhesivo ECO		-	-	1	1						Plano HC-17304
	Z313070	Leyenda esquemas electricos		1	1	1	1						Plano HC-17259
	Z273034	Esquema electrico de montaje		1	1	1	1						Plano HD-16280
	Z273030	Instalacion electrica base		1	1	1	1						
	Z273031	Instalacion electrica calderin		1	1	-	-						
	Z323001	Cableado ECO		-	-	1	1						
	Z283022	Cable tierra motobomba aclarado		-	-	1	1						
	Z273032	Instalacion electrica velocidad II		-	1	-	1						

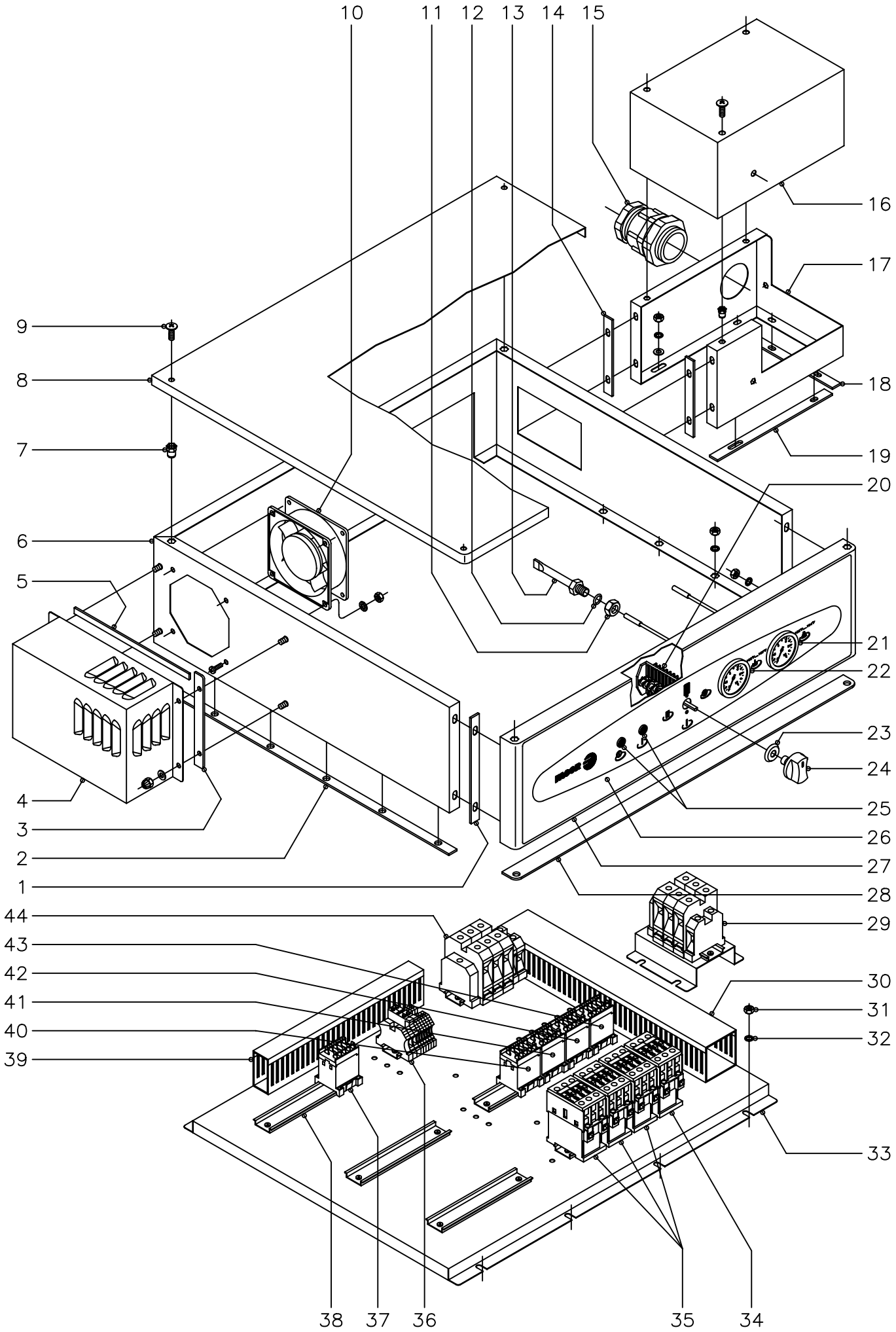

N plano	Firma	Fecha	Aparato	Lamina	
C−1609		12−2004	LAVAVAJILLAS ARRASTRE COMPACTO PARTE ELECTRICA (W)	9	Fagor Industrial S.Coop. Oñate

MOD.	LAVAVAJILLAS ARRASTRE COMPACTO	ZONA	PARTE ELECTRICA	PLANO	C-1609

ITEM	CODIGO	DENOMINACION	TEXTO	FI -200 W									NOTAS
1	Z273049	Junta frontal cuadro electrico		2									
2	Z273047	Junta lateral cuadro electrico		2									
3	Z273051	Junta lateral tapa ventilador		2									
4	Z273045	Tapa ventilador		1									
	Q232040	Arandela plana A-6		4									
	Q212040	Tuerca sombrerete M-6		4									
5	Z273052	Junta superior tapa ventilador		1									
6	Z273041	Cubierta cuadro electrico		1									
	Q262040	Arandela muelle A-6		12									
	Q162040	Tuerca exagonal M-6		12									
7	Q221343	Remache exagonal M-6		4									
8	Z313048	Tapa cuadro electrico		1									
9	Q152017	Tornillo amarre M-6x13		4									
10	Z103066	Ventilador 230 V., 50/60 Hz.		1									
	Q031322	Tornillo alomado M-4x15		4									
	Q242020	Arandela abanico A-4		4									
	Q162020	Tuerca exagonal M-4		4									
11	Q162070	Tuerca exagonal M-12		1									
12	Q307048	Junta torica Ø16,18xØ9,12xØ3,53		1									
13	Z263002	Vaina para bulbo en cuba lavado		1									
14	Z273053	Junta lateral terminal box		2									
15	Z312941	Prensaestopas PG-42		1									
16	Z273043	Tapa terminal box		1									
	Q152017	Tornillo amarre M-6x13		5									
17	Z273042	Terminal box		1									
	Q232040	Arandela plana A-6		10									
	Q262040	Arandela muelle A-6		10									
	Q162040	Tuerca exagonal M-6		10									
18	Z273054	Junta lateral inferior terminal box		1									

MOD.	LAVAVAJILLAS ARRASTRE COMPACTO	ZONA	PARTE ELECTRICA	PLANO	C-1609

ITEM	CODIGO	DENOMINACION	TEXTO	FI -200 W									NOTAS
19	Z273055	Junta frontal inferior terminal box		2									
20	Z273005	Conmutador de funciones		1									
	Z602906	Casquillo distanciador		2									
	Q041324	Tornillo avellanado M-4x25		2									
21	Z273060	Termometro NSF (calderin acl.)		1									
22	Z273060	Termometro NSF (cuba lavado)		1									
23	R663046	Junta conmutador		1									
24	R663062	Boton de mando completo		1									
25	R693056	Piloto ambar		2									
26	Z273061	Embellecedor adhesivo FI-200 W		1									
27	Z273063	Frente cuadro electrico		1									
	Q162040	Tuerca exagonal M-6		4									
	Q262040	Arandela muelle A-6		4									
28	Z273050	Junta frente cuadro electrico		1									
s/n	Z273048	Junta trasera cuadro electrico		1									
29	Z273044	Soporte guia contactor (bornes)		1									
	Q302022	Arandela plana Ø 16xØ 6x1,2		4									
	Q262040	Arandela muelle A-6		4									
	Q162040	Tuerca exagonal M-6		4									
	R663055	Guia contactor (bornes) L=120		1									
	Q419005	Remache tubular Ø4x8		2									
	R143011	Borne fases 70 gris		3									
	Z103035	Borne tierra 35 Verde - amarillo		1									
	Z683096	Tope final		1									
30	3715510	Canaleta unex 60x60x77 L=430		2									
	3715510	Canaleta unex 60x60x77 L=240		2									
31	Q162040	Tuerca exagonal M-6		8									
32	Q262040	Arandela muelle A-6		8									
33	Z313042	Soporte cuadro electrico		1									

MOD.	LAVAVAJILLAS ARRASTRE COMPACTO	ZONA	PARTE ELECTRICA	PLANO	C-1609

ITEM	CODIGO	DENOMINACION	TEXTO	FI -200 W									NOTAS
34	X183011	Contactor (resistencia tanque)		1									
35	X183011	Contactor (resistencias calderin)		3									
36	R073005	Bornas portafusibles		2									
	Z273059	Cartucho fusible 5 A.		2									
	Z103029	Bornes (detergente y tensoactivo)		6									
	Z263303	Tope final		2									
37	Z213007	Contactor (puerta)		1									
38	R693009	Guia contactor L=250		2									
	Z123019	Guia contactor L=175		3									
	R663055	Guia contactor L=120		2									
	Q419005	Remache tubular Ø4x8		14									
39	3715520	Canaleta unex 60x30x77 L=280		1									
	3715520	Canaleta unex 60x30x77 L=520		1									
	3715520	Canaleta unex 60x30x77 L=150		2									
40	Z213007	Contactor (bomba lavado)		1									
41	Z683087	Contactor (aclarado)		1									
42	Z213007	Contactor (avance 1)		1									
43	Z213007	Contactor (avance 2)		1									
44	R143011	Borne fases 70 gris		3									
	R673010	Borne neutro 35 azul		1									
	Z103035	Borne tierra 35 Verde - amarillo		1									
	Z683096	Tope final		1									

MOD.	LAVAVAJILLAS ARRASTRE COMPACTO	ZONA	VARIOS	PLANO	C-1609

ITEM	CODIGO	DENOMINACION	TEXTO	FI -200 W									NOTAS
s/n	Z273016	Micro fin de carrera		1									
	Z276112	Folleto de instrucciones W		1									
	Z273058	Esquema electrico adhesivo W		1									Plano HC-17756
	Z313070	Leyenda esquemas electricos		1									Plano HC-17259
	Z273034	Esquema electrico de montaje		1									Plano HD-16280
	Z273056	Instalacion electrica base		1									
	Z273057	Instalacion electrica calderin		1									
	Z273032	Instalacion electrica velocidad II		1									
	Z718416	Cableado electrovalvula W		1									
	X033027	Racord QUICK		2									
	3712600	Tubo PG-11 (L=300)		1									
	X033028	Contratuerca		1									

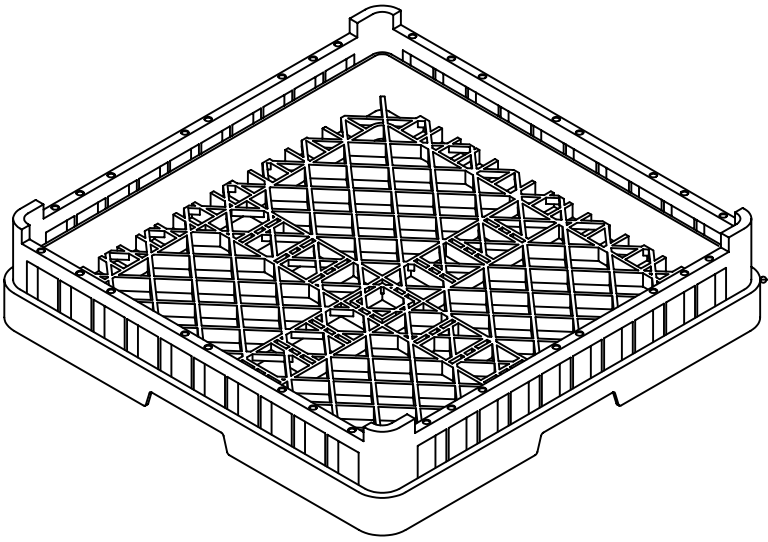

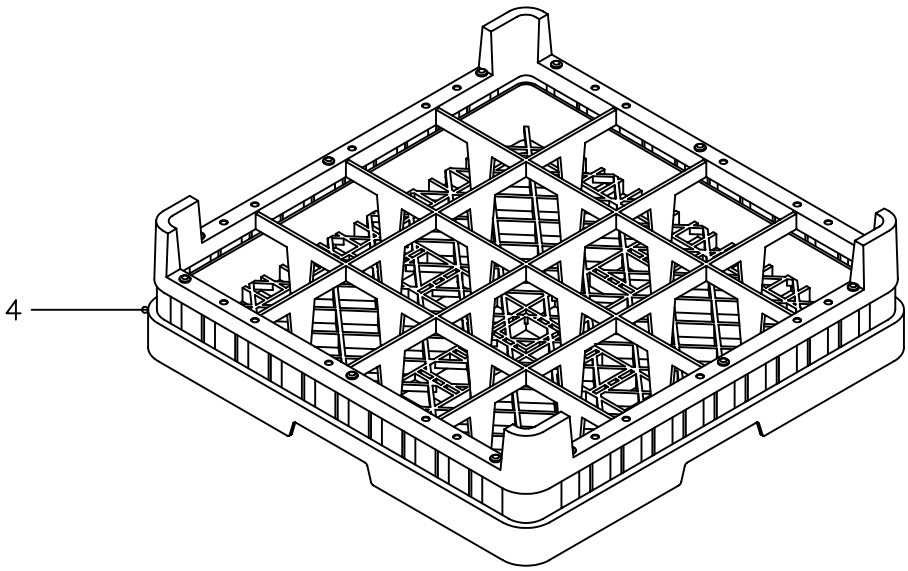

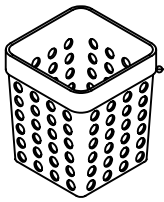

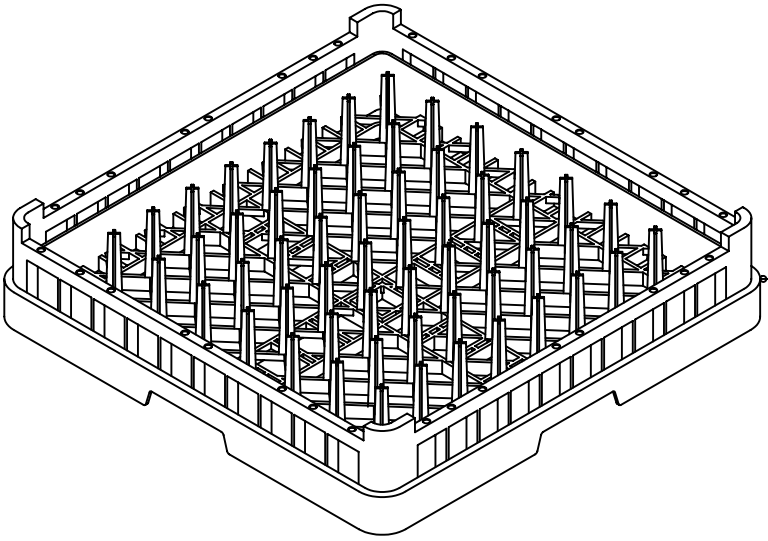

N plano	Firma	Fecha	Aparato	Lamina	
C−1610		12−2004	LAVAVAJILLAS ARRASTRE COMPACTO CESTILLOS	10	Fagor Industrial S.Coop. FAGOR Oñate

MOD.	LAVAVAJILLAS ARRASTRE COMPACTO	ZONA	CESTILLOS	PLANO	C-1610

ITEM	CODIGO	DENOMINACION	TEXTO	FI -160	FI -200	ECO -160	ECO -200	FI -200 W					NOTAS
1	Z655301	Cestillo base CT-10		2	2	2	2	-					
2	Z655314	Cestillo cubiertos		10	10	10	10	10					
3	Z655302	Cestillo platos CP-16-18		2	2	2	2	2					
4	Z655316	Cestillo vasos CV-16-105		1	1	1	1	1					

N plano
C-1611

Firma

Fecha
12-2004

Aparato
TUNEL ASPIRADOR VAHOS

LAVAVAJILLAS ARRASTRE COMPACTO

Lamina
11

Fagor Industrial S.Coop.
Oñate

FAGOR

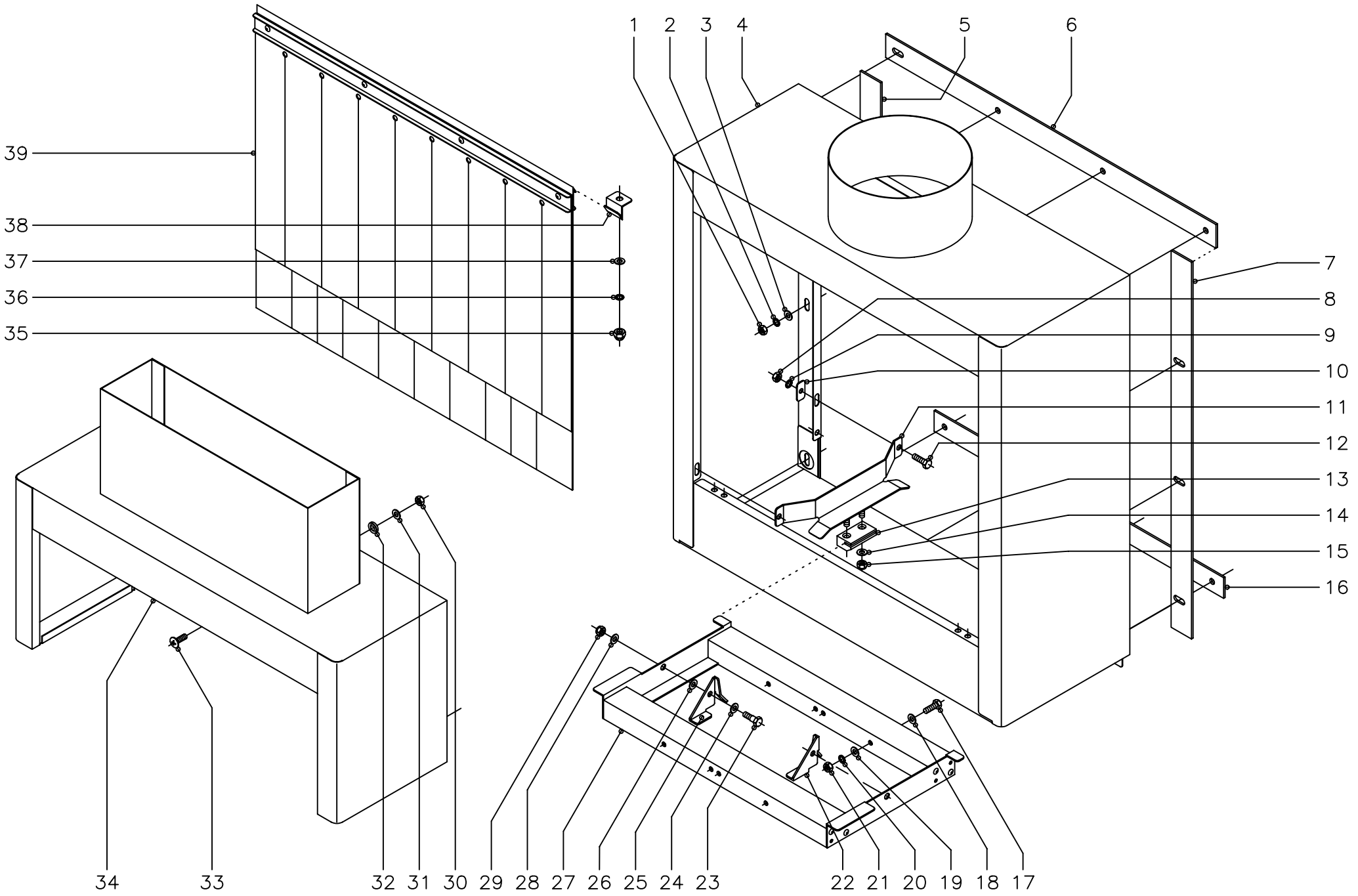

MOD.	LAVAVAJILLAS ARRASTRE COMPACTO	ZONA	TUNEL ASPIRADOR VAHOS	PLANO	C-1611

ITEM	CODIGO	DENOMINACION	TEXTO	FI y ECO -160	FI y ECO -200	FI -200 W							NOTAS
1	Q162040	Tuerca exagonal M-6		12	12	-							
2	Q262040	Arandela muelle A-6		12	12	-							
3	Q302022	Arandela plana Ø 16xØ 6x1,2		12	12	-							
4	Z276501	Tunel aspirador de vahos		1	1	-							
5	Z276208	Junta lateral		1	1	1							
6	Z276206	Junta superior		1	1	1							
7	Z276208	Junta lateral		1	1	1							
8	Q162040	Tuerca exagonal M-6		4	4	-							
9	Q262040	Arandela muelle A-6		4	4	-							
10	Z310341	Arandela rectangular		4	4	-							
11	Z276211	Guia entrada-salida		2	2	-							
12	Q012042	Tornillo exagonal M-6x15		4	4	-							
13	Z275075	Deslizamiento guias		2	2	-							
14	Q232040	Arandela plana A-6		4	4	-							
15	Q222012	Tuerca autoblocante M-6		4	4	-							
16	Z276207	Junta inferior		1	1	-							
17	Q012042	Tornillo exagonal M-6x15		2	2	-							
18	Q232050	Arandela plana A-8		2	2	-							
19	Q232050	Arandela plana A-8		2	2	-							
20	Q262040	Arandela muelle A-6		2	2	-							
21	Q222012	Tuerca autoblocante M-6		2	2	-							
22	Z275077	Uña arrastre izquierdo		1	1	-							
23	Q152046	Tornillo exagonal con cuello M-6		2	2	-							
24	Q232050	Arandela plana A-8		2	2	-							
25	Z275078	Uña arrastre derecha		1	1	-							
26	Q232050	Arandela plana A-8		2	2	-							
27	Z276221	Soporte uñas entrada		1	1	-							
28	Q232040	Arandela plana A-6		2	2	-							
29	Q222012	Tuerca autoblocante M-6		2	2	-							

MOD.	LAVAVAJILLAS ARRASTRE COMPACTO	ZONA	TUNEL ASPIRADOR VAHOS	PLANO	C-1611

ITEM	CODIGO	DENOMINACION	TEXTO	FI y ECO -160	FI y ECO -200	FI -200 W							NOTAS
30	Q162040	Tuerca exagonal M-6		-	-	6							
31	Q302022	Arandela plana Ø 16xØ 6x1,2		-	-	6							
32	Q308002	Arandela dubo A-6		-	-	6							
33	Q152017	Tornillo amarre M-6x13		-	-	6							
34	Z276293	Tunel aspirador vahos W completo		-	-	1							
35	Q212031	Tuerca sombrerete M-5		2	2	-							
36	Q262030	Arandela muelle A-5		2	2	-							
37	Q232040	Arandela plana A-6		2	2	-							
38	Z270326	Sujecion cortina		2	2	-							
39	Z276419	Cortina exterior completa		2	2	-							

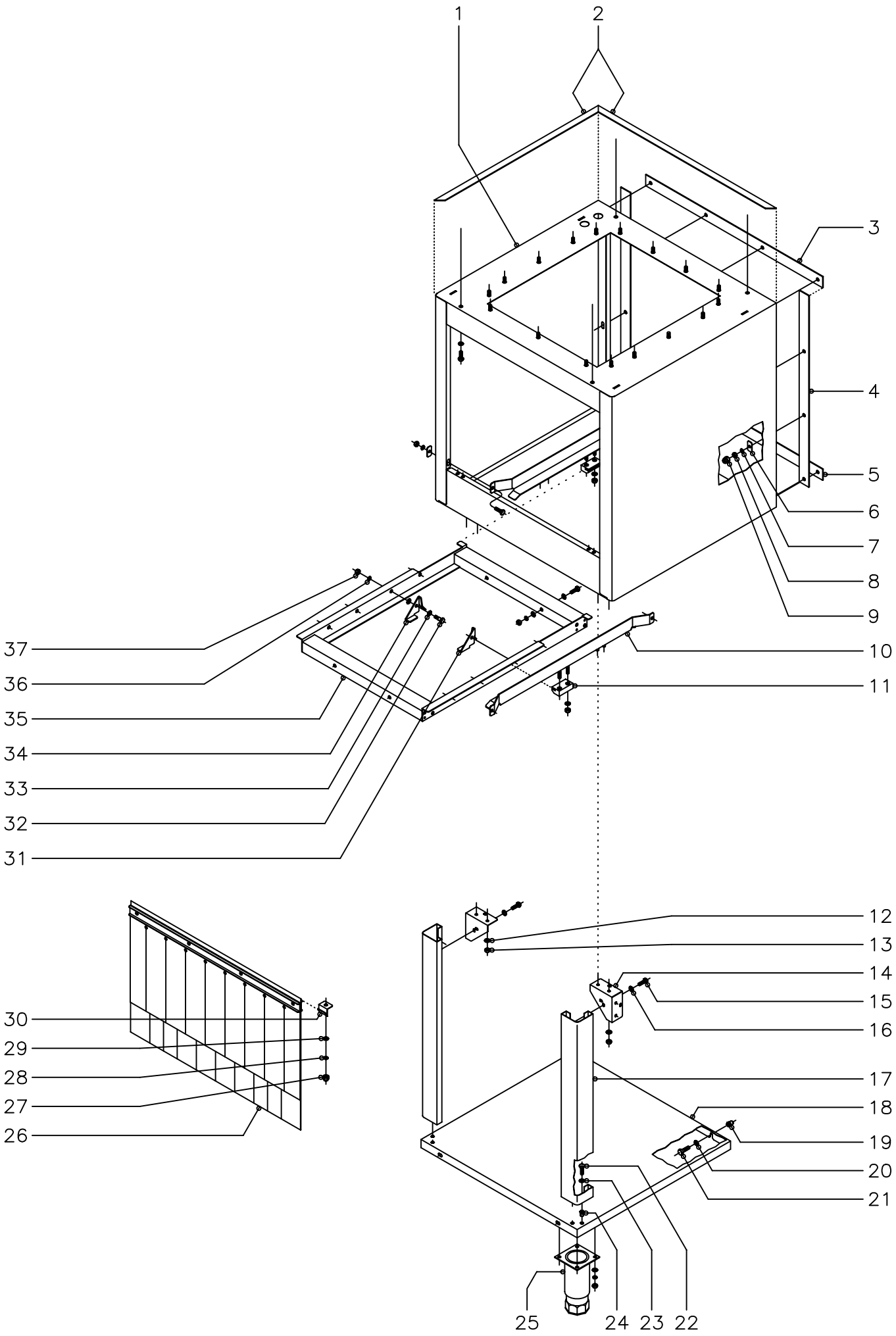

N plano	Firma	Fecha	Aparato	Lamina	
C–1612		12–2004	LAVAVAJILLAS ARRASTRE COMPACTO TUNEL CONDENSADOR DE VAHOS	12	Fagor Industrial S.Coop. FAGOR Onate

MOD.	LAVAVAJILLAS ARRASTRE COMPACTO	ZONA	TUNEL CONDENSADOR DE VAHOS	PLANO	C-1612

ITEM	CODIGO	DENOMINACION	TEXTO	TUNEL CONDENSADOR									NOTAS
1	Z276732	Tunel condensador vahos		1									
	Q262040	Arandela muelle A-6		4									
	Q012042	Tornillo exagonal M-6x15		4									
2	Z270334	Perfil junta autoadhesiva		4									
3	Z276206	Junta superior		1									
4	Z276208	Junta lateral		2									
5	Z276207	Junta inferior		1									
6	Z310341	Arandela rectangular		14									
7	Q262040	Arandela muelle A-6		14									
8	Q162040	Tuerca exagonal M-6		14									
9	Q212040	Tuerca sombrerete M-6		14									
10	Z276704	Guia condensador		2									
	Q012042	Tornillo exagonal M-6x15		4									
	Z310341	Arandela rectangular		4									
	Q262040	Arandela muelle A-6		4									
	Q162040	Tuerca exagonal M-6		4									
11	Z275075	Deslizamiento guias		2									
	Q232040	Arandela plana A-6		4									
	Q222012	Tuerca autoblocante M-6		4									
12	Q262040	Arandela muelle A-6		4									
13	Q162040	Tuerca exagonal M-6		4									
14	Z276354	Amarre pata		2									
15	Q012031	Tornillo exagonal M-5x10		4									
16	Q262030	Arandela muelle A-5		4									
17	Z276395	Pata tunel secado y condensador		2									
18	Z276398	Bandeja tunel secado y condensad.		1									
19	Q221342	Remache exagonal M-5		2									
20	Q232040	Arandela plana A-6		2									
21	Q012031	Tornillo exagonal M-5x10		2									

MOD.	LAVAVAJILLAS ARRASTRE COMPACTO	ZONA	TUNEL CONDENSADOR DE VAHOS	PLANO	C-1612

ITEM	CODIGO	DENOMINACION	TEXTO	TUNEL CONDENSADOR										NOTAS
22	Q012031	Tornillo exagonal M-5x10		4										
23	Q262030	Arandela muelle A-5		4										
24	Q221342	Remache exagonal M-5		4										
25	X260151	Pata regulable		2										
	Q232030	Arandela plana A-5		8										
	Q262030	Arandela muelle A-5		8										
	Q162030	Tuerca exagonal M-5		8										
26	Z276429	Cortina interior completa		1										
27	Q212031	Tuerca sombrerete M-5		2										
28	Q262030	Arandela muelle A-5		2										
29	Q232040	Arandela plana A-6		2										
30	Z270326	Sujecion cortina		2										
31	Z275077	Uña arrastre izquierda		4										
32	Q152046	Tornillo exagonal con cuello M-6x15		8										
33	Q232050	Arandela plana A-8		16										
34	Z275078	Uña arrastre derecha		4										
35	Z276311	Soporte uñas		1										
	Q012042	Tornillo exagonal M-6x15		2							Amarre soportes de uñas entre si			
	Q232050	Arandela plana A-8		4							Amarre soportes de uñas entre si			
	Q262040	Arandela muelle A-6		2							Amarre soportes de uñas entre si			
	Q222012	Tuerca autoblocante M-6		2							Amarre soportes de uñas entre si			
36	Q262040	Arandela muelle A-6		8										
37	Q222012	Tuerca autoblocante M-6		8										

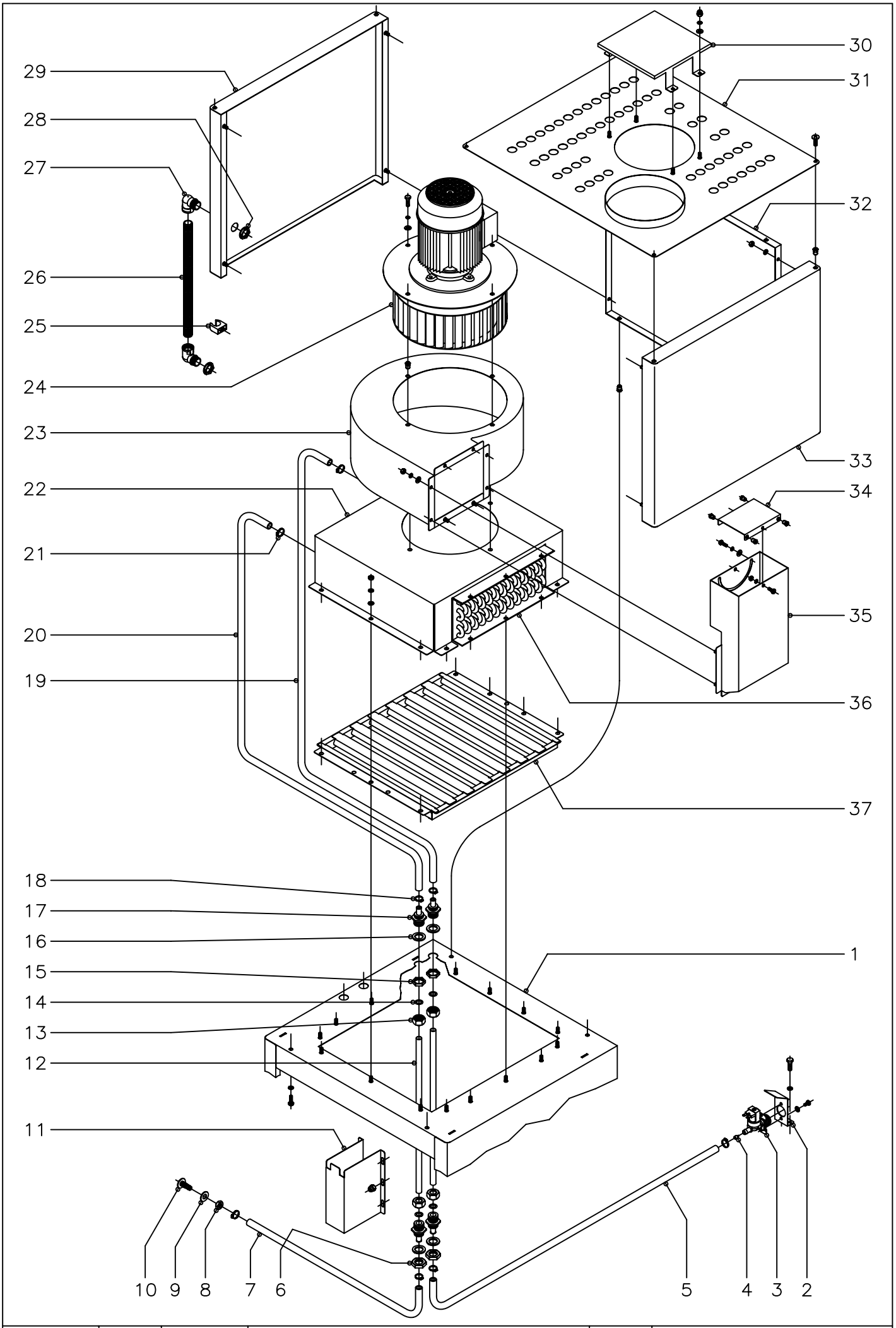

N plano	Firma	Fecha	Aparato	Lamina	
C–1613		12–2004	LAVAVAJILLAS ARRASTRE COMPACTO CONDENSADOR DE VAHOS	13	Fagor Industrial S.Coop. FAGOR Oñate

MOD.	LAVAVAJILLAS ARRASTRE COMPACTO	ZONA	CONDENSADOR DE VAHOS	PLANO	C-1613

ITEM	CODIGO	DENOMINACION	TEXTO	CONDENSADOR DE VAHOS									NOTAS
1	Z276732	Tunel condensador vahos		1									
	Q012042	Tornillo exagonal M-6x15		4							Amarre tunel a laterales cubierta		
	Q262040	Arandela muelle A-6		4							Amarre tunel a laterales cubierta		
	Q221343	Remache exagonal M-6		4							Amarre tunel a laterales cubierta		
2	Z201101	Escuadra amarre electrovalvula		1									
	Q012042	Tornillo exagonal M-6x15		2									
	Q262040	Arandela muelle A-6		2									
3	Z701135	Electrovalvula simple		1									
	Q032021	Tornillo alomado M-4x10		2									
	Q242020	Arandela abanico A-4		2									
4	P443042	Regulador caudal 3 l./min.		1									
5	3676900	Tubo de goma Ø 17xØ 10x3000		1									Toma de agua
6	Q223023	Tuerca exagonal 5/8"		2									
7	3676900	Tubo de goma Ø 17xØ 10x3000		1							Empalme a manguera desagüe		
8	Q223013	Tuerca exagonal M-12		1							Empalme a manguera desagüe		
9	Z600908	Arandela plana Ø26xØ12,5x2		1							Empalme a manguera desagüe		
10	Z600907	Toma de presion		1							Empalme a manguera desagüe		
11	Z276772	Cubierta		1									
	Q212031	Tuerca sombrerete M-5		6									
12	Z276761	Tubo empalme		2									
13	Q223108	Tuerca M-24x2,5		4									
14	Q307063	Junta torica Ø19,35xØ12,29xØ3,53		4									
15	Q223031	Tuerca exagonal M-24x2,5		2									
16	Q307032	Arandela junta Ø 32xØ 21x3		4									
17	Z271901	Pasamuros		4									
18	Q881302	Abrazadera 12 - 20		6									
19	3676900	Tubo entrad.serpen.Ø17xØ10x560		1									
20	3676900	Tubo salida serpen.Ø17xØ10x300		1									
21	Q881302	Abrazadera 12 - 20		2									

MOD.	LAVAVAJILLAS ARRASTRE COMPACTO	ZONA	CONDENSADOR DE VAHOS	PLANO	C-1613

ITEM	CODIGO	DENOMINACION	TEXTO	CONDENSADOR DE VAHOS									NOTAS
22	Z276741	Cubierta bateria serpentin		1									
	Q232040	Arandela plana A-6		12								Amarre cubierta a tunel	
	Q262040	Arandela muelle A-6		12								Amarre cubierta a tunel	
	Q162040	Tuerca exagonal M-6		12								Amarre cubierta a tunel	
23	Z276742	Cubierta ventola		1									
24	Z276760	Ventilador centrifugo		1									
	Q012042	Tornillo exagonal M-6x15		8									
	Q262040	Arandela muelle A-6		8									
	Q302022	Arandela plana Ø16xØ6x1,2		8									
	Q221343	Remache exagonal M-6		8									
25	Z316354	Abrazadera de presion		2									
26	3712300	Tubo plastico Ø 29xØ 23x950		1									
27	Z703006	Racord 90º		2									
28	R023025	Contratuerca		2									
29	Z276752	Posterior cubierta		1									
30	Z276759	Cubierta motor		1									
	Q302022	Arandela plana Ø16xØ6x1,2		4									
	Q262040	Arandela muelle A-6		4									
	Q212040	Tuerca sombrerete M-6		4									
31	Z276756	Tapa cubierta		1									
	Q152017	Tornillo amarre M-6x13		4									
	Q221343	Remache exagonal M-6		4									
32	Z276751	Lateral cubierta		2									
	Q262040	Arandela muelle A-6		8									
	Q162040	Tuerca exagonal M-6		8									
33	Z276342	Anterior de cubierta		1									
34	Z276755	Regulador salida aire		1									
	Q152047	Tornillo cilindrico con cuello M-5		2								Amarre regulador a salida	
	Q262030	Arandela muelle A-5		2								Amarre regulador a salida	

MOD.	LAVAVAJILLAS ARRASTRE COMPACTO	ZONA	CONDENSADOR DE VAHOS	PLANO	C-1613

ITEM	CODIGO	DENOMINACION	TEXTO	CONDENSADOR DE VAHOS									NOTAS
	Q162030	Tuerca exagonal M-5		2									Amarre regulador a salida
	Q222011	Remache exagonal M-5		4									Fijacion regulacion caudal
	Q302022	Arandela plana Ø16xØ6x1,2		1									Fijacion regulacion caudal
	Q262030	Arandela muelle A-5		1									Fijacion regulacion caudal
	Q012032	Tornillo exagonal M-5x15		1									Fijacion regulacion caudal
35	Z276746	Salida aire completa		1									
	Q232040	Arandela plana A-6		8									
	Q262040	Arandela muelle A-6		8									
	Q162040	Tuerca exagonal M-6		8									
36	Z276762	Bateria completa		1									
	Q232040	Arandela plana A-6		12									
	Q262040	Arandela muelle A-6		12									
	Q162040	Tuerca exagonal M-6		12									
	Q012042	Tornillo exagonal M-6x15		6									
37	Z276734	Rejilla aspiracion vahos completa		1									
s/n	Z316702	Cableado condensador		1									

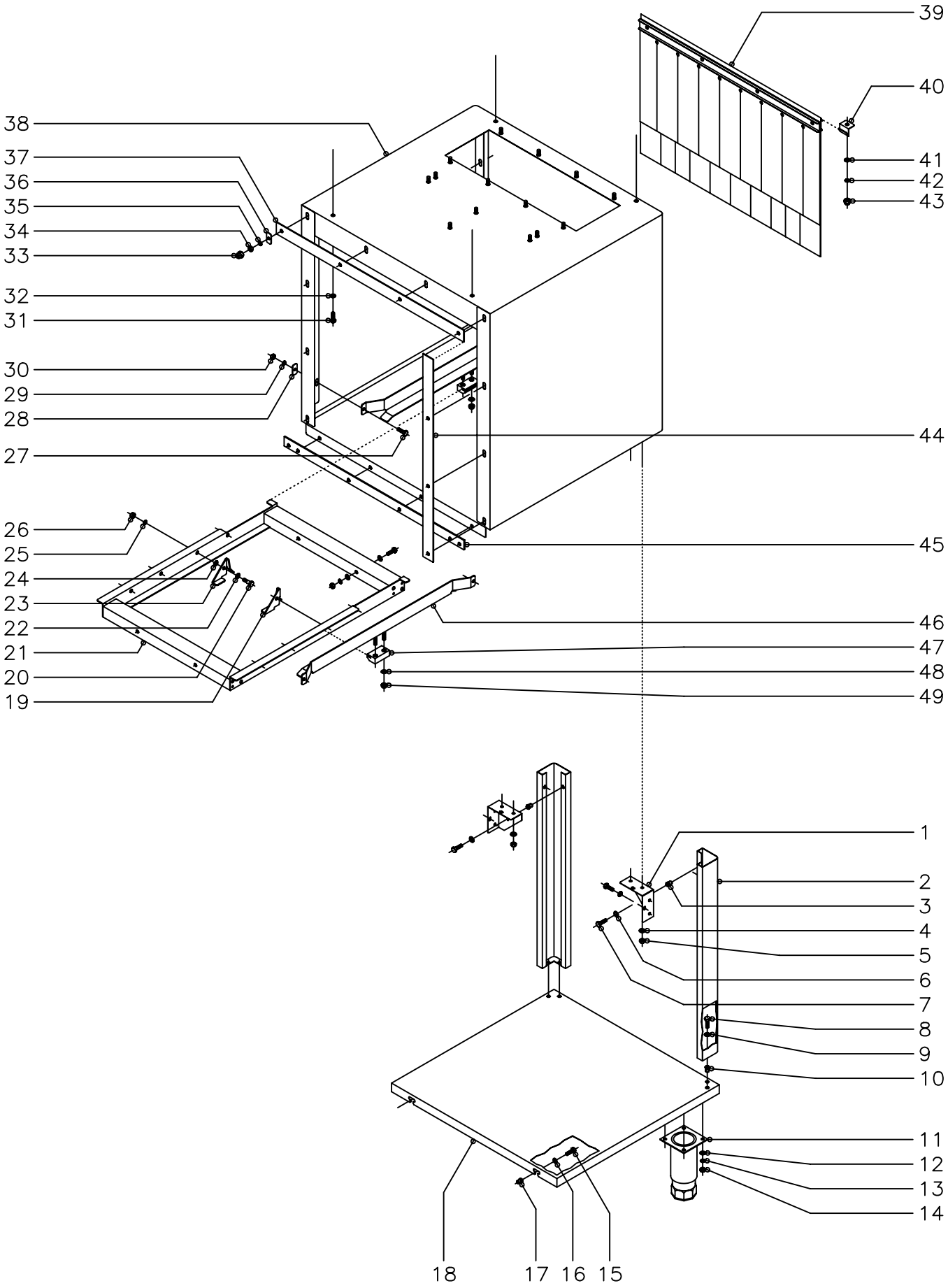

N plano	Firma	Fecha	Aparato	Lamina	
C–1614		12–2004	LAVAVAJILLAS ARRASTRE COMPACTO TUNEL DE SECADO (600)	14	Fagor Industrial S.Coop. Oñate

MOD.	LAVAVAJILLAS ARRASTRE COMPACTO	ZONA	TUNEL DE SECADO (600)	PLANO	C-1614

ITEM	CODIGO	DENOMINACION	TEXTO	TUNEL DE SECADO 600										NOTAS
1	Z276354	Amarre pata		2										
2	Z276395	Pata tunel secado y condensador		2										
3	Q221342	Remache exagonal M-5		4										
4	Q262040	Arandela muelle A-6		4										
5	Q162040	Tuerca exagonal M-6		4										
6	Q242030	Arandela abanico A-5		4										
7	Q012031	Tornillo exagonal M-5x10		4										
8	Q012031	Tornillo exagonal M-5x10		4										
9	Q242030	Arandela abanico A-5		4										
10	Q221342	Remache exagonal M-5		4										
11	X260151	Pata regulable		2										
12	Q232030	Arandela plana A-5		8										
13	Q262030	Arandela muelle A-5		8										
14	Q162030	Tuerca exagonal M-5		8										
15	Q012031	Tornillo exagonal M-5x10		2										
16	Q232040	Arandela plana A-6		2										
17	Q221342	Remache exagonal M-5		2										
18	Z276398	Bandeja tunel secado y condensad.		1										
19	Z275077	Uña arrastre izquierda		4										
20	Q152046	Tornillo exag. con cuello M-6x15		8										
21	Z276311	Soporte uñas		1										
	Q012042	Tornillo exagonal M-6x15		2							Amarre soportes de uñas entre si			
	Q232050	Arandela plana A-8		4							Amarre soportes de uñas entre si			
	Q262040	Arandela muelle A-6		2							Amarre soportes de uñas entre si			
	Q222012	Tuerca autoblocante M-6		2							Amarre soportes de uñas entre si			
22	Q232050	Arandela plana A-8		8										
23	Z275078	Uña arrastre derecha		4										
24	Q232050	Arandela plana A-8		8										
25	Q262040	Arandela muelle A-6		8										

MOD.	LAVAVAJILLAS ARRASTRE COMPACTO	ZONA	TUNEL DE SECADO (600)	PLANO	C-1614

ITEM	CODIGO	DENOMINACION	TEXTO	TUNEL DE SECADO 600									NOTAS
26	Q222012	Tuerca autoblocante M-6		8									
27	Q012042	Tornillo exagonal M-6x15		4									
28	Z310341	Arandela rectangular		4									
29	Q262040	Arandela muelle A-6		4									
30	Q162040	Tuerca exagonal M-6		4									
31	Q012042	Tornillo exagonal M-6x15		4									
32	Q262040	Arandela muelle A-6		4									
33	Q212040	Tuerca sombrerete M-6		14									
34	Q162040	Tuerca exagonal M-6		14									
35	Q262040	Arandela muelle A-6		14									
36	Z310341	Arandela rectangular		14									
37	Z276206	Junta superior		1									
38	Z276301	Tunel de secado		1									
39	Z276429	Cortina interior completa		1									
40	Z270326	Sujecion cortina		2									
41	Q232040	Arandela plana A-6		2									
42	Q262030	Arandela muelle A-5		2									
43	Q212031	Tuerca sombrerete M-5		2									
44	Z276208	Junta lateral		2									
45	Z276207	Junta inferior		1									
46	Z276304	Guia secado		2									
47	Z275075	Deslizamiento guias		2									
48	Q232040	Arandela plana A-6		4									
49	Q222012	Tuerca autoblocante M-6		4									

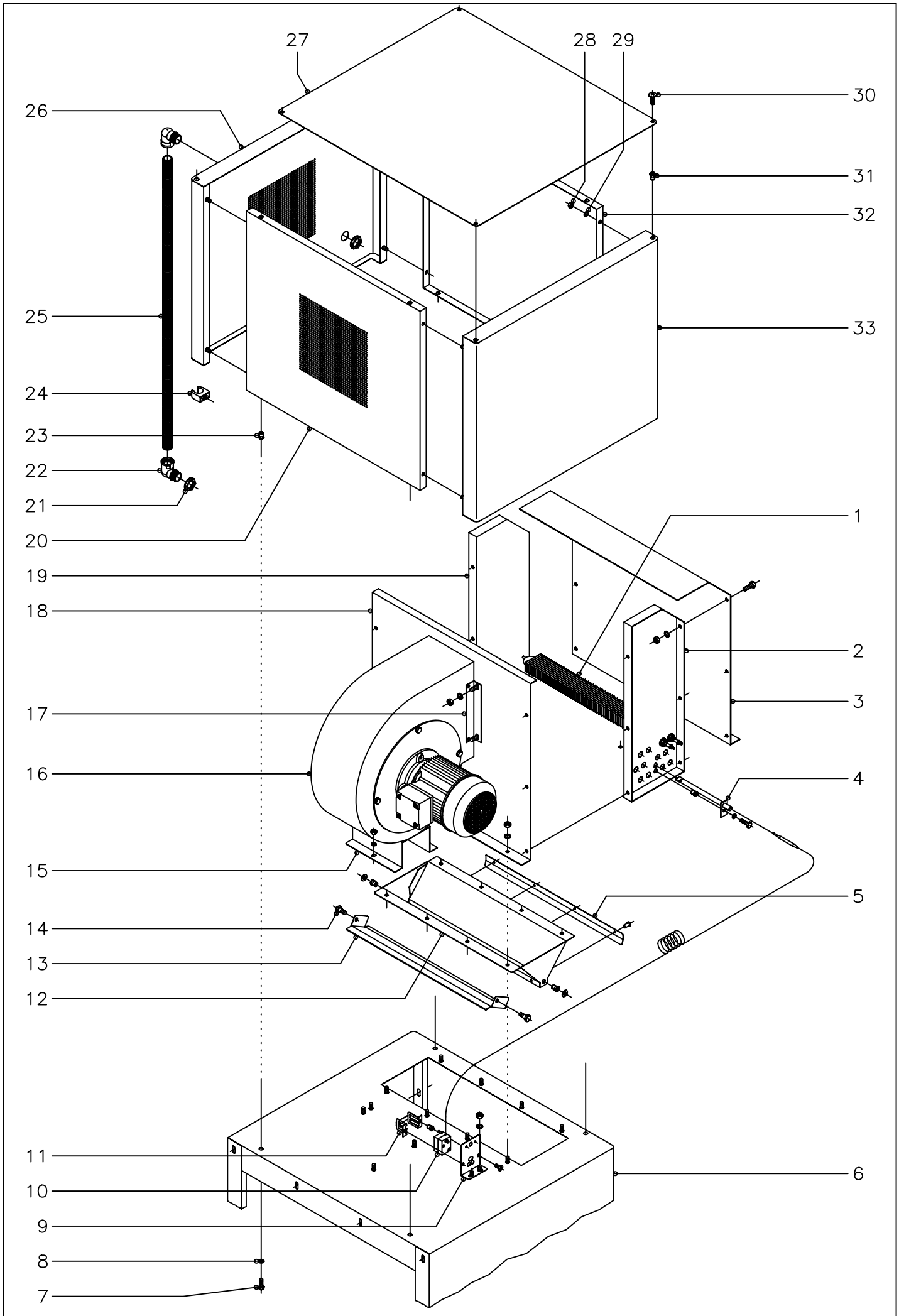

N plano	Firma	Fecha	Aparato	Lamina	
C–1615		12–2004	LAVAVAJILLAS ARRASTRE COMPACTO SECADO (600)	15	Fagor Industrial S.Coop. FAGOR Oñate

MOD.	LAVAVAJILLAS ARRASTRE COMPACTO	ZONA	SECADO (600)	PLANO	C-1615

ITEM	CODIGO	DENOMINACION	TEXTO	SECADO 600									NOTAS
1	Z276391	Resistencia aletas 1500 W. 230 V.		6									
2	Z276329	Frontal caja resistencias		1									
3	Z276326	Lateral izquierdo caja resistencias		1									
	Q012042	Tornillo exagonal M-6x15		14									
	Q262040	Arandela muelle A-6		14									
	Q162040	Tuerca exagonal M-6		14									
4	Z276331	Vaina para bulbo termostato		1									
	Q012042	Tornillo exagonal M-6x15		1									
	Q262040	Arandela muelle A-6		1									
	Q221343	Remache exagonal M-6		1									
5	Z276325	Suplemento secado		1									
	Q412000	Remache tubular Ø4xØ8		4									
6	Z276301	Tunel de secado		1									
7	Q012042	Tornillo exagonal M-6x15		4									
8	Q262040	Arandela muelle A-6		4									
9	Z203047	Soporte termostato		1									
	Q232040	Arandela plana A-6		2									
	Q162040	Tuerca exagonal M-6		2									
10	Z213014	Termostato limitador		1									
11	Z203060	Amarre limitador		1									
	Q221341	Remache exagonal M-4		2									
	Q152024	Tornillo avellanado M-4x8		2									
12	Z276315	Salida secado completa		1									
13	Z276318	Tapa salida secado		1									
14	Q152046	Tornillo exagonal con cuello M-6		2									
	Q302022	Arandela plana Ø16xØ6x1,2		2									
	Q221343	Remache exagonal M-6		2									
15	Z276394	Soporte ventilador		1									
	Q262040	Arandela muelle A-6		2									

MOD.	LAVAVAJILLAS ARRASTRE COMPACTO	ZONA	SECADO (600)	PLANO	C-1615

ITEM	CODIGO	DENOMINACION	TEXTO	SECADO 600									NOTAS
	Q162040	Tuerca exagonal M-6		2									
16	Z316412	Ventilador centrifugo		1									
17	Z276375	Amarre ventilador escuadra		2									
	Q262040	Arandela muelle A-6		4									
	Q162040	Tuerca exagonal M-6		4									
18	Z276376	Lateral derecho caja resistencias		1									
	Q262040	Arandela muelle A-6		8									
	Q162040	Tuerca exagonal M-6		8									
19	Z276330	Posterior caja resistencias		1									
20	Z276345	Lateral cubierta interior		1									
21	R023025	Contratuerca		2									
22	Z703006	Racord 90º		2									
23	Q221343	Remache exagonal M-6		4									
24	Z316354	Abrazadera de presion		2									
25	3712300	Tubo plastico Ø 29xØ 23x950		1									
26	Z276361	Posterior cubierta		1									
27	Z276346	Tapa superior de cubierta		1									
28	Q162040	Tuerca exagonal M-6		8									
29	Q262040	Arandela muelle A-6		8									
30	Q152017	Tornillo amarre M-6x13		4									
31	Q221343	Remache exagonal M-6		4									
32	Z276751	Lateral cubierta exterior		1									
33	Z276342	Anterior de cubierta		1									
s/n	Z316381	Cableado secado		1									
s/n	Z316382	Cableado auxiliar secado		1									

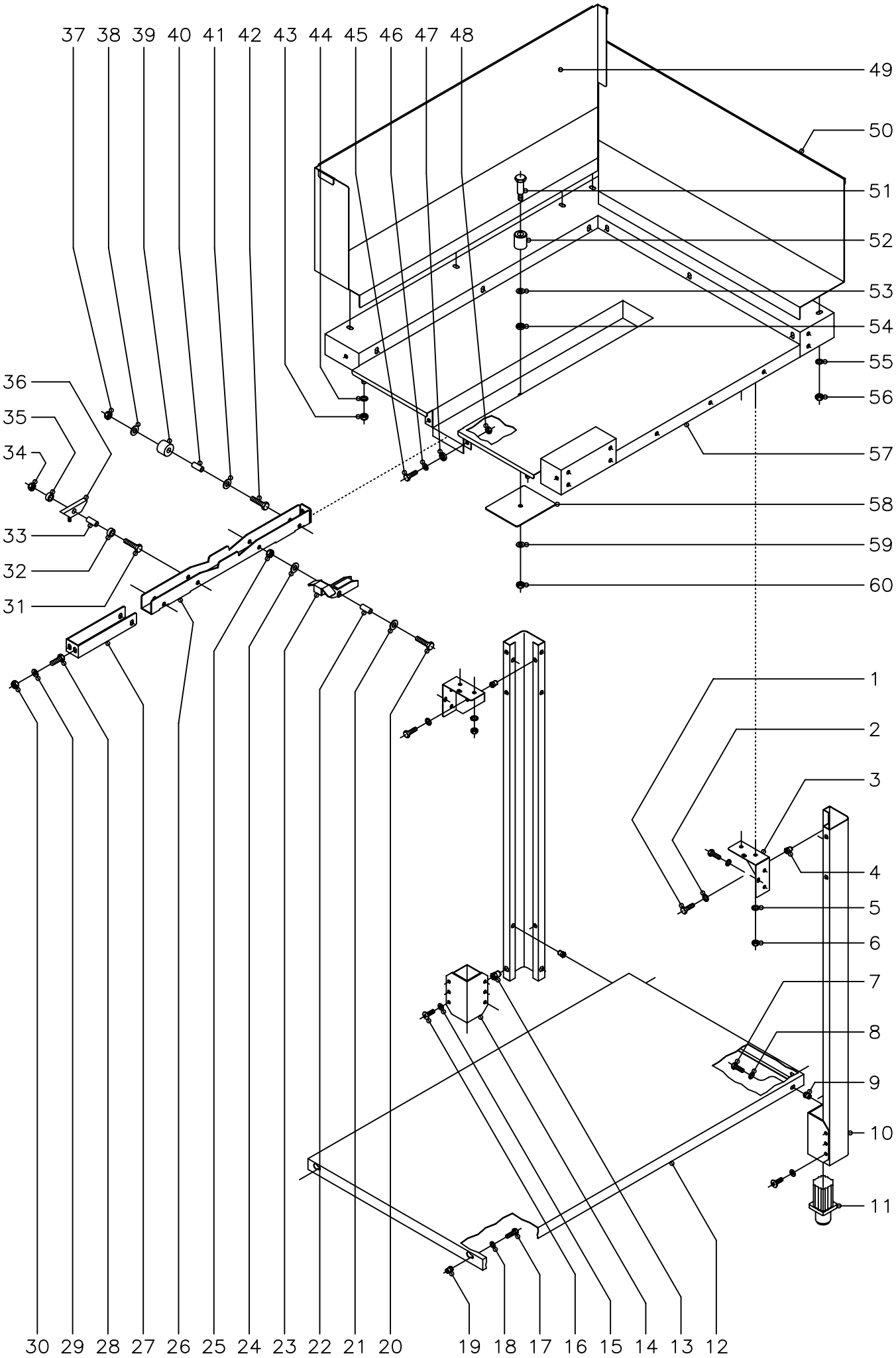

N plano	Firma	Fecha	Aparato	Lamina	
C−1616		12−2004	LAVAVAJILLAS ARRASTRE COMPACTO CARGADOR ENTRADA EN ANGULO	16	Fagor Industrial S.Coop. FAGOR Oñate

MOD.	LAVAVAJILLAS DE ARRASTRE	ZONA	CARGADOR ENTRADA EN ANGULO 90º	PLANO	C-1616

ITEM	CODIGO	DENOMINACION	TEXTO	CARGADOR ENTRADA 90º DERECHA	CARGADOR ENTRADA 90º IZQUIERDA								NOTAS
1	Q012031	Tornillo exagonal M-5x10		4	4								
2	Q242030	Arandela abanico A-5		4	4								
3	Z276354	Amarre pata		2	2								
4	Q221342	Remache exagonal M-5		4	4								
5	Q242040	Arandela abanico A-6		4	4								
6	Q162040	Tuerca exagonal M-6		4	4								
7	Q012031	Tornillo exagonal M-5x10		4	4								
8	Q242030	Arandela abanico A-5		4	4								
9	Q221342	Remache exagonal M-5		4	4								
10	Z272505	Pata		2	2								
11	R675610	Pata regulable		2	2								
12	Z272506	Bandeja inferior		1	1						Con modulo de entrada		
12	Z296301	Bandeja inferior		1	1						Con condensador de vahos		
13	Q221343	Remache exagonal M-6		4	4								
14	Z282516	Regulador pata		2	2								
15	Q232040	Arandela plana A-6		4	4								
16	Q152017	Tornillo amarre M-6x13		4	4								
17	Q012031	Tornillo exagonal M-5x10		2	2								
18	Q242030	Arandela abanico A-5		2	2								
19	Q221342	Remache exagonal M-5		2	2								
20	Q012046	Tornillo exagonal M-6x40		1	1								
21	Q232050	Arandela plana A-8		1	1								
22	Z105058	Eje separador		1	1								
23	Z102537	Uña 90º		1	1								
24	Q232050	Arandela plana A-8		1	1								
25	Q222012	Tuerca autoblocante M-6		1	1								
26	Z102536	Carro arrastre		1	1								
27	Z272528	Horquilla		1	1								
28	Q012042	Tornillo exagonal M-6x15		2	2								

MOD.	LAVAVAJILLAS DE ARRASTRE	ZONA	CARGADOR ENTRADA EN ANGULO 90º	PLANO	C-1616

ITEM	CODIGO	DENOMINACION	TEXTO	CARGADOR ENTRADA 90º DERECHA	CARGADOR ENTRADA 90º IZQUIERDA								NOTAS
29	Q232040	Arandela plana A-6		2	2								
30	Q222012	Tuerca autoblocante M-6		2	2								
31	Q012046	Tornillo exagonal M-6x40		1	1								
32	Z105059	Casquillo separador		1	1								
33	Z105058	Eje separador		1	1								
34	Q222012	Tuerca autoblocante M-6		1	1								
35	Z105059	Casquillo separador		1	1								
36	Z105060	Uña arrastre		1	1								
37	Q222012	Tuerca autoblocante M-6		2	2								
38	Q232050	Arandela plana A-8		2	2								
39	Z105057	Rodillo		2	2								
40	Z105058	Eje separador		2	2								
41	Q232050	Arandela plana A-8		2	2								
42	Q012046	Tornillo exagonal M-6x40		2	2								
43	Q162040	Tuerca exagonal M-6		2	2								
44	Q242040	Arandela abanico A-6		2	2								
45	Q012042	Tornillo exagonal M-6x15		4	4								
46	Q232040	Arandela plana A-6		4	4								
47	Q308002	Arandela dubo A-6		4	4								
48	Q222012	Tuerca autoblocante M-6		4	4								
49	Z282542	Peto 90º derecha posterior		1	-								
s/n	Z282532	Peto 90º izquierda posterior		-	1								
50	Z282544	Peto 90º derecha lateral		1	-								
s/n	Z282534	Peto 90º izquierda lateral		-	1								
51	Q102548	Tornillo coginete		1	1								
52	Z102549	Rodillo		1	1								
53	Q232050	Arandela plana A-8		1	1								
54	Q308000	Arandela dubo A-8		1	1								
55	Q242040	Arandela abanico A-6		13	13								

MOD.	LAVAVAJILLAS DE ARRASTRE	ZONA	CARGADOR ENTRADA EN ANGULO 90º	PLANO	C-1616

ITEM	CODIGO	DENOMINACION	TEXTO	CARGADOR ENTRADA 90º DERECHA	CARGADOR ENTRADA 90º IZQUIERDA								NOTAS
56	Q162040	Tuerca exagonal M-6		13	13								
57	Z282540	Mesa entrada 90º derecha		1	-								
s/n	Z282530	Mesa entrada 90º izquierda		-	1								
58	Z102534	Placa refuerzo (caldeado a mesa)		1	1								
59	Q232050	Arandela plana A-8		1	1								
60	Q162050	Tuerca exagonal M-8		2	2								

FI-160 FI-160T FI-200 FI-200H

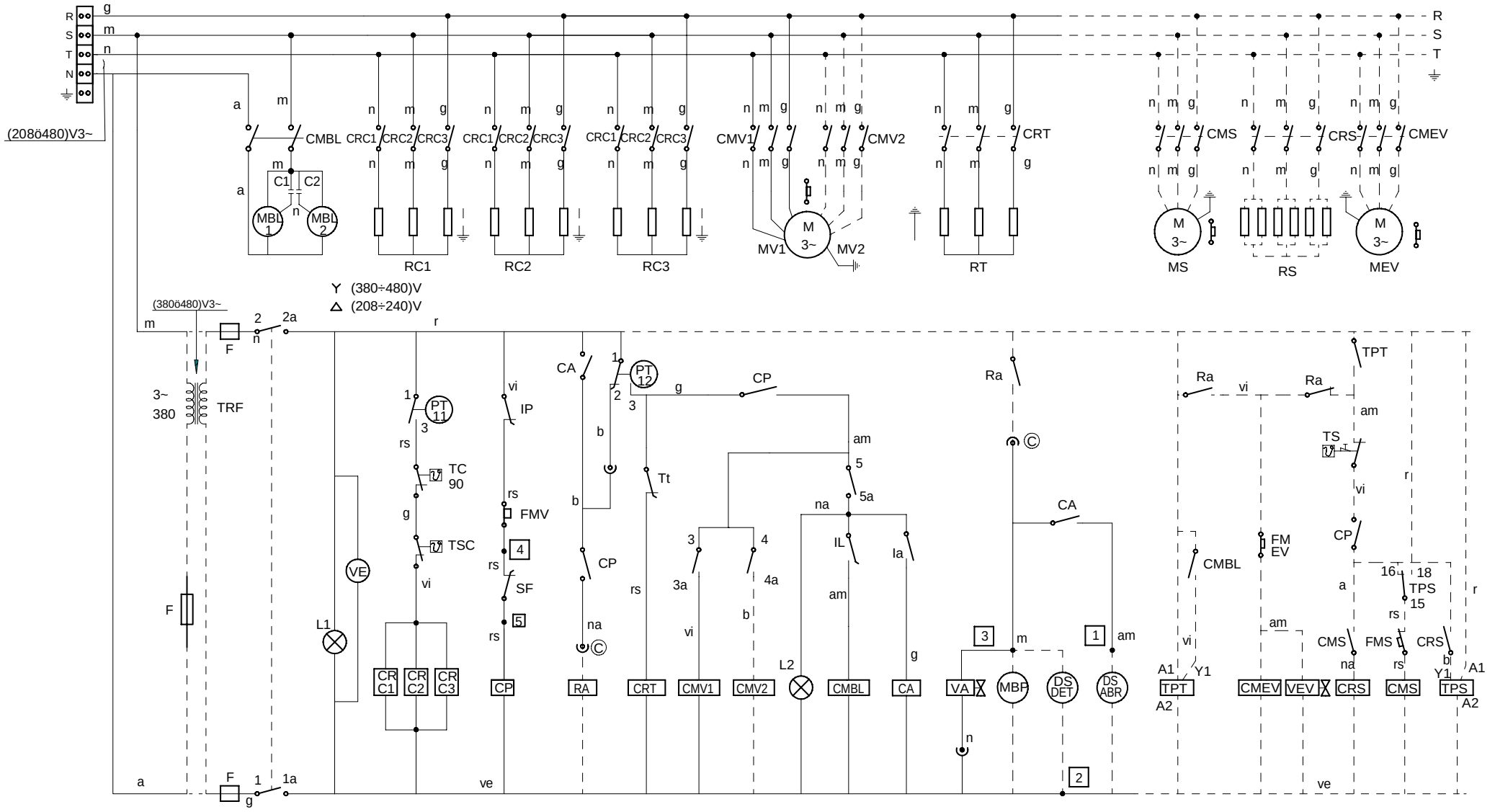

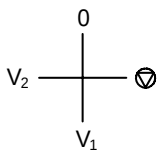

IG	1 1a	2 2a	3 3a	4 4a	5 5a	6 6a
0						
⊽	X	X				
V_1	X	X	X		X	X
V_2	X	X		X	X	X

CODIGO COLORES - CODE DES COULEURS - COLOUR CODE - FARBE CODE - CODICE DI COLORE

n = Negro-Noir-Black-Schwarz-Nero
a = Azul-Bleu-Blue-Blau-Blu
r = Rojo-Rouge-Red-Rot-Rosso
b = Blanco-Blanc-White-Blank-Bianco
g = Gris-Gris-Grey-Gran-Grigio
m = Marron-Marron-Brown-Braun-Marrone
na = Naranja-Orange-Orange-Orange-Arancio
vi = Violeta-Violette-Violet-Viole-Violetta
ve = Verde-Vert-Green-Grün-Verde
rs = Rosa-Rose-Pink-Rose-Roseo
am = Amarillo-Jaune-Yellow-Gelb-Giallo
am/ve = Amarillo-Verde/Jaune-Vert/Yellow-Green/Gelb-Grün/Giallo-Verde

	Esquema teórico FI-160, FI-160T, FI-200, FI-200H		Z-273018		
Nº	Pieza		Nº Clasificacion	Acabado	
Nº	Modificacion	Propuesta de	Fecha	Tolerancias generales	
1	Introducir Ⓒ	Maillo	31-1-02	<5±	50–100± :
				5–25± :	>100±
				25–50± :	∝±

	Firma	Fecha
Dibujado	S. N.	2-2-01
Proyectado		
Comprobado		
Escala		

FAGOR
Fagor Industrial,Koop.Elk, Mugatua

Mecanizado superficial

LAVAVAJILLAS

Plano hau ez daiteke erabil ez berrizta gure baimenitz gabe

Plano numero HC-17294 -1
Sustituye al N° HD-16214
Sustituido por

ECO-160 ECO-160T ECO-200 ECO-200H

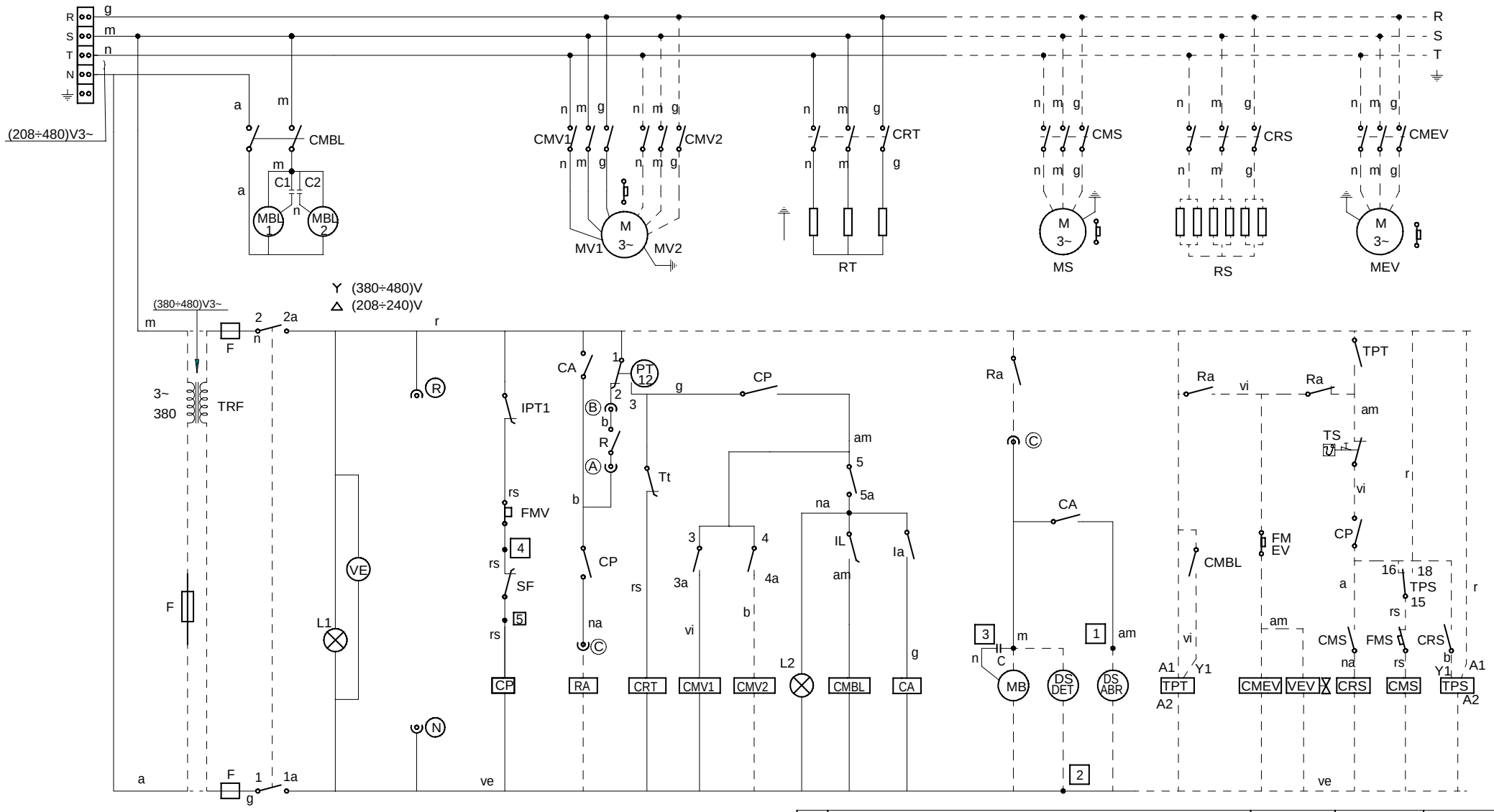

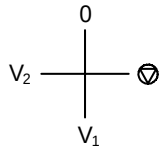

IG	1 1a	2 2a	3 3a	4 4a	5 5a	6 6a
0						
▽	X	X				
V_1	X	X	X		X	X
V_2	X	X		X	X	X

CODIGO COLORES - CODE DES COULEURS - COLOUR CODE - FARBE CODE - CODICE DI COLORE

n = Negro-Noir-Black-Schwarz-Nero
a = Azul-Bleu-Blue-Blau-Blu
r = Rojo-Rouge-Red-Rot-Rosso
b = Blanco-Blanc-White-Blank-Bianco
g = Gris-Gris-Grey-Gran-Grigio
m = Marron-Marron-Brown-Braun-Marrone
na = Naranja-Orange-Orange-Orange-Arancio
vi = Violeta-Violette-Violet-Viole-Violetta
ve = Verde-Vert-Green-Grün-Verde
rs = Rosa-Rose-Pink-Rose-Roseo
am = Amarillo-Jaune-Yellow-Gelb-Giallo
am/ve = Amarillo-Verde/Jaune-Vert/Yellow-Green/Gelb-Grün/Giallo-Verde

	Esquema teórico ECO-160, ECO-160T, ECO-200, ECO-200H	Z-283020	
Nº	Pieza	Nº Clasificacion	Acabado
Nº	Modificacion	Propuesta de / Fecha	Tolerancias generales
1	Introducir A B C	Maillo / 1-2-2002	<5±; 5–25±; 25–50±; 50–100±; >100±; ∝±

	Firma	Fecha
Dibujado	S. N.	28-2-01
Proyectado		
Comprobado		
Escala		

FAGOR
Fagor Industrial,Koop.Elk, Mugatua

Mecanizado superficial

LAVAVAJILLAS

Plano hau ez daiteke erabil ez berrizta gure baimenitz gabe

Plano numero HC-17304-1
Sustituye al Nº HD-16215
Sustituido por

FI-200 W

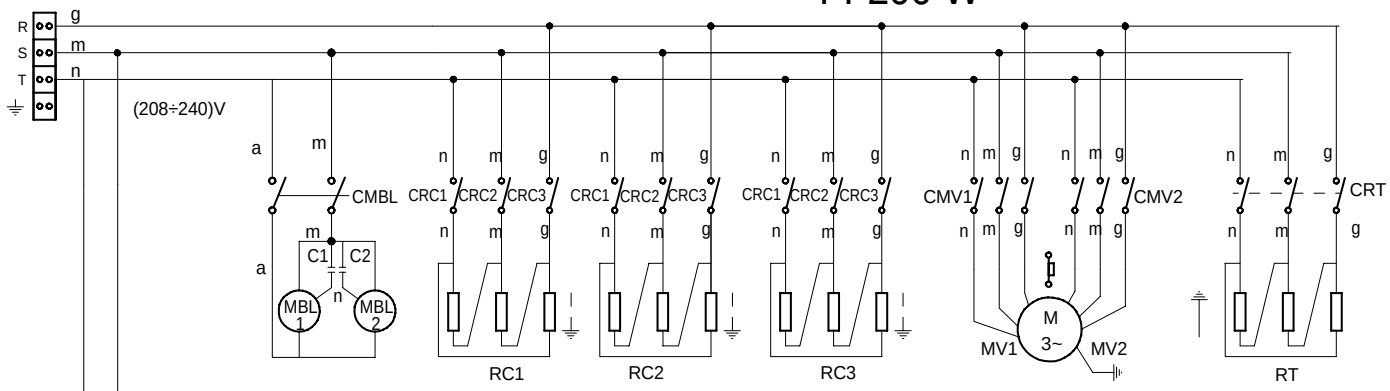

CODIGO COLORES - COLOUR CODE

n = Negro - Black
a = Azul - Blue
r = Rojo - Red
b = Blanco White
g = Gris - Grey
m = Marron - Brown
na = Naranja - Orange
vi = Violeta - Violet
ve = Verde - Green
rs = Rosa - Pink
am = Amarillo - Yellow
am/ve = Amarillo/Verde - Yellow/Green

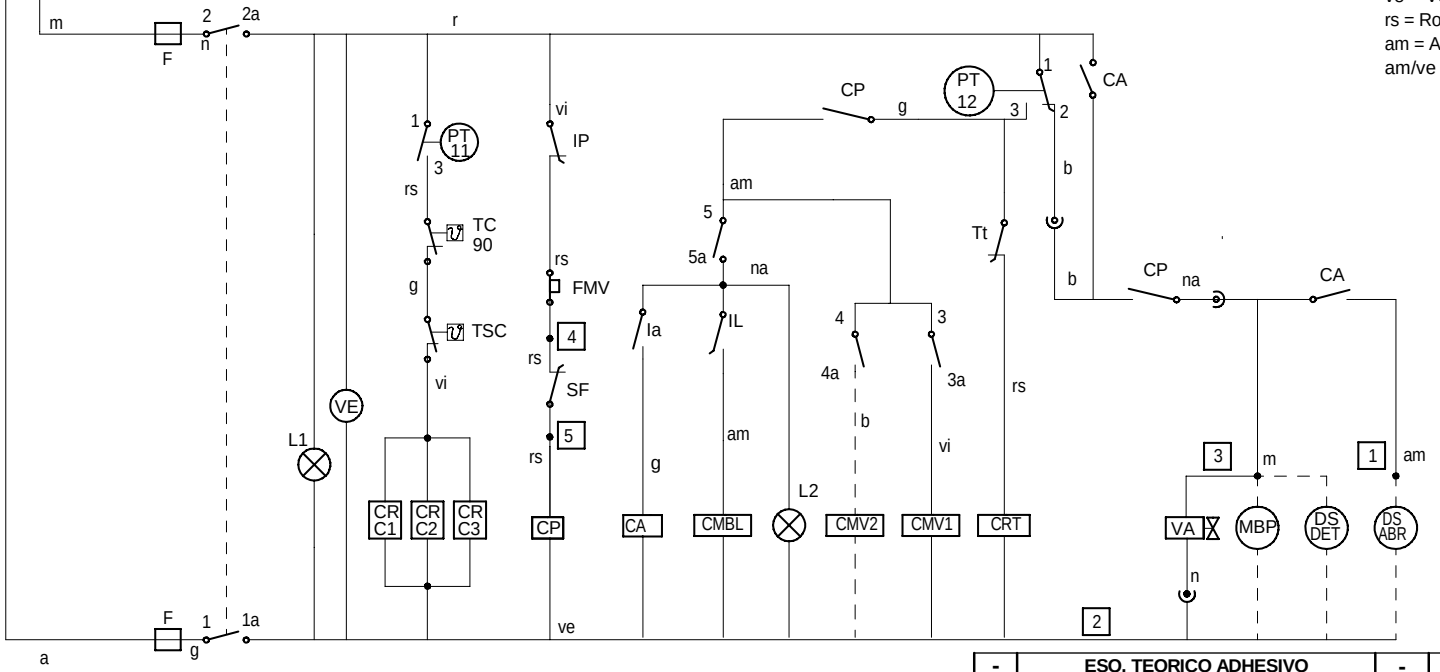

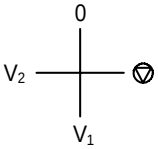

IG	1 1a	2 2a	3 3a	4 4a	5 5a	6 6a
0						
⏚	X	X				
V1	X	X	X		X	X
V2	X	X		X	X	X

Z273058000

-	ESQ. TEORICO ADHESIVO	-	-	Z273058000	
Zk./Nº	Pieza	Cant.	Materiala/Material	Klas. zk/Nº Clas.	Gainazal akabera/Tratamiento
Zk./Nº	Aldaketa/Modificaciones		Nork proposatua/Propuesta de	Data/Fecha	Perdoi orokorrak Tolerancias generales
-	-		-	-	
-	-		-	-	< 5 ± 0.2 / 50 ÷ 100 ± 0.8
-	-		-	-	5 ÷ 25 ± 0.4 / >100 ± 1
-	-		-	-	25 ÷ 50 ± 0.6 / α ± 1º
-	-		-	-	

	Sinadura/Firma	Data/Fecha
Marraztua/Dibujado	**mmaillo**	**2004-07-08**
Proiektatua/Proyectado	**mmaillo**	**2004-07-08**
Egiaztatua/Comprobado	ENERITZ	**2004-07-23**

FAGOR

Fagor Industrial,Koop.Elk, Mugatua

Gainazal perdoia
Mecanizado superficial
—

Eskala/Escala

2:1

LAVAVAJILLAS

Plano Zk./Plano Nº
HC-17756

Plano hau ezin daiteke erabili, ez berriztatu, gure baimenik gabe.

- Zk. ord. du
- Zk.gaitik ord.

ESPANOL	FRANÇAIS	ENGLISH	DEUTSCH	ITALIANO
Ⓐ Ⓑ = Puntos de conexion con R	Points de conexion R	Conecction point with R	Anschlusspunkte mit R	Punti di collegamento con R
Ⓒ = Puntos de conex.160/200 sin secado ni condensador	Points de conexion 160/200 sans sechege ni condensateur	Connection points 160/200 without drying nor condenser	Anschlusspunkte 160/200 weder ohne Trocknung noch Kondensator	Punti di collegamento 160/200 senza asciugatura né condensatore
C,C1,C2 = Condensador	Condensateur	Condenser	Kondensator	Condensatore
CA = Rele auxiliar aclarado	Relais auxilier rinçage	Rinse auxiliary relay	Hilfsrelais Spülen	Rele ausiliario risciacquo
CMBL 1/2/3 = Contactor bomba lavado 1/2/3	Contacteur pompe lavage 1/2/3	Wash pump contactor 1/2/3	Kontaktschütz Waschpumpe 1/2/3	Contattore pompa lavaggio 1/2/3
CMBPL = Contactor bomba prelavado	Contacteur pompe prelavage	Pre-Wash pump contactor	Kontaktschütz Vorwaschpumpe	Contattore pompa prelavaggio
CMEV = Contactor motor extractor	Contacteur moteur extracteur	Exhaust motor contactor	Kontaktschütz Abzugsmotor	Contattore motore estrattore
CMS = Contactor motor secado	Contacteur moteur sechage	Drying motor contactor	Kontaktschütz Trocknungsmotor	Contattore motore asciugatura
CMV 1/2 = Contactor avance 1/2	Contacteur avance 1/2	Advance contactor 1/2	Kontaktschütz Vorlauf 1/2	Contattore avanzamento 1/2
CMREC = Contactor motor recuperador	Contacteur moteur recuperateur	Motor recover contactor	Kontaktschütz Rekuperatormotor	Contattore motore recuperatore
CRC 11/12/13/21/22 = Contactor calentamiento calderin	Contacteur chauf. surchauffeur	Boiler heating contactor	Kontaktschütz Boilerheizung	Contattore riscaldamento boiler
CRS = Contactor resistencia secado	Contacteur resistances sechage	Drying heating element contactor	Kontaktschütz Trocknungsheizwiderstand	Contattore resistenza asciugatura
CRTA = Contactor calentamiento aclarado	Contacteur chaufage rinçage	Rinse heating contactor	Kontaktschütz Spülheizung	Contattore riscaldamento risciacquo
CRT2 = Contactor calentamiento tanque 2	Contacteur chaufage cuve 2	Tank heating contactor 2	Kontaktschütz Heizung Tank 2	Contattore riscaldamento serbatoio 2
CRT11/12 = Contactor calentamiento tanque 1	Contacteur chaufage cuve 1	Tank heating contactor 1	Kontaktschütz Heizung Tank 1	Contattore riscaldamento serbatoio 1
CP = Rele puerta	Relais porte	Door relay	Türrelais	Rele porta
DS.ABR = Dosificador abrillantador	Dosseur de tensoactif	Rinse doser	Dosierer Glanzmittel	Dosatore brillantante
DS.DET.= Dosificador detergente	Dosseur de detergent	Detergent doser	Dosierer Spülmittel	Dosatore detersivo
F = Fusible	Fusible	Fuse	Sicherung	Fusibile
FMEV = Rele termico motor extractor	Relais termique moteur extracteur	Thermic switch exhaust motor relay	Thermorelais Abzugsmotor	Rele termico motore estrattore
FML1/2/3 = S. Termico bomba lavado 1/2/3	S. Termique pompe lavage 1/2/3	Thermic switch pump 1/2/3	Thermoschalter Waschpumpe 1/2/3	Rele termico pompa lavaggio 1/2/3
FMS = Rele termico motor secado	Relais termique moteur sechage	Drying motor thermic relay	Thermorelais Trocknungsmotor	Rele termico motore asciugatura
FMREC = Rele termico motor recuperador	Relais termique moteur recuperateur	Thermic switch recover motor	Thermorelais Rekuperatormotor	Contattore motore recuperatore
FMV = S. Termica motor avance	S. Termica moteur avance	Thermic switch rack pulling motor	Thermoschalter Vorlaufmotor	Rele termico motore avanzamento
Ia = Micro aclarado	Micro rinçage	Rinse microswitch	Mikroschalter Spülen	Microinterruttore risciacquo
IG = Interruptor general	Interrupteur general	Main switch	Hauptschalter	Interruttore generale
IL = Micro lavado	Micro lavage	Wash microswitch	Mikroschalter Waschen	Microinterruttore lavaggio
Im1/2/3 = Pulsador de marcha	Bouton marche	On pushbutton	Betriebstaster	Bottone di avvio
IPA = Micro puerta aclarado	Micro porte rinçage	Rinse door microswitch	Mikroschalter Tür Spülen	Microinterruttore porta risciacquo
IP1/2/3 = Pulsador de parada	Bouton arrêt	Off pushbutton	Aus-Taster	Bottone di arresto
IPPL = Micro puerta prelavado	Micro porte prelavage	Pre-wash door microswitch	Mikroschalter Tür Vorwaschen	Microinterruttore porta prelavaggio
IPT1/2/3 = Micro puerta tanque 1/2/3	Micro porte cuve 1/2/3	Tank door microswitch 1/2/3	Mikroschalter Tür Tank 1/2/3	Microinterruttore porta serbatoio 1/2/3
L1 = Piloto de encendido	Voyant funcionement	Operation light	Betriebsanzeigelampe	Spia accensione
L2 = Piloto marcha	Voyant demarrage	Start light	Startanzeigelampe	Spia avvio
MB = Bomba de llenado y aclarado	Pompe remplissage rinçage	Fill and rinse pump	Füll-und Spülpumpe	Pompa di riempimento e risciacquo
MBA = Bomba aclarado	Pompe rinçage	Rinse pump	Spülpumpe	Pompa risciacquo
MBL1/2/3 = Bomba lavado 1/2/3	Pompe lavage 1/2/3	Wash pump 1/2/3	Waschpumpe 1/2/3	Pompa lavaggio 1/2/3
MBP = Bomba de presion	Pompe de pression	Pressure pump	Druckpumpe	Pompa a pressione
MBPL = Bomba prelavado	Pompe prelavage	Pre-wash pump	Vorwaschpumpe	Pompa prelavaggio
MEV = Motor extractor vahos	Moteur extracteur vapeur	Exhaust steam motor	Motor Dampfabzug	Motore estrazione vapore
MREC = Motor recuperador	Moteur recuperateur	Recover motor	Rekuperatormotor	Motore recuperatore
MS = Motor secado	Moteur sechage	Drying motor	Trocknungsmotor	Motore asciugatura
MV = Motor avance	Moteur avance	Motor advance	Vorlaufmotor	Motore avanzamento
Pa = Presostato aclarado	Pressostat rinçage	Rinse level switch	Druckregler Spülen	Pressostato risciacquo
PE1/2 = Parada de emergencia	Arrêt d´urgence	Emergency stop	Not-Aus	Arresto di emergenza
PPL = Presostato prelavado	Pressostat prelavage	Pre-wash level switch	Druckregler Vorwaschen	Pressostato prelavaggio
PT11 = Presostato lavado 1 calentamiento	Pressostat lavage 1 chauffage	Wash level 1 and heating switch	Druckregler Waschstufe 1 Heizen	Pressostato lavaggio 1 riscaldamento
PT12 = Presostato lavado 1 llenado	Pressostat lavage 1 remplissage	Wash level 1 and fill switch	Druckregler Waschstufe 1 Füllen	Pressostato lavaggio 1 riempimento
PT21 = Presostato lavado 2 calentamiento	Pressostat lavage 2 chauffage	Wash level 2 and heating switch	Druckregler Waschstufe 2 Heizen	Pressostato lavaggio 2 riscaldamento
PT2/PT22 = Presostato lavado 2 llenado	Pressostat lavage 2 remplissage	Wash level 2 and fill switch	Druckregler Waschstufe 2 Füllen	Pressostato lavaggio 2 riempimento
PT3 = Presostato lavado 3 llenado	Pressostat lavage 3 remplissage	Wash 3 fill pressostat	Druckwächter Spülgang 3 Füllvorgang	Pressostato lavaggio 3 riempimento
R = Rele de Generador A.C.	Relais du Generateur	Generator rele	Relais Generator	Rele Generator
Ⓡ Ⓝ = Toma de alimentacion Generador A.C.	Alimentation generateur	Water heater feeding	Stromversorgungsanschluss Generator	Alimentazione generatore
Ra = Rele auxiliar aclarado y llenado	Relais auxilier rinçage remplissage	Rinse and fill auxiliary relay	Hilfsrelais Spülen und Füllen	Rele ausiliario risciacquo e riempimento
RC11/12/13/21/22 = Resistencia calderin	Resistance surchauffeur	Boiler heating element	Boilerheizwiderstand	Resistenza boiler
RS = Resistencia secado	Resistance sechage	Drying heating element	Heizwiderstand Trocknen	Resistenza asciugatura
RTA = Resistencia calentamiento aclarado	Resistance chauffage rinçage	Rinse heating heater	Heizwiderstand Spülen	Resistenza riscaldamento risciacquo
RT2 = Resistencia tanque 2	Resistance cuve 2	Tank heater 2	Heizwiderstand Tank 2	Resistenza serbatoio 2
RT11/12 = Resistencia tanque 1	Resistance cuve 1	Tank heater 1	Heizwiderstand Tank 1	Resistenza serbatoio 1
SF = Micro fin recorrido	Micro fin de coourse	Safety end switch	Mikroschalter Zyklusende	Microinterruttore finecorsa
TA = Termostato aclarado	Thermostat de rinçage	Rinse thermostat	Thermostat zum Spülen	Termostato risciacquo
TC,1/2 = Termostato calderin	Thermostat surchauffeur	Boiler thermostat	Thermostat kessel	Termostato boiler
TPA = Temporizador Aclarado	Temporisateur rinçage	Rinsing timer	Zeitschaltuhr Spülgang	Timer risciacquo
TPT = Temporizador inicio	Temporisateur demarrage	Start timer	Start-Timer	Timer avvio
TPS = Temporizador secado	Temporisateur sechage	Drying timer	Trocknungs-Timer	Timer asciugatura
TREC = Termostato recuperador	Thermostate recuperateur	Recover thermostat	Rekuperator-Timer	Termostato recuperatore
TRF = Transformador	Transformateur	Trasformer	Transformator	Trasformatore
TS = Termostato secado	Thermostat sechage	Drying thermostat	Trocknungsthermostat	Termostato asciugatura
TSC,1/2 = Limitador calderin	Thermostat limiteur surchauffeur	Boiler Hi-limit thermostat	Grenzthermostat Boiler	Termostato limitatore boiler
Tt1/2 = Termostato tanque 1/2	Thermostat cuve 1/2	Tank thermostat 1/2	Thermostat Tank 1/2	Termostato serbatoio 1/2
VA = Electrovalvula llenado y aclarado	Electrovanne remplissage rinçage	Fill and rinse valve	Elektroventil Füllen und Spülen	Elettrovalvola riempimento e risciacquo
VE = Ventilador cuadro electrico	Ventilateur tableau electrique	Switchboard fan	Schalttafelventilator	Ventilatore quadro elettrico
VEV = Electrovalvula condensacion vahos	Electrovanne condenseur vapeur	Exhaust condenser solenoide valve	Elektroventil Dampfkondensation	Elettrovalvola condensazione vapore
VL1/2 = Electrovalvula llenado tanque	Electrovanne remplissage cuve	Tank fill valve	Elektroventil Tankfüllung	Elettrovalvola riempimento serbatoio
VG = Electrovalvula general	Electrovanne general	Main valve	Hauptelektroventil	Elettrovalvola generale
VREC = Electrovalvula salida	Electrovanne demarrage	Outlet solenoide valve	Ausgangselectroventil	Elettrovalvola uscita

LEYENDA

COMPACTO,
MODULAR
Y CINTA.

Z-313070

HC-17259 - 2

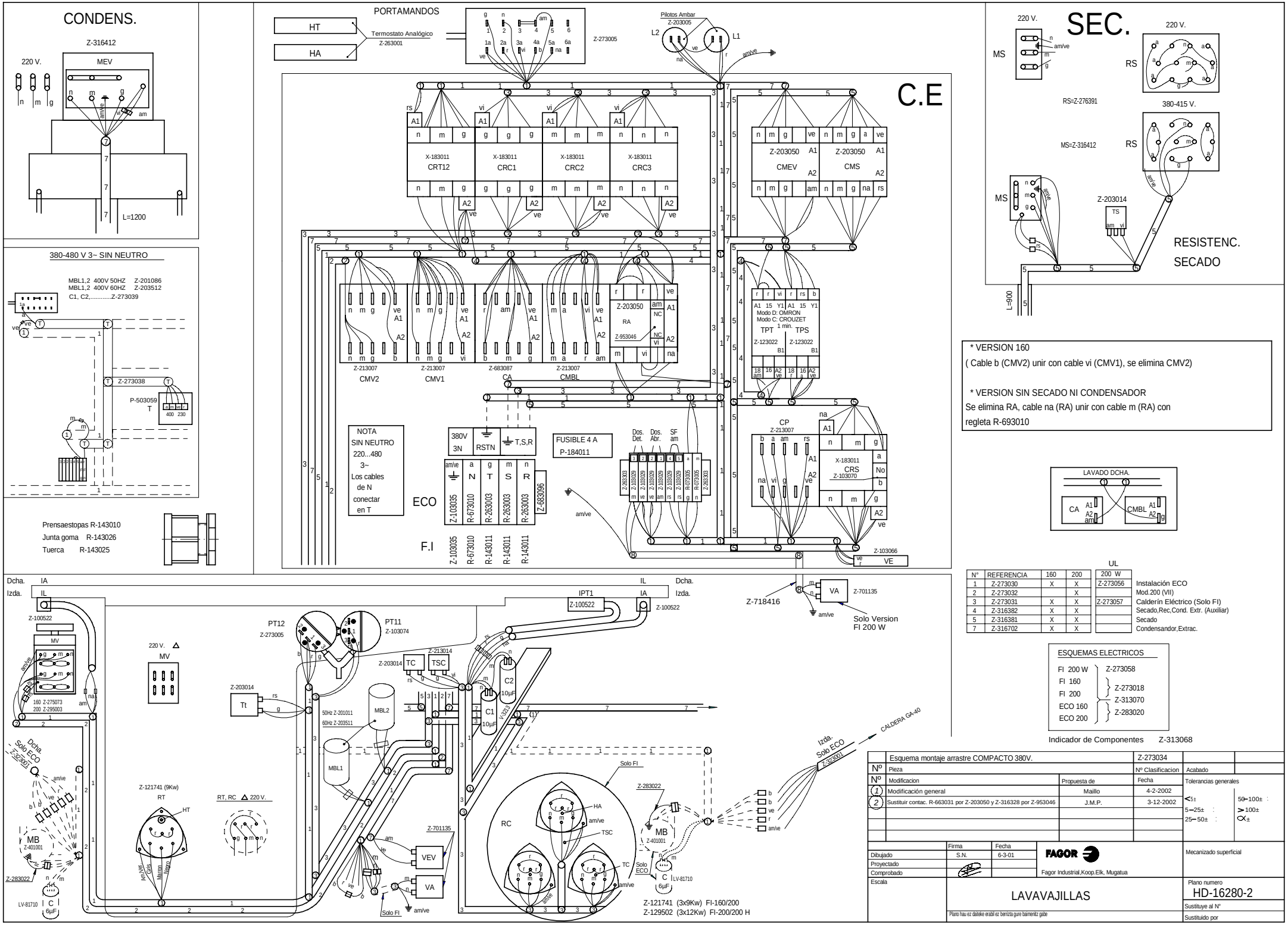

Nº	REFERENCIA	160	200
1	Z-273030	X	X
2	Z-273032		X
3	Z-273031	X	X
4	Z-316382	X	X
5	Z-316381	X	X
7	Z-316702	X	X