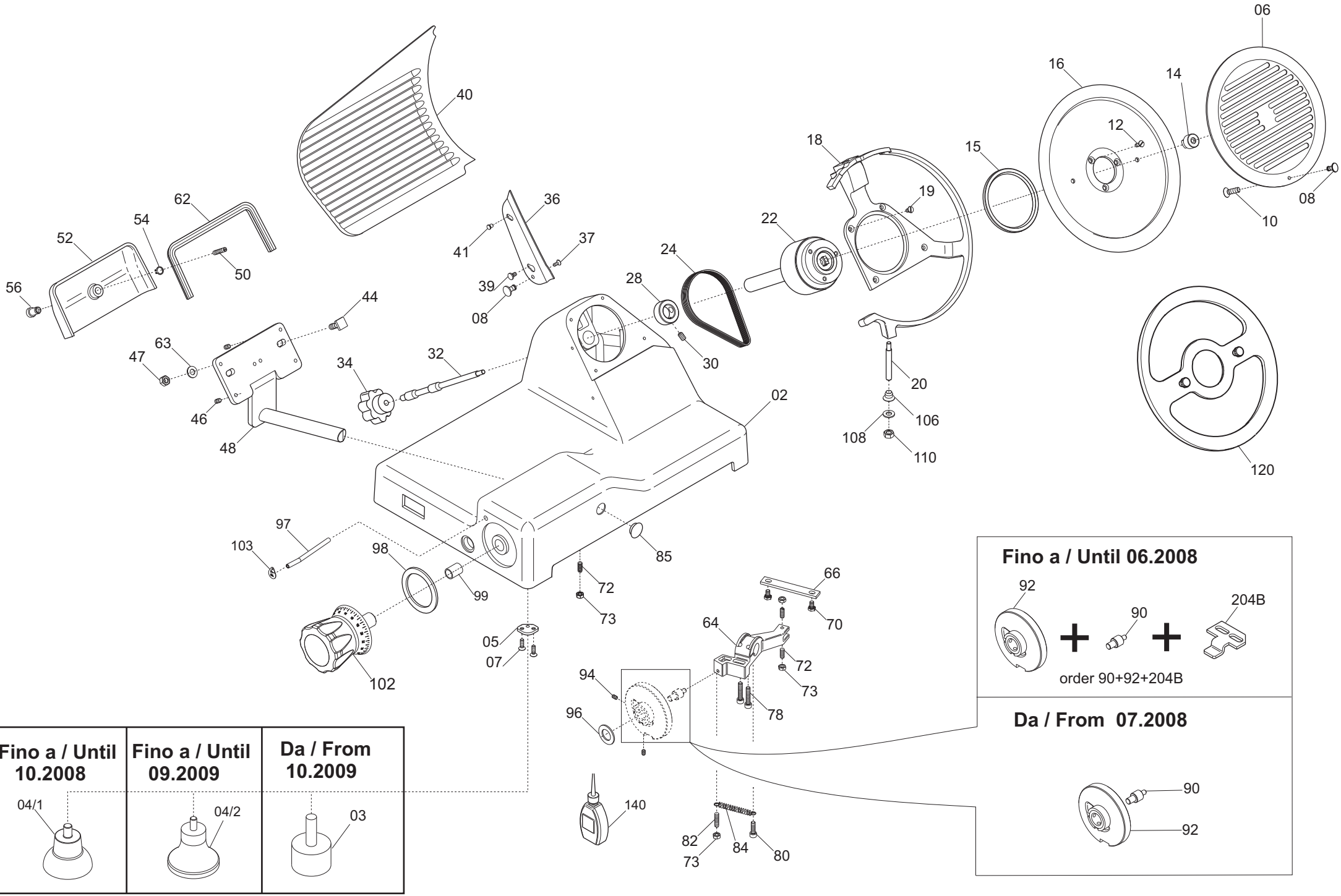

06
16
14
12
18
15
19
08
10
40
62
54
52
50
56
36
41
37
39
08
22
24
28
44
63
47
34
32
30
20
46
48
02
106
108
110
120
97
103
98
99
85
72
73
66
70
64
72
73
78
05
07
102
94
96
140
82
73
84
80
Fino a / Until 06.2008
92
90
204B
order 90+92+204B
Da / From 07.2008
90
92
Fino a / Until 10.2008
04/1
Fino a / Until 09.2009
04/2
Da / From 10.2009
03

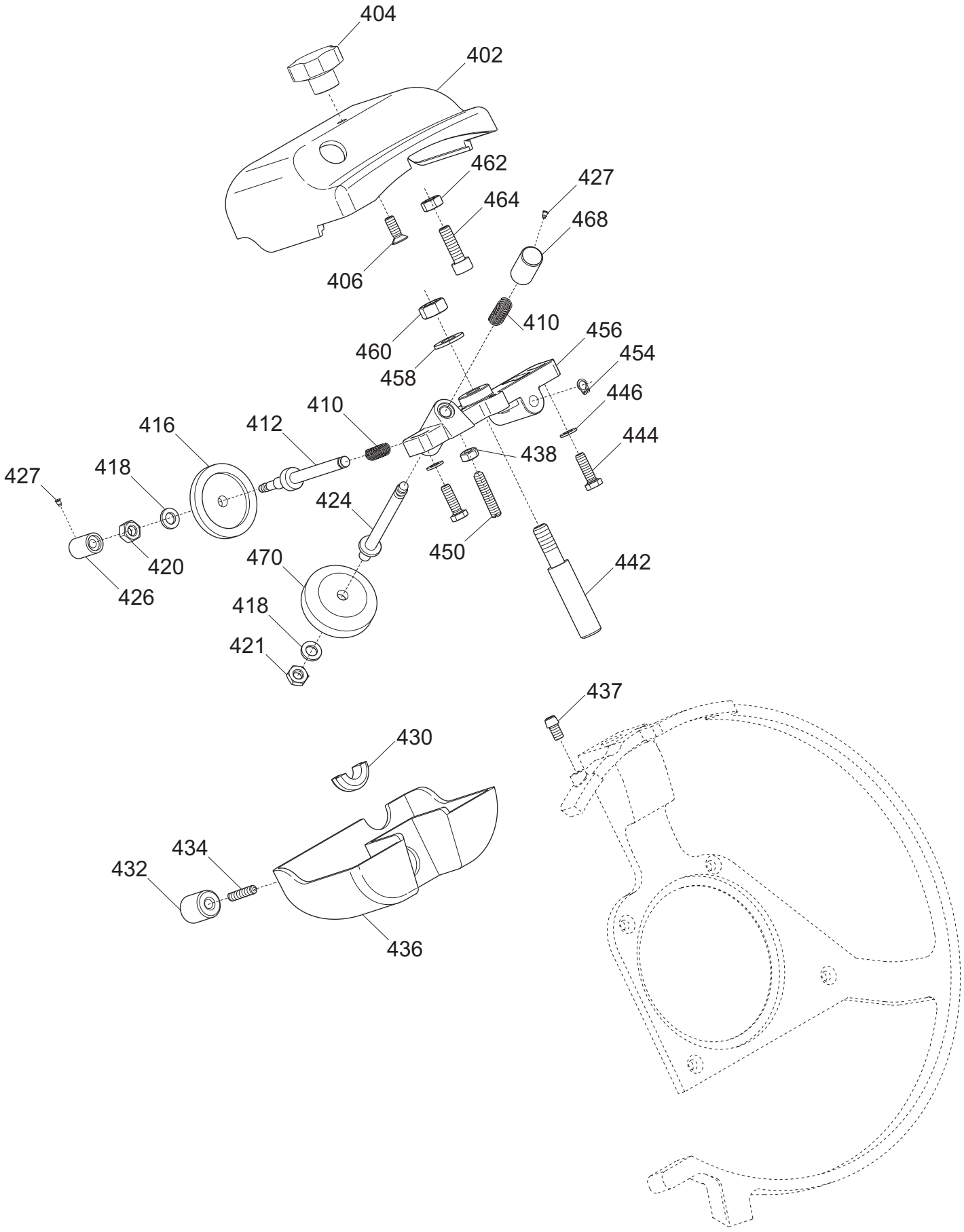
404
402
462
427
464
468
406
410
460
456
458
454
446
410
416
412
444
438
427
418
424
420
450
442
426
470
418
421
437
430
434
432
436

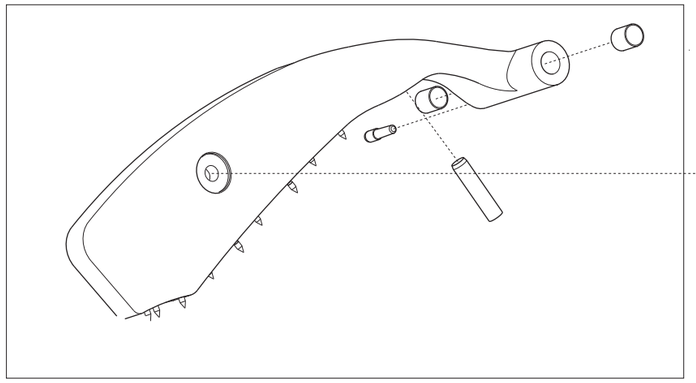

| Fino a / Until 05.2009 | Da / From 06.2009 |
|---|---|
| **Order 002+272B** | |
| 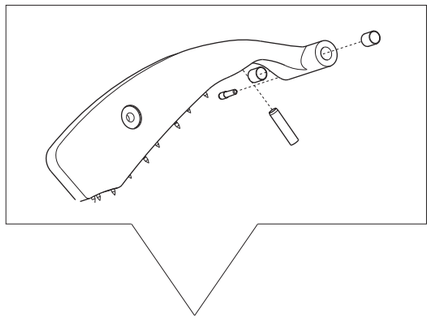 | 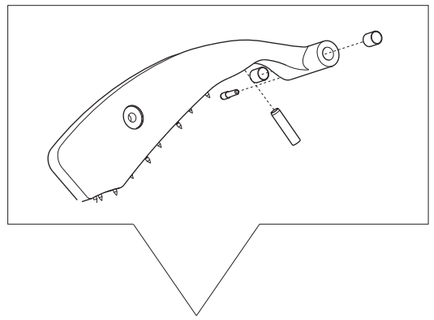 |
| 002 | 002 |
| + | |
| 272B  | |

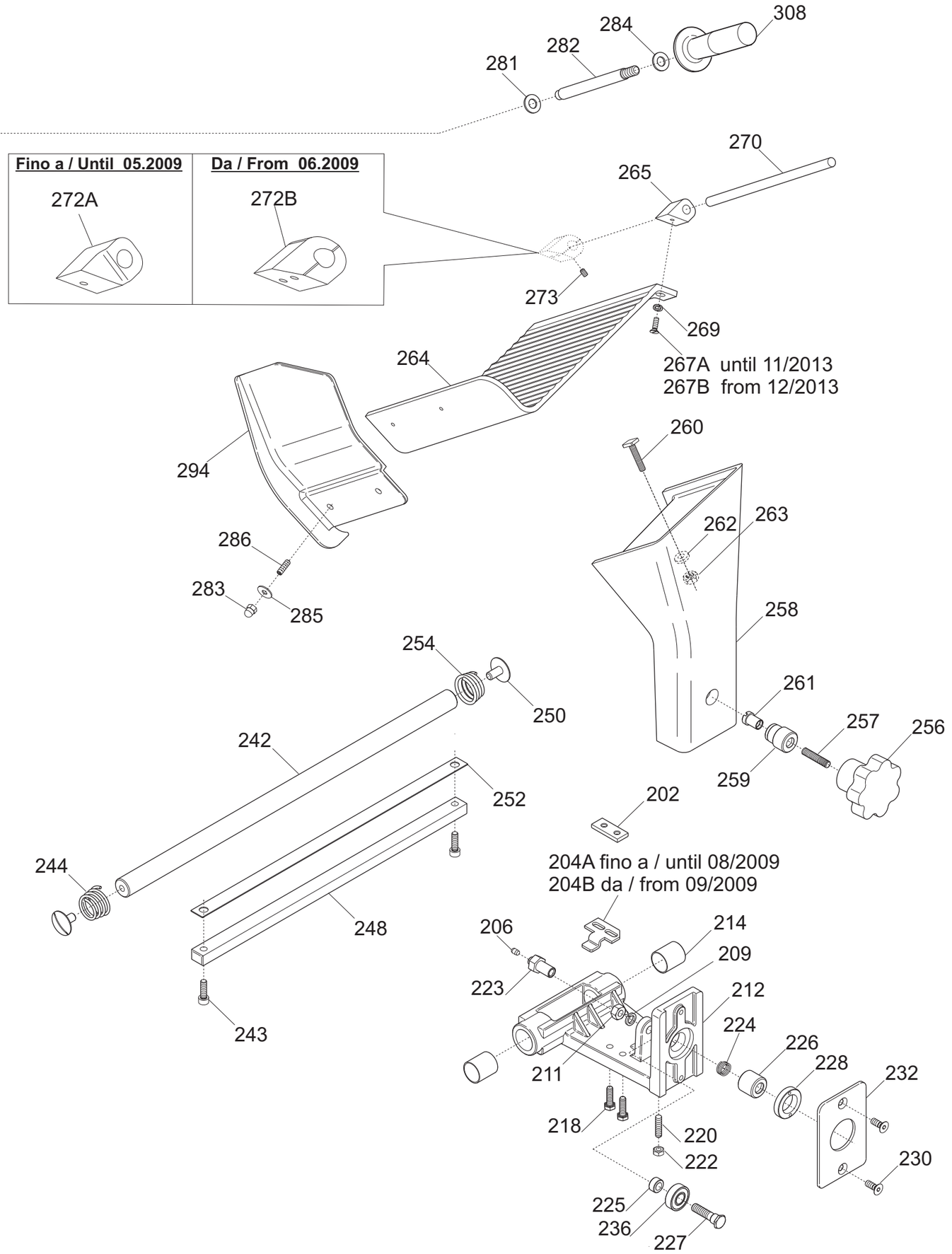

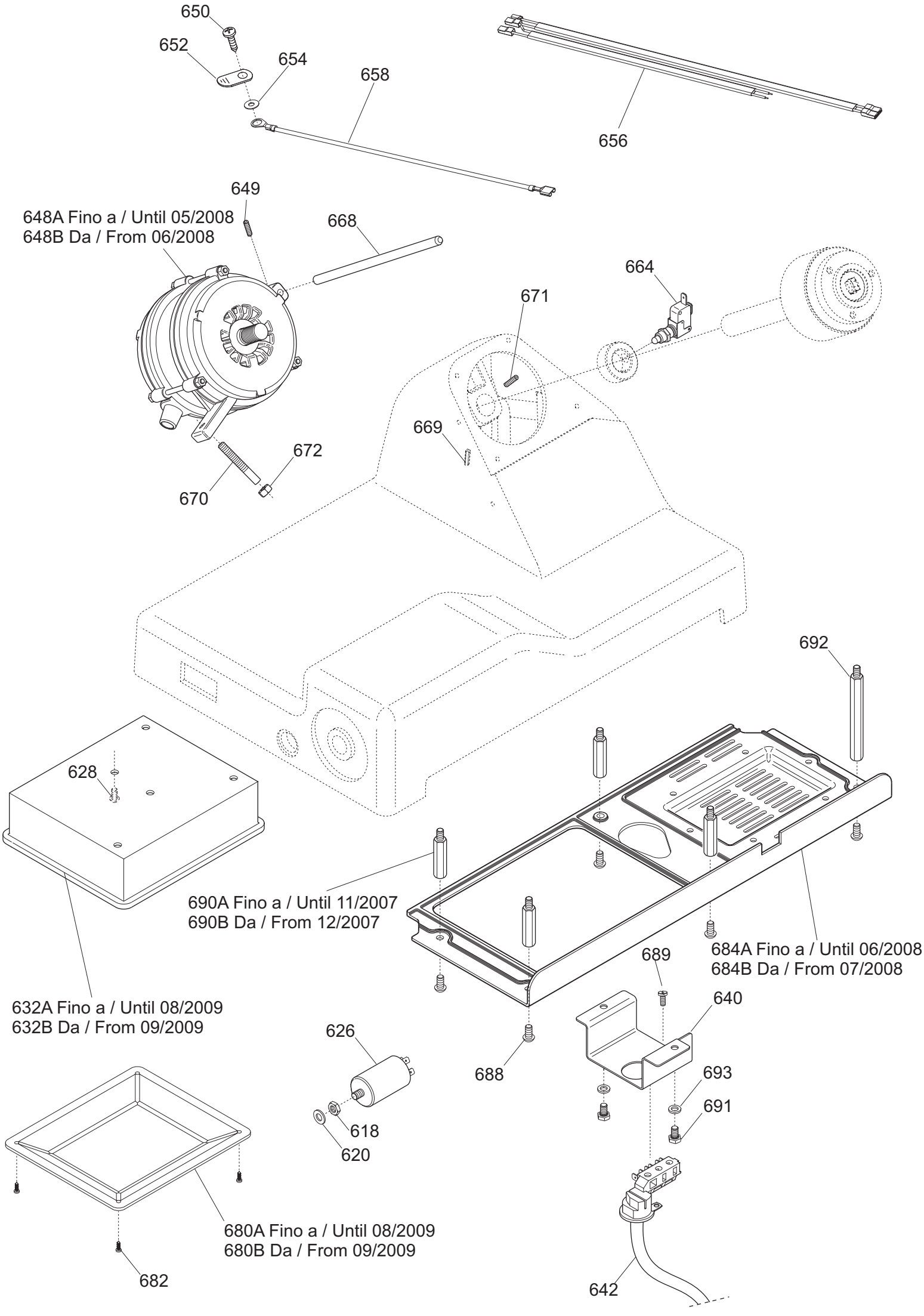
650
652
654
658
656
649
648A Fino a / Until 05/2008
648B Da / From 06/2008
668
664
671
669
672
670
628
692
690A Fino a / Until 11/2007
690B Da / From 12/2007
684A Fino a / Until 06/2008
684B Da / From 07/2008
632A Fino a / Until 08/2009
632B Da / From 09/2009
689
640
626
688
693
691
618
620
680A Fino a / Until 08/2009
680B Da / From 09/2009
682
642

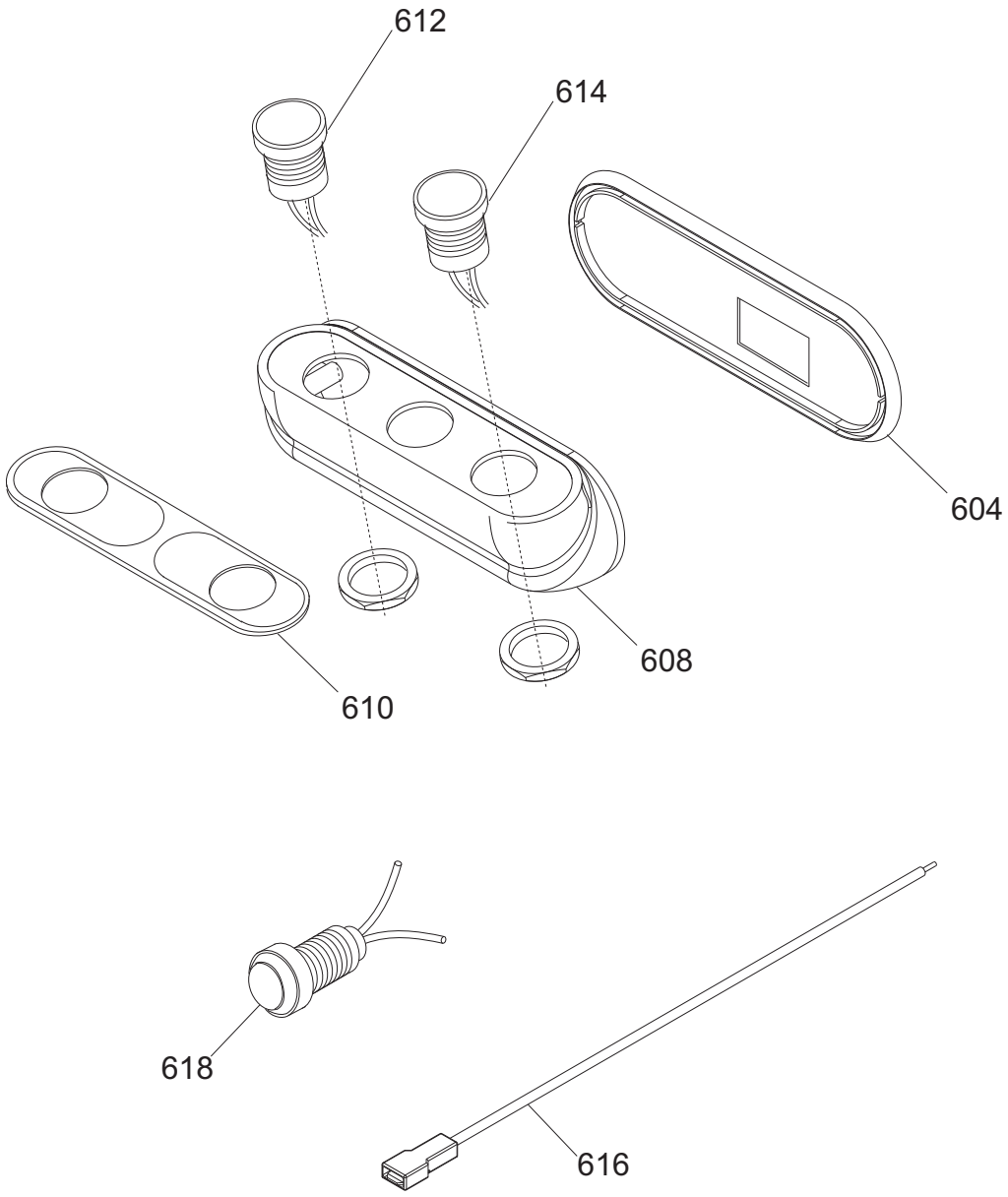
612
614
604
608
610
618
616

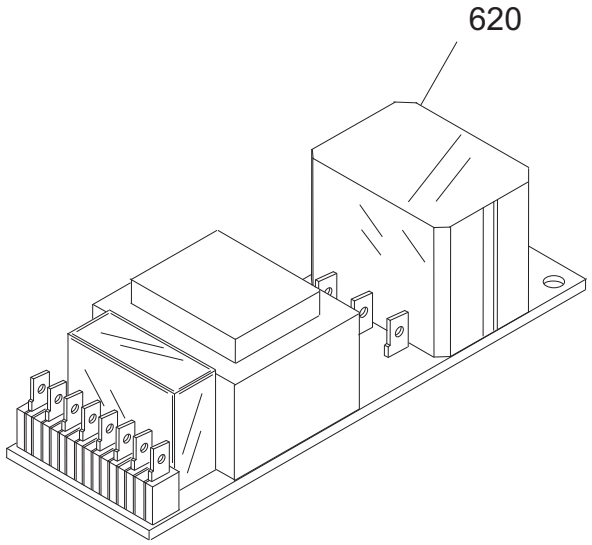
620

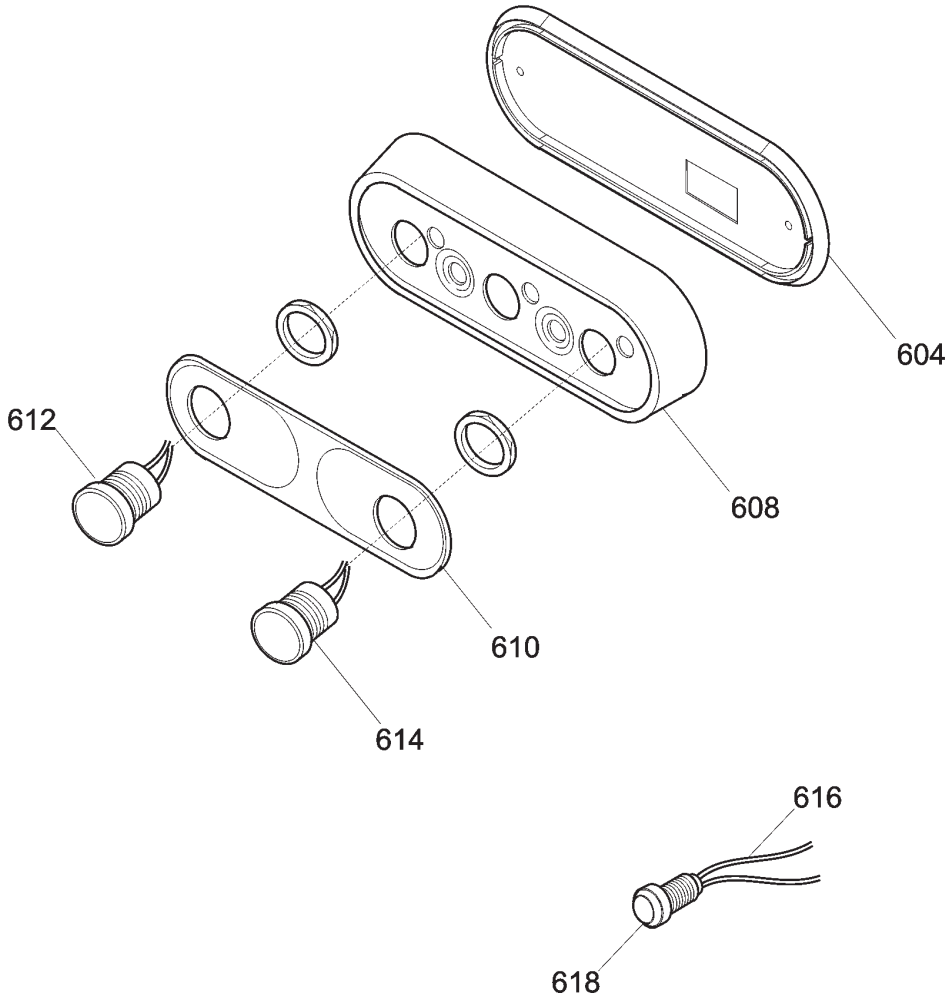
604
608
612
610
614
616
618

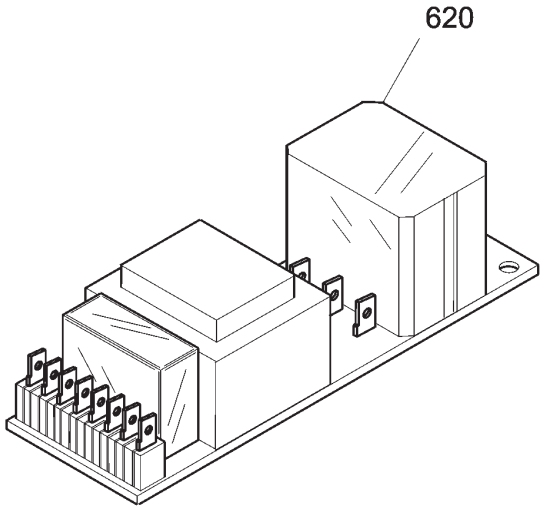
620

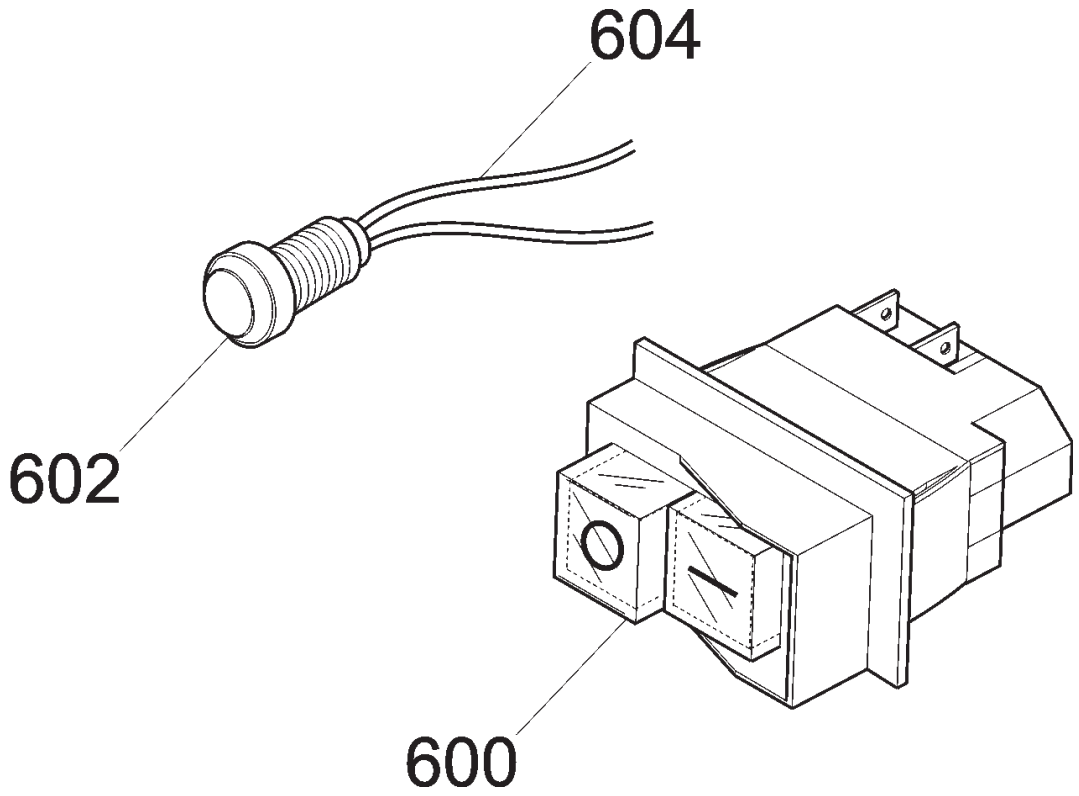
604
602
600

CANOVA 300 CE

| Riferime | Nome prodotto | Codice |
|---|---|---|
| 600 | INTERRUTTORE + BOBINA V.230 MN | 19410152 |
| 602 | SPIA UNIFICATA 220-380 VOLT | 19410406 |
| 604 | CAVETTO PROLUNGA LAMPADA SPIA | 19410750 |
| ###### | CORPO PUL.NEUTRA IT MONTATA NO GUAR | 19702036 |
| ###### | CORPO PUL.NEUTRA RS IT MON.NO GUAR | 19702040 |
| 604 | GUARNIZIONE PULSANT.NEUTRA TONDA | 19563034 |
| 608 RS | SCATOLA PER PULS.ROSSA NEUTRA | 19563120 |
| 608 NR | SCATOLA PER PULSANTI NEUTRA | 19563118 |
| 610 | MASCHERINA X PULSANTIERA OP/NEUT.IT | 19420164 |
| 612 | PULSANTE NERO NO | 19410140 |
| 614 | PULSANTE BIANCO NO | 19410142 |
| 616 | CAVETTO PROLUNGA LAMPADA SPIA | 19410750 |
| 618 | SPIA UNIFICATA 220-380 VOLT | 19410406 |
| 620A | SCHEDA POT.LED SID 110-230 OM.UL CB | 19411102 |
| 620B | SCHEDA POT.LED SID 400 OM. CB | 19411103 |
| - | CORPO PUL.OPERA MONTATA NO GUAR | 19702034 |
| 604 | GUARNIZIONE PULSANT.NEUTRA TONDA | 19563034 |
| 608 | SCATOLA PULSANTI OPERA | 19563123 |
| 610 | MASCHERINA X PULSANTIERA OP/NEUT.IT | 19420164 |
| 612 | PULSANTE NERO NO | 19410140 |
| 614 | PULSANTE BIANCO NO | 19410142 |
| 616 | CAVETTO PROLUNGA LAMPADA SPIA | 19410750 |
| 618 | SPIA UNIFICATA 220-380 VOLT | 19410406 |
| 620TF | SCHEDA POT.LED SID 230/400 | 19411000.12 |
| 620MN | SCHEDA POT.LED SID 110-230 OM.UL CB | 19411102 |
| 2 | CASSA 250-275-300 CNV OSS | 19510140 |
| 3 | PARAC.PIEDINO D.25X20-M6X18 CNV | 19560161 |
| 04-feb | PIEDINO 275:370 PERNO M 6 | 19560203 |
| 04-gen | PIEDINO ALLUMINATO LNR 300-330 | 19560252 |
| 5 | PIASTRINA PIEDINI CNV | 19540670 |
| 6 | INT.LAMA 300 G MRR DAL 09 OSSID. | 19510235 |
| 7 | VITE TSP- DIN 963 M 5X14 | IX2963005014 |
| 8 | POMELLO PARALAMA _ LAV | 19021110 |
| 10 | VITE TSP- DIN 963 M 4X12 | IX2963004012 |
| 12 | VITE TSP- DIN 963 M 5X14 | IX2963005014 |
| 14 | QUADRETTO PARALAMA MRR | 19530901 |
| 15 | ANELLO TENUTA 80X95X5 SC NBR | 19562140 |
| 16 | LAMA 300 - 40/3/254 NAZ. F.ESTR. | 18300403254F |
| 16T | LAMA 300 - 40/3/254 TEFLON. F.ESTR. | 18300403254TF |
| 18 | AN.PR.LAMA 300 CNV | 19513042 |
| 19 | VITE TSP- DIN 963 M 5X12 | IX2963005012 |
| 20 | PERNO ANELLO MRR 220/300 - PLD 350 | 19534081 |
| 22 | PULEG.PIAT.MONT. CNV Y10 | 19700345.10 |
| 24 | CINGH.PIAT.MNI TB2 330 X 8 | 19310203 |
| 28 | ANELLO PORTA MICRO 250-330 | 19540905 |
| 30 | VITE SENZA TESTA DIN 916 M 6X8 NE | NE0916006008 |
| 32 | TIRANTE PARALAMA CNV 250-300 | 19530540 |

| | | |
|---|---|---|
| 34 RS | MANOPOLA TIR. PAR.M8 5 LOB ROSSO | 19564007 |
| 34 | MANOPOLA TIR.PAR. M8 5 LOB GRIGIA | 19564023 |
| 36 | PARAFETTA CNV 300 | 19531047 |
| 37 | VITE TSP- DIN 963 M 4X08 | IX2963004008 |
| 39 | VITE INOX PARAFETTA 300:385 | 19335011 |
| 40 | VELA 300 CNV CE OSSIDATA | 19510342 |
| 41 | PRIGIONIERO PARAF.LNR MNZ 250/385 | 19336052 |
| 44 | VITE BLOCC.VELA M8 X 24 MRR.300 SV | 193350032 |
| 46 | VITE SENZA TESTA DIN 913 M 6X08 CE | IX2913006008 |
| 47 | DADO ES. DIN 934 M 8 | IX2934008 |
| 48 | PERNO MOV.+SUPP.VELA IX.CNV | 19530740 |
| 50 | VITE SENZA TESTA DIN 913 M 6X20 CE | IX2913006020 |
| 52 | COP.SUP.VELA 300 PLD OSS | 19512260 |
| 54 | ANELLI ARRESTO DIN 471 D 08E | IX2471008 |
| 56 | MANOP.IX.COPERC.SUPP.VELA LNR | 19335021 |
| 62 | GUARN. COPER.SUP.VELA PLD 300 | 19563060 |
| 63 | RONDELLA PIANA DIN 125 D 8 | IX2125008 |
| 64 | MOVIMENTO VELA PLD 300 LAVORATO | 19500150 |
| 66 | PIASTRINA MOV. 300-370 ZINCATA | 19540609 |
| 70 | VITE TE DIN 933 M 6X12 T.F. | IX2933006012 |
| 72 | PRIGIONIERO M6 X 17 OTTONE MRR.300V | 19337032 |
| 73 | DADO ES. DIN 934 M 6 | IX2934006 |
| 78 | VITE TCEI DIN 912 M 6X30 | IX2912006030 |
| 80 | VITE SENZA TESTA DIN 913 M 6X20 CE | IX2913006020 |
| 82 | PRIGIONIERO 6 X 25 OTTONE | 19337002 |
| 84 | MOLLA MOVIMENTO PLD 300 | 19390760 |
| 85 | TAPPO X MOVIMENTO CNV-PLD | 19536040 |
| 90 | RULLINO MOVIMENTO CNV | 19336071 |
| 92 | CAMMA PLD CNV LAV. | 19563560lv |
| 94 | VITE SENZA TESTA DIN 916 M 6X8 NE | NE0916006008 |
| 96 | RONDELLA ONDULATA 19 | 19342006 |
| 97 | TUBETTO OLIATORE 350-370 | 19553009 |
| 98 | RONDELLA PLEX MAN.NUM.300-370 | 19562150 |
| 99 | BOCCOLE AUTOLUBR.18.20.20 | 19324108 |
| 102 | MANOP.NUMER.PLD-MNT-CNV L.53 GRIGIA | 19564035 |
| 102 RS | MANOPOLA NUMERATA ROSSA GH30 | 19564003 |
| 103 | TARGHETTA OIL.S. | 19420175 |
| 106 | GHIERA SUPP ANELLO MRR 250 SG | 19534062 |
| 108 | RONDELLA F.LARGA DIN 9021 D 8X24 | IX29021008024 |
| 110 | DADO ES. DIN 934 M 8 | IX2934008 |
| 120 | DISCO ESTRATTORE LAMA PER 300 | 19702508 |
| 140 | AMPOLLA X OLIO PIENA | 19563008 |
| 204B | PIAST. SGANCIO CAMMA PLASTICA CNV | 19533240.08 |
| 2 | ASSIEME PRESSAMERCE MRR-CNV CE | 19801233 |
| 202 | PIAST. SGANCIO FILET.AFF.CE | 19533200 |
| 204B | PIAST. SGANCIO CAMMA PLASTICA CNV | 19533240.08 |
| 204A | PIAST. SGANCIO CNV | 19533240 |
| 206 | PUNTALE SGANCIO 300-385 CE | 19565001 |
| 209 | RONDELLA PIANA DIN 125 D 8 | IX2125008 |
| 211 | DADO ES. DIN 934 M 8 | IX2934008 |

| | | |
|---|---|---|
| 212 | CARRELLO CNV 250 BRONZ. LAV.PFUS | 19500540 |
| 214 | BOCCOLE AUTOLOBR.20.23.25 MRR.300 V | 19324032 |
| 218 | VITE TE DIN 933 M 6X22 T.F. | IX2933006022 |
| 220 | PRIGIONIERO 6 X 25 OTTONE | 19337002 |
| 222 | DADO ES. DIN 934 M 6 | IX2934006 |
| 223 | PERNO PER SGANC. 220-250 CE | 19534034 |
| 224 | MOLLA PER SGANCIO 220-250 CE | 19390600 |
| 225 | RONDELLA A SPESSORE CUSCINETTO | 19346015 |
| 226 | BUSSOLA FIL.X SGANC.220-250 CE | 19534024 |
| 227 | PERNO CUSCINETTO 250-330 | 19540805 |
| 228 | GHIERA FILET.ESTER. 220-250 CE | 19534029 |
| 230 | VITE TSP- DIN 963 M 6X16 | IX2963006016 |
| 232 | PIASTRINA CARRELLO CNV CE | 19533040 |
| 236 | CUSCINETTO CARR. 6000 2RS R11 | 19320154 |
| 242 | BARRA TONDA CARR. CNV 250-300 | 19530640 |
| 243 | VITE TCEI DIN 912 M 6X16 | IX2912006016 |
| 244 | MOLLA BARRA TONDA 300 MRR SV CE | 19390134 |
| 248 | BARRA QUADRA CNV | 19540140 |
| 250 | VITE T.26 BARRA TONDA | 19335002 |
| 252 | PIASTRINA TEMPR. CNV | 19530840 |
| 254 | MOLLA BARRA TONDA 300 MRR SV | 19390132 |
| 256 RS | MANOPOLA TIR. PAR.M8 5 LOB ROSSO | 19564007 |
| 256 | MANOPOLA TIR.PAR. M8 5 LOB GRIGIA | 19564023 |
| 257 | VITE SENZA TESTA DIN 913 M 8X45 CE | IX2913008045 |
| 258 | GAMBO CNV 250-275-300 OSSIDATO | 19510640 |
| 259 | BUSSOLA INOX GAMBO CNV | 1953401640 |
| 260 | VITE BLOCC.PIATTO MIRRA 220-250 Y06 | 19335042 |
| 261 | BUSS.FRES FERMA MAN. CNV | 19534012 |
| 262 | RONDELLA F.LARGA DIN 9021 D 6X18 | IX29021006018 |
| 263 | DADO ES. DIN 934 M 6 | IX2934006 |
| 264 | PIATTO CNV 275-300 OSSIDATO | 19510440 |
| 265 | BLOCCH.DRIT.ASTINA PIATTO MRR Y06 | 19525062 |
| 267B | VITE TCEI DIN 912 M 5X16 | IX2912005016 |
| 267A | VITE TSP- DIN 963 M 5X12 | IX2963005012 |
| 269 | RONDELLA GROWER UNI 1751 D 5 | IX21751005 |
| 270 | ASTINA PRESSAMERCE CNV 275-300 | 19530440 |
| 272A | BLOCCH.INCL.ASTINA PIATTO MRR Y06 | 19525060 |
| 272B | BLOCCH.INCL.ASTINA PIATTO MRR Y10 | 19525060.10 |
| 273 | VITE SENZA TESTA DIN 916 M 5X6 NE | NE0916005006 |
| 279 | VITE TE DIN 933 M 6X12 T.F. | IX2933006012 |
| 281 | RONDELLA PIANA DIN 125 D 10 | IX2125010 |
| 282 | DIST.PRES.D12X150 MRR CE PRO | 19541508 |
| 283 | DADO CIECO DIN 1587 M 5 | IX21587LC005 |
| 284 | RONDELLA PIANA DIN 125 D 10 | IX2125010 |
| 285 | RONDELLA F.LARGA DIN 9021 D 5X20 | IX29021005020 |
| 286 | VITE SENZA TESTA DIN 913 M 5X16 CE | IX2913005016 |
| 294 | P.MANO POLIC. PIATTO PLD | 19562342 |
| 308 | MAN. A VOLANO PRESSAM GRIGIA | 19564021 |
| 308 RS | MANOPOLA A VOLANO PRESSAM ROSSA CE | 19564009 |
| - | AFFILAT.INC. CNV 250 | 19800040 |

| | | |
|---|---|---|
| 402 | CAPPOTT. 250 CNV CE OSSIDATA | 19511240C |
| 404 RS | MANOP.CAPPOTT.ROSS.M6 6LOBI | 19564005 |
| 404 | MANOPOLA TIR.PAR.M6 5L MRR GRIGIA | 19564029 |
| 406 | VITE TSP- DIN 963 M 6X16 | IX2963006016 |
| 410 | MOLLA PERNI AFF.+SBAV. 250-300 | 19390303 |
| 412 | PERNO SBAVATURA 250:300 | 19540703 |
| 416 | MOLA SB.220 D.40 H.8 F.6 | 19300201 |
| 418 | RONDELLA PIANA DIN 125 D 6 | IX2125006 |
| 420 | DADO ES. DIN 934 M 6 | IX2934006 |
| 421 | DADO ES. DIN 439 M 6 BASSO | IX2439006 |
| 424 | PERNO AFFILATURA 250:300 | 19540704 |
| 426 | PULSANTE SBAVATURA 250:300 | 19550203 |
| 427 | VITE BLOC.PULSANTE AFF.250-370 | 19335025 |
| 430 | GOMMINO ANTIVIBRANTE CAPP. LNR | 19560152 |
| 432 | MANOP.IX.VASCHETTA AFF. CNV | 19335022 |
| 434 | VITE SENZA TESTA DIN 913 M 6X12 CE | IX2913006012 |
| 436 | VASC.AFF. CNV OSSIDATA | 19511241C |
| 437 | VITE RISCONT.CONICA ANELLO DAL 09 | 19336055.09 |
| 438 | DADO ES. DIN 934 M 4 | IX2934004 |
| 442 | PERNO COL.AFFILATOIO CNV 250-300 | 19540440 |
| 444 | VITE TE DIN 933 M 5X16 T.F. | IX2933005016 |
| 446 | RONDELLA F.LARGA DIN 9021 D 5X15 | IX29021005015 |
| 450 | VITE SENZA TESTA DIN 913 M 4X35 CE | IX2913004035 |
| 454 | ANELLI D ARRESTO DIN 471 D 06E | IX2471006 |
| 456 | CORPO AF.220-300 MRR VERT LAV | 19021332 |
| 458 | RONDELLA PIANA DIN 125 D 8 | IX2125008 |
| 460 | DADO ES. DIN 934 M 8 | IX2934008 |
| 462 | DADO ES. DIN 934 M 6 | IX2934006 |
| 464 | CAPPUCCIO RISCONT.AFFIL. DAL 09 | 19336056.09 |
| 468 | PULSANTE AFFILATURA 250-300 | 19550202 |
| 470 | MOLA AF.220 D.40 H.11 F.6 | 19300101 |
| 618 | DADO ES. DIN 934 M 8 | IX2934008 |
| 620 | RONDELLA PIANA DIN 125 D 8 | IX2125008 |
| 626 | CONDENSATORE MRR 8UF CODOLO M8 | 19410301 |
| 628 | VITE TCEI DIN 912 M 6X08 | IX2912006008 |
| 632B | SCATOLA RELAIS DAL 09 | 19563127.09 |
| 632A | SCATOLA RELAIS MNZ | 19563127 |
| 640 | PIASTRINA AD U P.CAVO CNV 250-300 | 19541741 |
| 642 | CAVO ALIM.COMP. SUKO CON PA 205 | 19410530 |
| 648A | MOT.MRR 300 SV C.PIATTA MN 230-50 | 19400132 |
| 648B | MOTORE MRR-CNV 300 P.50 F.10 230-50 | 1940305210 |
| 649 | VITE SENZA TESTA DIN 916 M 6X8 NE | NE0916006008 |
| 650 | VITE AUTOF.TSP+ DIN 7982 D 4,2X9,5 | IX279824,2009,5 |
| 652 | TARGHETTA MASSA TERRA | 19420177 |
| 656 | CAVET.ALIM MRR TUV | 19410711 |
| 658 | CAVETTO MASSA TERRA 300-385 UL | 19410739 |
| 664 | MICRO INTERRUTT.MN X AFFETTATR | 19410201 |
| 668 | PERNO MOTORE CNV 250 | 19540540 |
| 669 | VITE SENZA TESTA DIN 916 M 6X8 NE | NE0916006008 |
| 670 | VITE SENZA TESTA DIN 913 M 8X45 CE | IX2913008045 |

| | | |
|---|---|---|
| 671 | VITE SENZA TESTA DIN 916 M 6X8 NE | NE0916006008 |
| 672 | DADO ES. DIN 934 M 6 | IX2934006 |
| 680A | COPERCHIO SCATOLA MNZ | 19563148 |
| 680B | COPERCHIO SCATOLA DAL 09 | 19563148.09 |
| 682 | VITE AUTOF.TCB+ DIN 7981 D 3,5X13 | IX279813,5013 |
| 684B | COPERTURA INFERIORE CNV | 19563140 |
| 684A | PROTEZIONE INF. CNV 250 | 19531655 |
| 688 | VITE TBEI ISO 7380 M 6X12 | IX27380006012 |
| 689 | VITE TCEI DIN 912 M 5X8 | IX2912005008 |
| 690B | PERNO ESAG.SUP. COPER. CNV | 19540740 |
| 690A | PERNO ESAG.SUP. COPER. PLD 300 | 19540753 |
| 691 | VITE TCEI DIN 912 M 6X08 | IX2912006008 |
| 692 | PERNO ESAG.SUP. MOTORE CNV | 19540741 |
| 693 | RONDELLA PIANA DIN 125 D 6 | IX2125006 |