DESPIECES

EXPOSITORES

INGREDIENTES

MI

FAGOR

FAGOR INDUSTRIAL

Rev.: Feb-2011

RECAMBIOS EXPOSITOR DE INGREDIENTES
Feb-2011

FAGOR
F A G O F R I

Nº	CÓDIGO	DESCRIPCIÓN	MI-135	MI-150	MI-180	MI-202	MI-225	MI-255	MI-135-TAPA	MI-150-TAPA	MI-180-TAPA	MI-202-TAPA	MI-225-TAPA	MI-255-TAPA
1	V107170020	TAPETA VERTICAL MI	2	2	2	2	2	2	2	2	2	2	2	2
2	V107170019	TAPETA HORIZONTAL MI-135	2						2					
2	V107170021	TAPETA HORIZONTAL MI -150		2						2				
2	V107170022	TAPETA HORIZONTAL MI -180			2						2			
2	V107170023	TAPETA HORIZONTAL MI-202				2						2		
2	V107170024	TAPETA HORIZONTAL MI-225					2						2	
2	V107170025	TAPETA HORIZONTAL MI-255						2						2
3	V107130077	PERF. PANTALLA 1276 MI-135	1											
3	V107130102	PERF PANTALLA PLATA 1432 MI-150		1										
3	V107130080	PERFIL PANTALLA A 1726 MI-180			1									
3	V107130103	PERFIL PANTALLA PLATA 1957 MI-202				1								
3	V107130101	PERFIL PANTALLA 2176 MI-225					1							
3	V107130074	PERF.PANTALLA PLATA 2482 MI-255						1						
4	V107130075	PERF. UNI. CRISTALES 1276 MI-135	2											
4	V107130042	PERFIL UNION CRIST.1432 MI-150		2										
4	V107130078	PERF UNIÓN CRISTAL 1726 MI-180			2									
4	V107130038	PERFIL UNIÓN CRIST. 1957 MI-202				2								
4	V107130099	PERF UNION CRISTAL 2176 MI-225					2							
4	V107130073	PERF. UNION CRISTAL 2482 MI-255						2						
5	V107130076	PERF. APOYO CRISTAL MI A 1294	1											
5	V107130037	PERFIL APOYO CRIST 1450 MI-150		1										
5	V107130079	PERF APOYO CRISTAL 1744 MI-180			1									
5	V107130039	PERFIL APOYO CRISTAL 1975 MI-202				1								
5	V107130100	PERF APOYO CRISTAL 2194 MI-225					1							
5	V107130072	PERF. APOYO CRISTAL 2500 MI255						1						
6	V107130040	PERFIL APOYO CRISTAL A 334	2	2	2	2	2	2						
7	6003010012	REGULADOR M-10X40 PR-30	4	4	4	4	4	4	4	4	4	4	4	4
10	V167130076	CRISTALES MI-135	1											
10	V167130074	CRISTALES MI-150		1										
10	V167130077	CRISTALES MI-180			1									
10	V167130075	CRISTALES MI-202				1								
10	V167130078	CRISTALES MI-225					1							
10	V167130079	CRISTALES MI-255						1						
11	6035050089	CRISTAL PLANO 1275x215x5 MI-135	2											
11	6035050034	CRISTAL PLANO 1431X215X5 MI150		2										
11	6035050094	CRISTAL PLANO 1725x215x5 MI-180			2									
11	6035050010	CRISTAL 1956X215X5 MI- 202				2								
11	6035050095	CRISTAL PLANO 2175x215x5					2							
11	6035050088	CRISTAL PLANO 2481x215x5 MI-255						2						
12	6039010009	COST METAC.331X262 DCHO MI INC	1	1	1	1	1	1						
13	6039010010	COST METAC.331X262 IZDO MI INC	1	1	1	1	1	1						
14	V109010030	EMBELLECEDOR COST. META. MI IZ	1	1	1	1	1	1						
15	V109010122	EMBELLECEDOR COST META MI DCHO	1	1	1	1	1	1						
20	6021010153	COMP.EMT45HDR	1	1	1	1			1	1	1	1		
20	6021010004	COMPR.FR-7,5-G R134A					1	1					1	1
21	6029020027	CONDENSADOR 7X4 VTP	1	1	1	1	1	1	1	1	1	1	1	1
22	6021050069	VENTILADOR 5W H39 D172	1	1	1	1	1	1	1	1	1	1	1	1
23	6047010004	FILTRO DESHIDRAT.20GR 1/4X1/4	1	1	1	1	1	1	1	1	1	1	1	1
24	V107020011	CAPILAR 0,8 x 1900 MI	1	1	1	1	1	1	1	1	1	1	1	1

RECAMBIOS EXPOSITOR DE INGREDIENTES
Feb-2011

FAGOR
F A G O F R I

Nº	CÓDIGO	DESCRIPCIÓN	MI-135	MI-150	MI-180	MI-202	MI-225	MI-255	MI-135-TAPA	MI-150-TAPA	MI-180-TAPA	MI-202-TAPA	MI-225-TAPA	MI-255-TAPA
25	6021350018	TERMOS REFRI CAREL PYCO1SN515	1	1	1	1	1	1	1	1	1	1	1	1
26	6021130001	INT.BIP.AMB.O/I CONTAC.REFORZ.	1	1	1	1	1	1	1	1	1	1	1	1
27	6021390006	MANG 3X1X2500 BL. SCHUKO 3T	1	1	1	1	1	1	1	1	1	1	1	1
28	6023010507	PEGATINA MI FAGOR TAPA	1	1	1	1	1	1	1	1	1	1	1	1
29	V109010106	TAPA SOBRE GRUPO MI - 135	1						1					
29	V109010044	TAPA SOBRE GRUPO MI-150		1						1				
29	V109010108	TAPA SOBRE GRUPO MI-180			1						1			
29	V109010029	TAPA SOBRE GRUPO MI-202				1						1		
29	V109010110	TAPA SOBRE GRUPO MI-225					1						1	
29	V109010104	TAPA SOBRE GRUPO MI-255						1						1
30	V109010113	TAPA BANDEJAS MI-135							1					
30	V109010112	TAPA BANDEJAS MI-150								1				
30	V109010115	TAPA BANDEJAS MI-180									1			
30	V109010114	TAPA BANDEJAS MI-202										1		
30	V109010116	TAPA BANDEJAS MI-225											1	
30	V109010117	TAPA BANDEJAS MI-255												1
31	6033010122	TIR.ZAMAK ARCO REF:PX.748-1							1	1	1	1	1	1
32	V109050103	SOPORTE BISAGRA MI IZQUIERDA							1	1	1	1	1	1
33	V109050104	SOPORTE BISAGRA MI DERECHA							1	1	1	1	1	1
34	6007050091	PERNO ROSCADO TAPA ENSALADERA							4	4	4	4	4	4
35	6025130001	TUERCA INOX M6 CIEGA							4	4	4	4	4	4

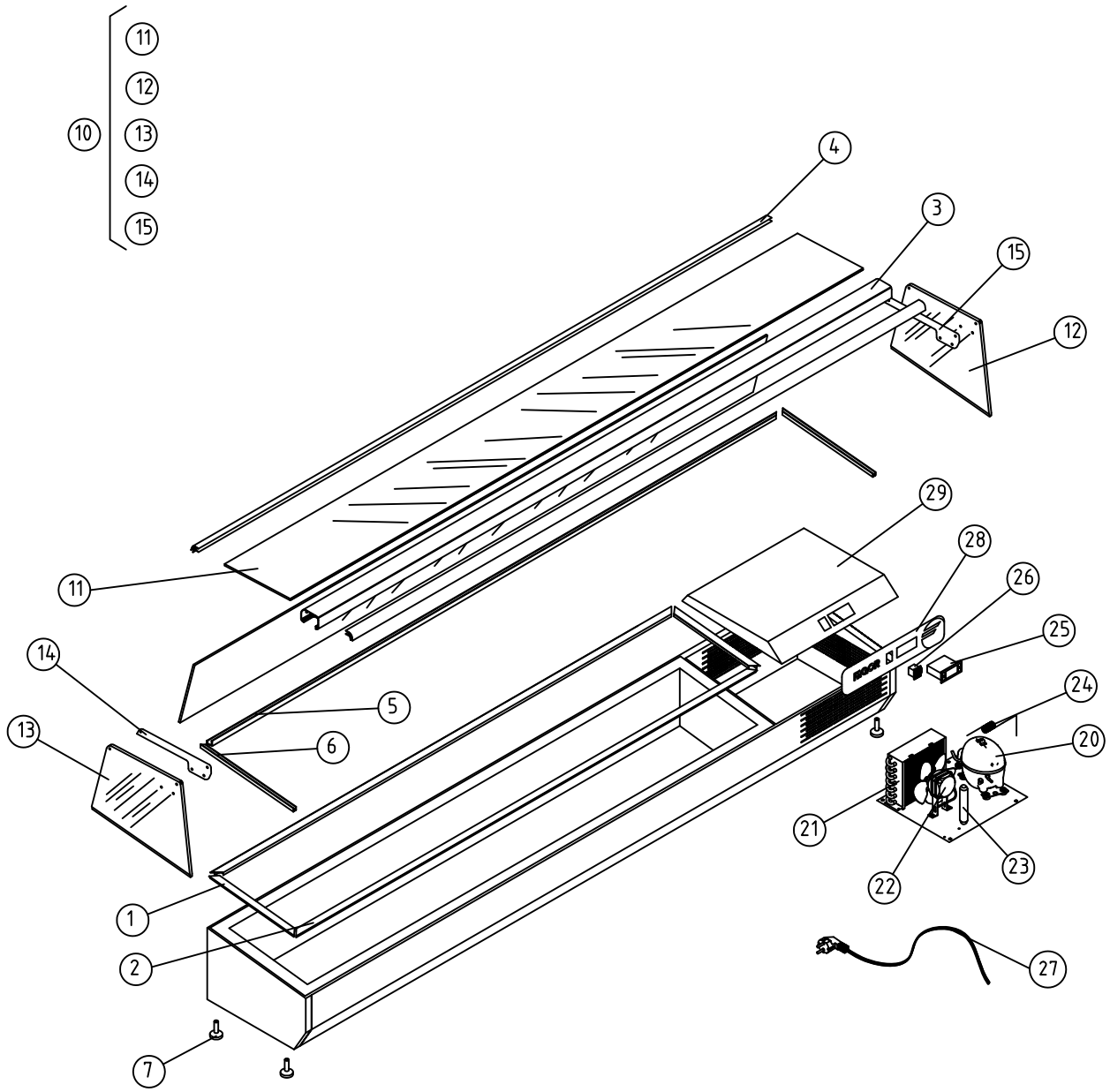

.V1 EXPOSITOR DE INGREDIENTES

COD. PIEZA: .

SUSTITUYE A: ..

SUSTITUIDO POR: .

COTAS SIN TOLERANCIA DIN 7168-f

	GRADO TOLERANCIA	FINO	MEDIO	GRUESO
ANGULAR	HASTA 10 mm	±1°		±1° 30'
	MAS DE 10 A 50 mm	±30'		±50'
	MAS DE 50 A 120 mm	±20'		±25'
	MAS DE 120 A 400 mm	±10'		±15'
	MAS DE 400 mm	±5'		±10'

	GRADO TOLERANCIA	FINO	MEDIO	GRUESO
LINEAL	HASTA 3 mm	±0,05	±0,10	±0,15
	MAS DE 3 A 6 mm	±0,05	±0,10	±0,20
	MAS DE 6 A 30 mm	±0,10	±0,20	±0,50
	MAS DE 30 A 120 mm	±0,15	±0,30	±0,80
	MAS DE 120 A 400 mm	±0,20	±0,50	±1,20
	MAS DE 400 A 1000 mm	±0,30	±0,80	±2,00
	MAS DE 1000 A 2000 mm	±0,50	±1,20	±3,00

Material: .

Acabado: .

COMÚN A	MODELO	Ud.	MODELO	Ud.	MODELO	Ud.	MODIFICACIÓN Nº	RESPONSABLE
							2	A.J.GONZALEZ
							Fecha: Feb-2011	

A4	Nombre	Fecha
Dibujado	BMM	1-9-09

FAGOR

FAGOR

Escala 1:20

EXPLOSIÓN MI CÚPULA

Código máquina: .

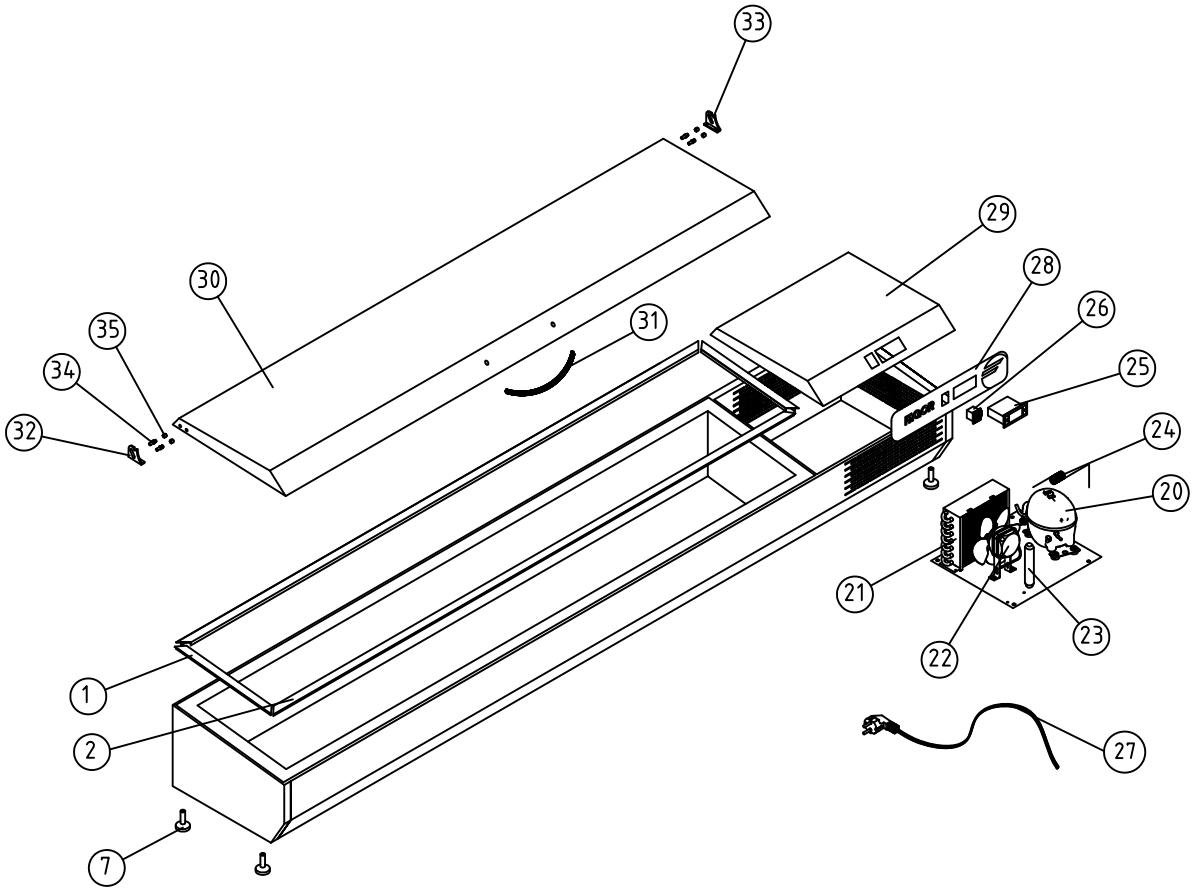

.V1 EXPOSITOR DE INGREDIENTES								COD. PIEZA:	.
COTAS SIN TOLERANCIA DIN 7168-f								SUSTITUYE A:	..
								SUSTITUIDO POR:	.

ANGULAR	GRADO TOLERANCIA	FINO	MEDIO	GRUESO
	HASTA 10 mm	±1°		±1° 30'
	MAS DE 10 A 50 mm	±30'		±50'
	MAS DE 50 A 120 mm	±20'		±25'
	MAS DE 120 A 400 mm	±10'		±15'
	MAS DE 400 mm	±5'		±10'

LINEAL	GRADO TOLERANCIA	FINO	MEDIO	GRUESO
	HASTA 3 mm	±0,05	±0,10	±0,15
	MAS DE 3 A 6 mm	±0,05	±0,10	±0,20
	MAS DE 6 A 30 mm	±0,10	±0,20	±0,50
	MAS DE 30 A 120 mm	±0,15	±0,30	±0,80
	MAS DE 120 A 400 mm	±0,20	±0,50	±1,20
	MAS DE 400 A 1000 mm	±0,30	±0,80	±2,00
	MAS DE 1000 A 2000 mm	±0,50	±1,20	±3,00

Material: .

Acabado: .

COMÚN A	MODELO	Ud.	MODELO	Ud.	MODELO	Ud.	MODIFICACIÓN Nº	RESPONSABLE
							2	A.J.GONZALEZ
							Fecha: Feb-2011	

A4	Nombre	Fecha	FAGOR FAGOR FRI
Dibujado	BMM	3-9-09	
Escala 1:20	EXPLOSIÓN MI TAPA		Código máquina: .