from '11.09.05 - until '12.04.22

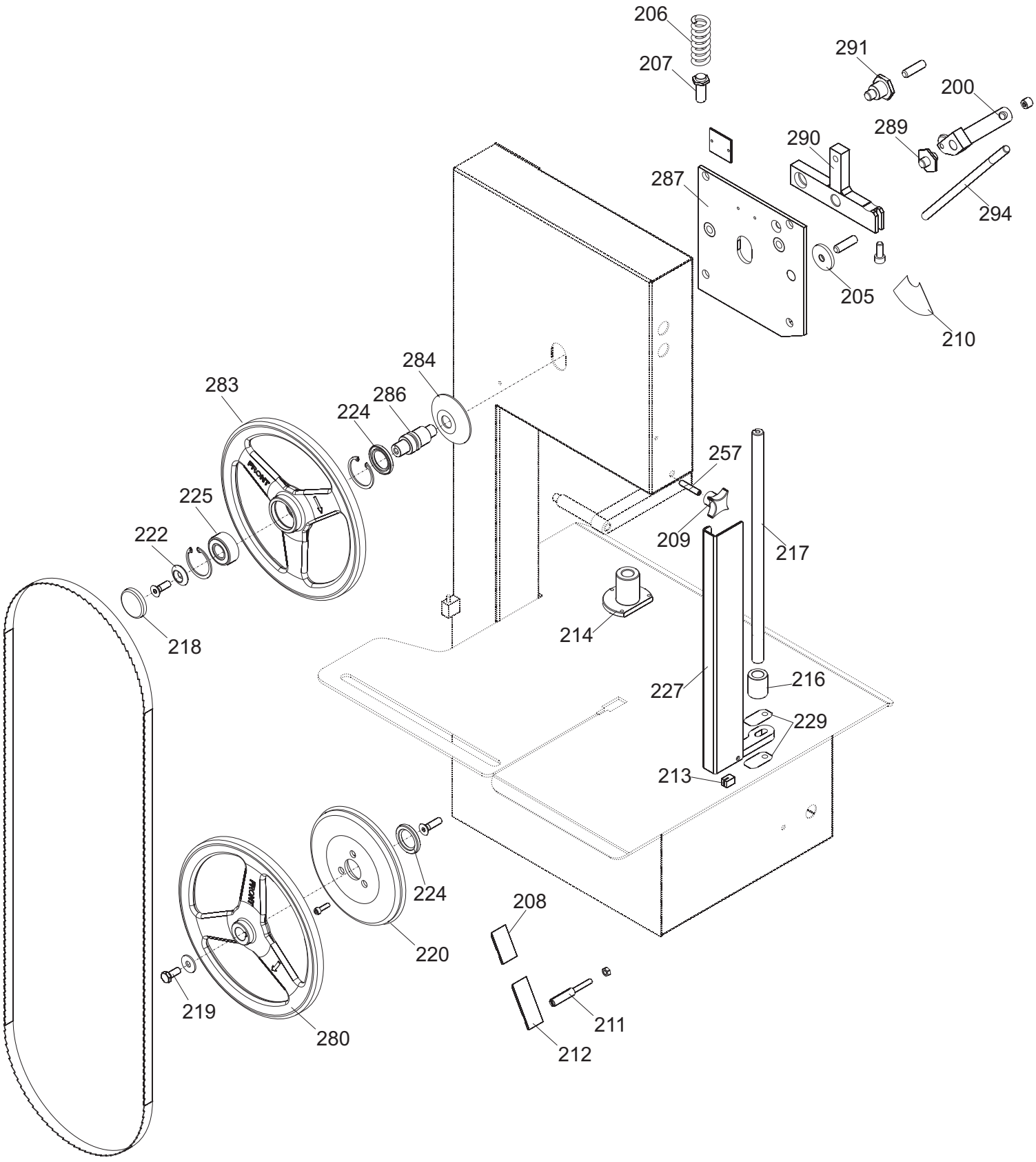

from '11.09.05 - until '12.04.22

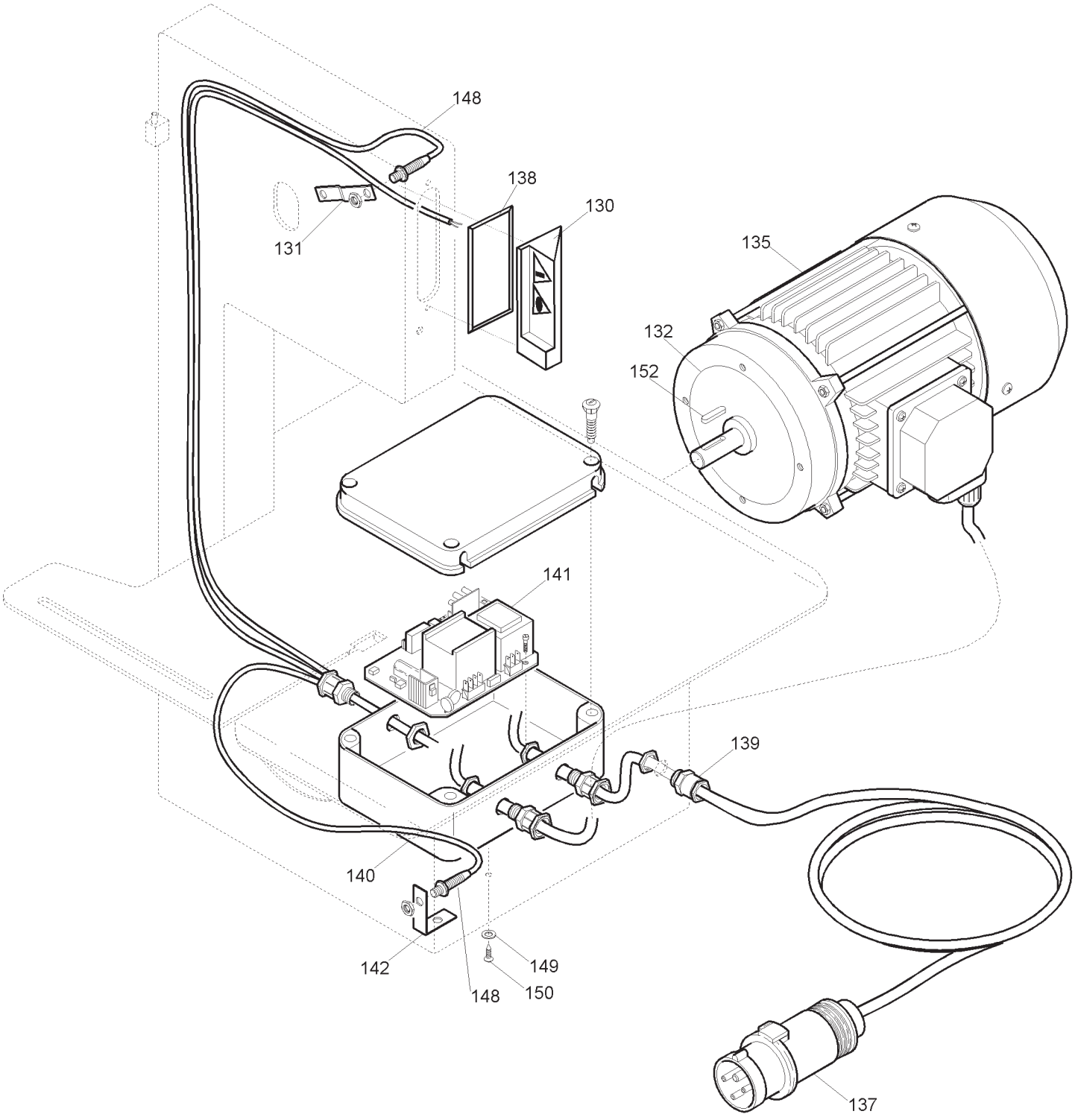

from '11.09.05 - until '12.04.22

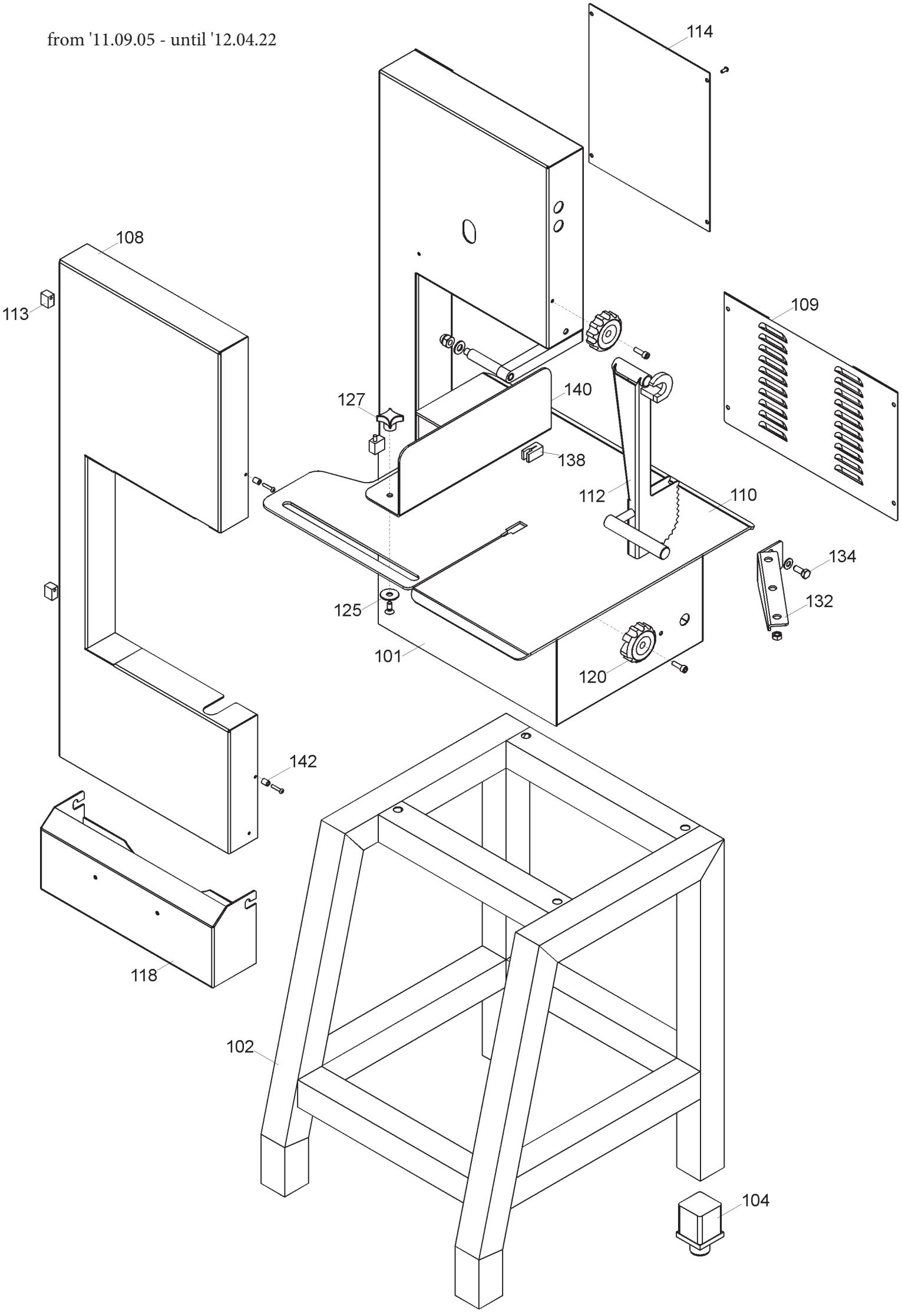

SO 2020 IX CE PAV. - from '11.09.05 - until '12.04.22 tav1

Riferir	Nome prodotto	Codice
101	CORPO SO 2020 INOX	LF20050GR
108	SPORTELLO SO 2020 INOX	LF2004040
109	CARTER MICR.INFER. MOT SO 2020 IX	LF2005076
110	PIANO INOX MICROP SO 2020 IX	LF2005070
112	SPINGITORE TRAP. MICR. SO 2020 IX	LF2005040
113	CERNIERA X SPORT.C/FORO SO 1650 IX	LF2001004B
114	CARTER MICR.SUPER. TEST SO 2020 IX	LF2005074
117	MANIGLIA PIENA 236-148 M6	LF1510010
118	CASSETTO SO 2020 INOX	LF2005003
120	POMOLO CHIUSURA SO INOX	LF1510704
125	RONDELLA SMUS.PORZ.SO 1650 INOX	LF2001028
127	VOLANTINO A CROCE	LF1537002
129	BASE SINSTRA SO 2020 INOX	LF2005006
131	BASE DESTRA SO 2020 INOX	LF2005007
132	STAFFA MICR.SUPPOR.PIANO SO 1650 IX	LF2001072
134	VITE TE M8X20 SX PUL.INF SO 1650	LF2001039
138	INSERTO GUIDALAMA SO 1650 INOX	LF2001014
140	PORZIONATRICE SO 2020-2400 INOX	LF2007001
142	DIST. PLAST 4,2X8X10 POMOLO CHIUS.	LF1400416004
144	DIST. PLAST 5,2X10X5 SUPP.CAS.SO IX	LF1400416007
200	SBLOCCO LAMA SEGAOSSA 1650 INOX	LF2001005
205	GUIDA SUPPORTO ALL. PUL. SO IX	LF2001081
206	MOLLA TENDILAMA	LF2010080
207	VITE PORTAMOLLA SO 1650 INOX	LF2001011
208	RASCHIAT.POLIR.SO 1650 IX L.45	LF2001032
209	VOLANTINO A CROCE	LF1537002
210	ADESIVO SBLOCCO LAMA PER SO INOX	LF1001001
211	SUPPORTO RASCHIATORE SO INOX	LF2001030
212	RASCHIAT.POLIR.SO 1650-3100 IX L.63	LF2001031
213	INSERT GUIDALAMA PAR TRAP SO 3100 X	LF2009052
214	BOCCOL.SUP.PARALAMA 2020-2400 INOX	LF2007006
215	PARALAMA COMPLETO TRAP. SO 2020 IX	LF2005049
216	DISTANZIALE ASTA PARALAMA SO 2020 X	LF1405001
217	ASTA PARALAMA H 357 SO 2020 IX	LF2005045
218	TAPPO 40/7/C X PULEG.1C SO 1650 IX	LF1201001
219	VITE TE M8X20 SX PUL.INF SO 1650	LF2001039
220	PROTEZ.INF. PULEGG.INF. SO 1650 IX	LF2010517
222	RONDELLA SMUS.PORZ.SO 1650 INOX	LF2001028
224	ANEL.TEN. 25-40-5 DOPPIO LABBRO	LF1210002
225	CUSCINETTO 3203 2RS PUL SO	LF1110003
227	PARALAMA COMPLETO TRAP. SO 2020 IX	LF2005049
229	LAMIERINO COPRI ASOLA P.LAMA SO IX	LF2007016
280	PULEGGIA INF.C/SMUSSI SO 2020 INOX	LF2005009
283	PUL.SUP.BRILL. SMUSSI 1C SO 2020 IX	LF2005010
284	PARAPOLVERE SBLOCCO BOCCA	LF2010085
286	PERNO SUPPOR.PULEG. 1C SO 1650 IX	LF2001038
287	PANNELLO INT. SO 1650 INOX	LF2001013

289	PERNO FULCRO LEVA SO 1650 INOX	LF2001009
290	SUPP. PULEGGIA SO 1650 INOX	LF2001006
291	PERNO FULCRO SUPPORTO	LF2010078
294	ASTA SBLOCCO LAMA SO 1650 INOX	LF2001012
130	CORPO PULS.COMPL.FREN.SO NO GUARN.	LF1010027
131	SUPPORTO MICRO SO 1650 INOX	LF2001020
132	ANELLA MOTORE SO 1800/2020 IX	LF2010516
135	MOTORE TF SO 1800/2020 IX BRM	LF1810501
137 B	CAVO + SPINA CEE 2P + T	LF1010050
137 A	CAVO + SPINA CEE 3P + T.	LF1010047
138	GUARNIZIONE PULS. PICCOLA	LF1061104
140	CASSETTA GW 44207	LF1010704
141	SCHEDA ELETTRONICA AUTOFR. SO	LF1010025
142	SUPP.MICRO PIEG. SO 1650 INOX	LF2001019
148	MICROMAG.310 SO IX/GFMEC/TC32F	LF1033302