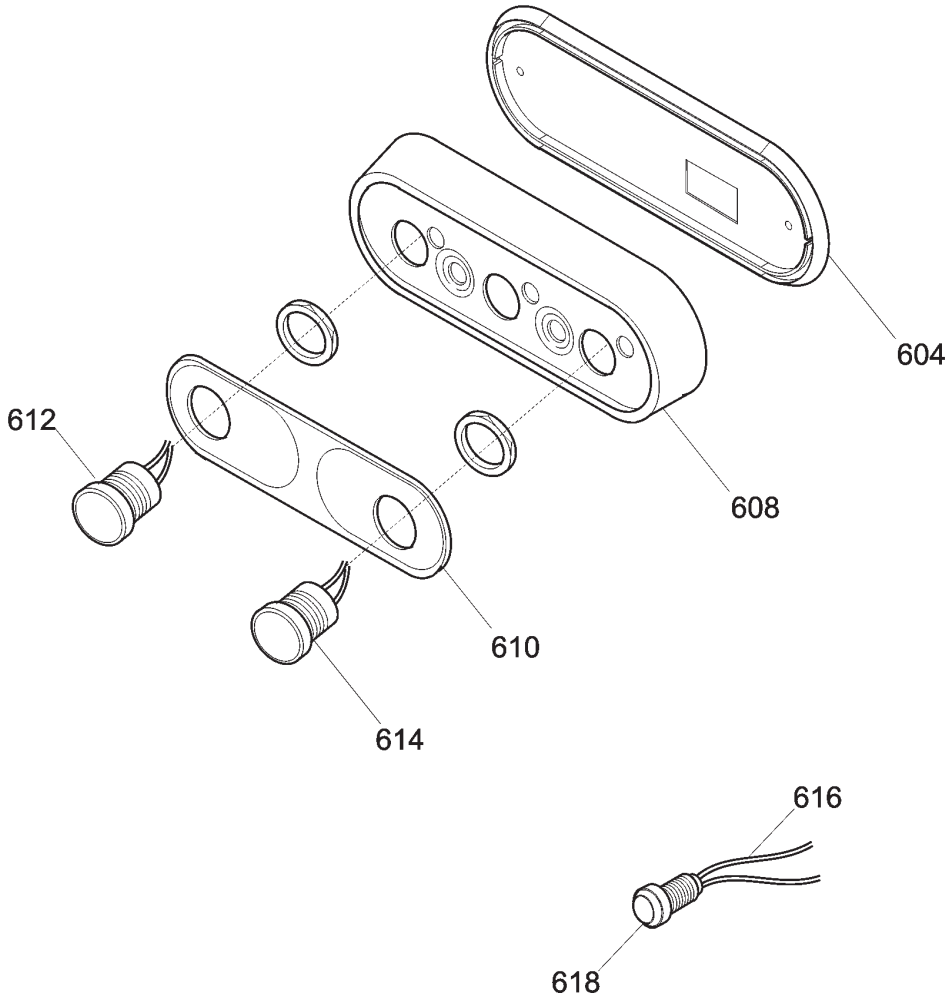
604
608
612
610
614
616
618

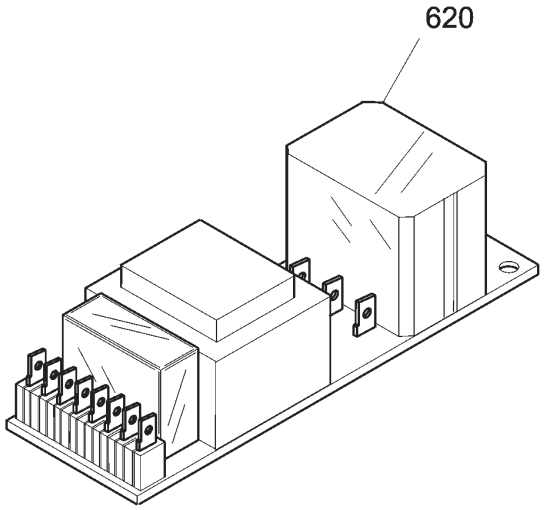
620

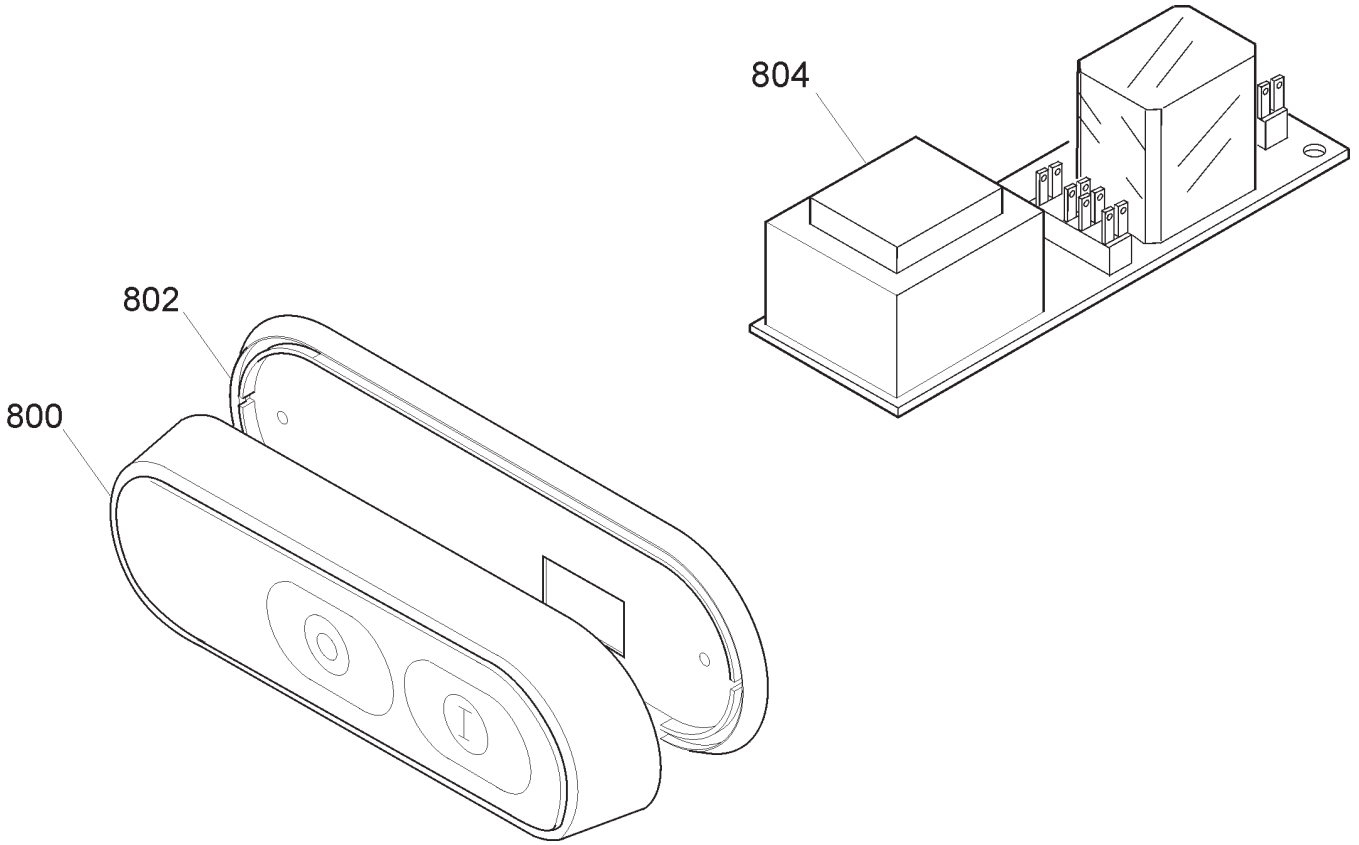
804
802
800

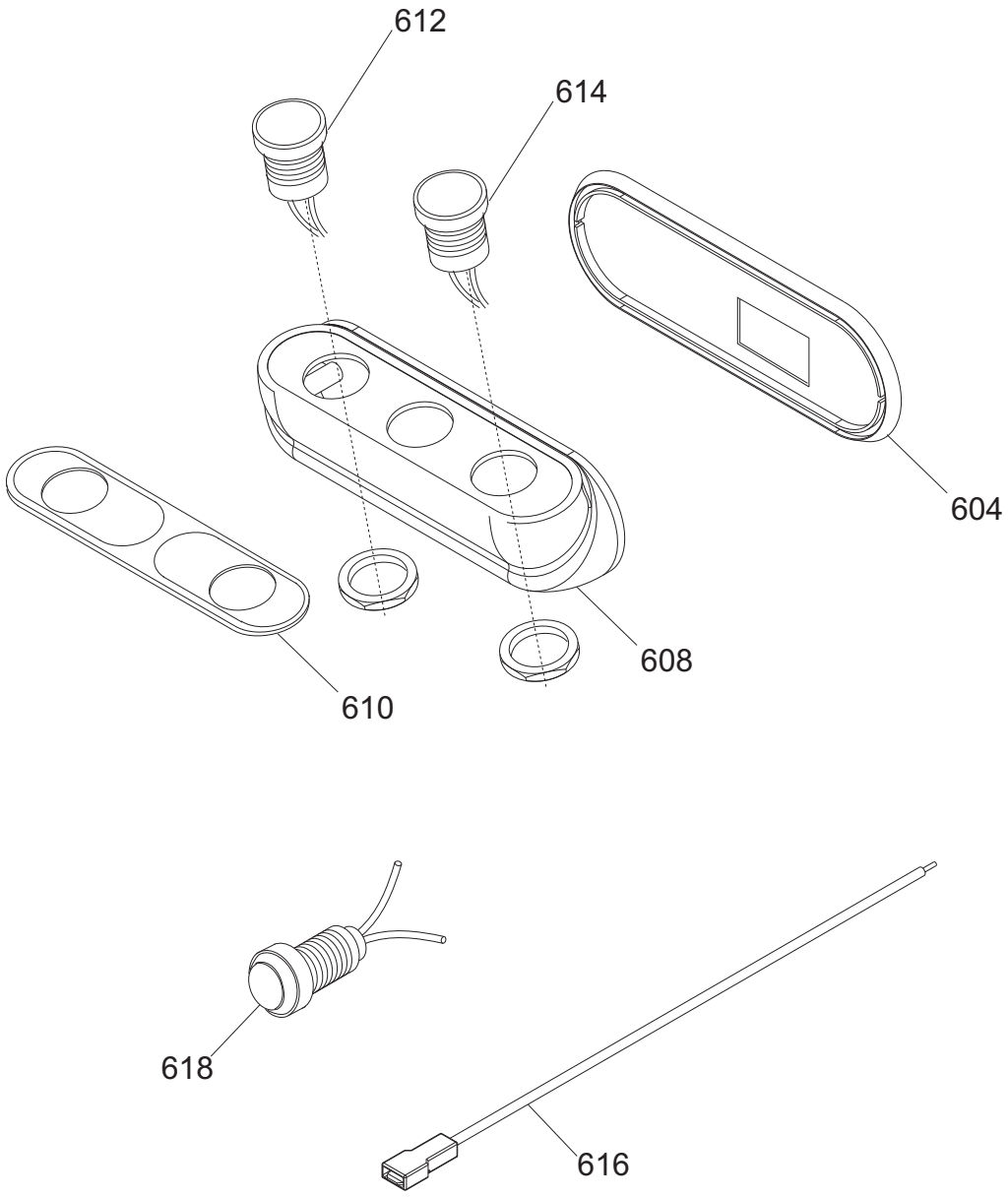
612
614
604
608
610
618
616

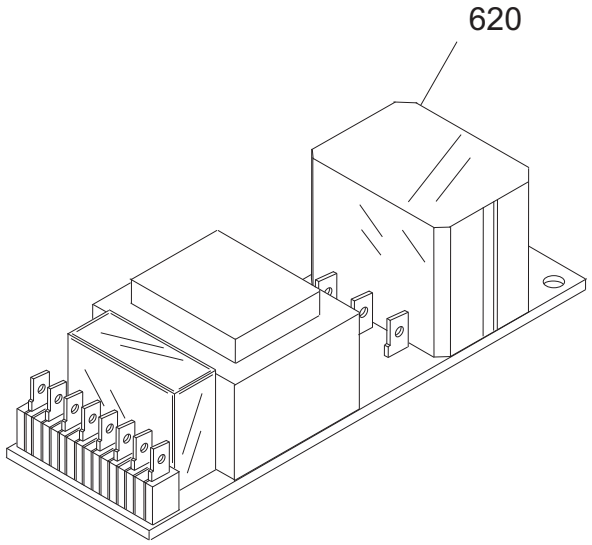
620

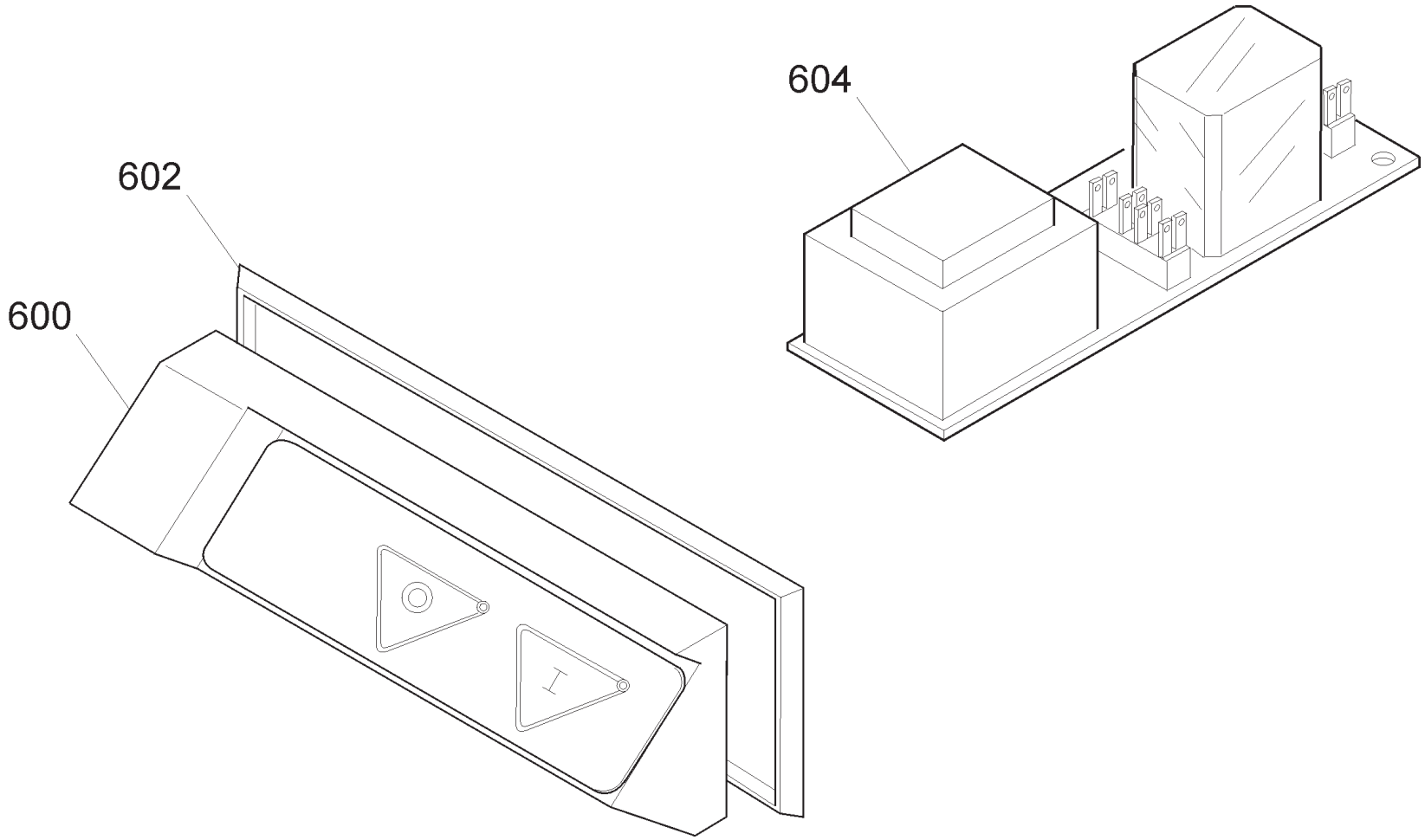
604
602
600

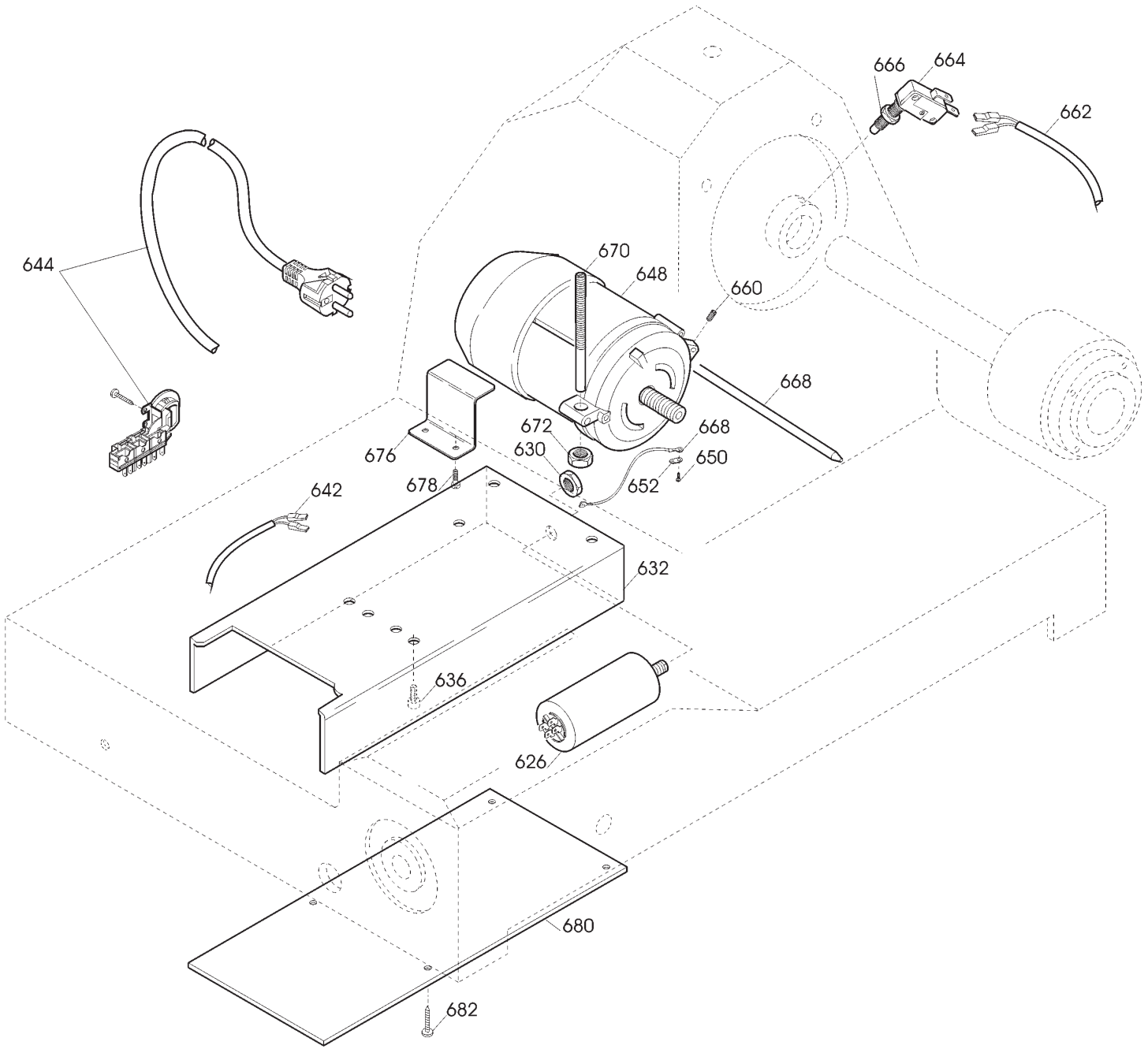
666
664
662
644
670
648
660
668
672
630
676
678
668
650
652
642
632
636
626
680
682

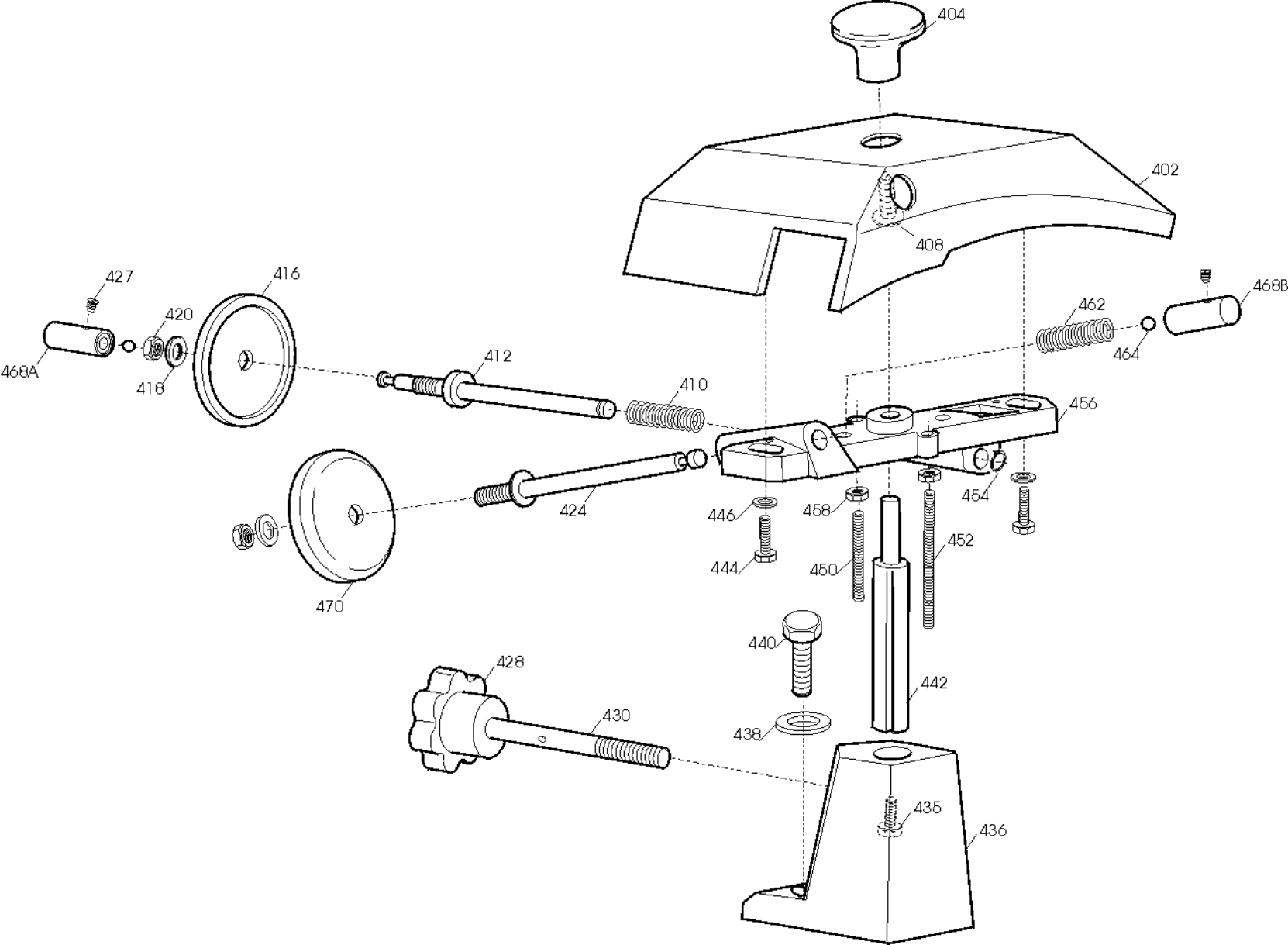
404
402
408
427
416
420
418
468A
412
410
462
464
468B
456
424
446
458
454
444
450
452
470
440
428
442
430
438
435
436

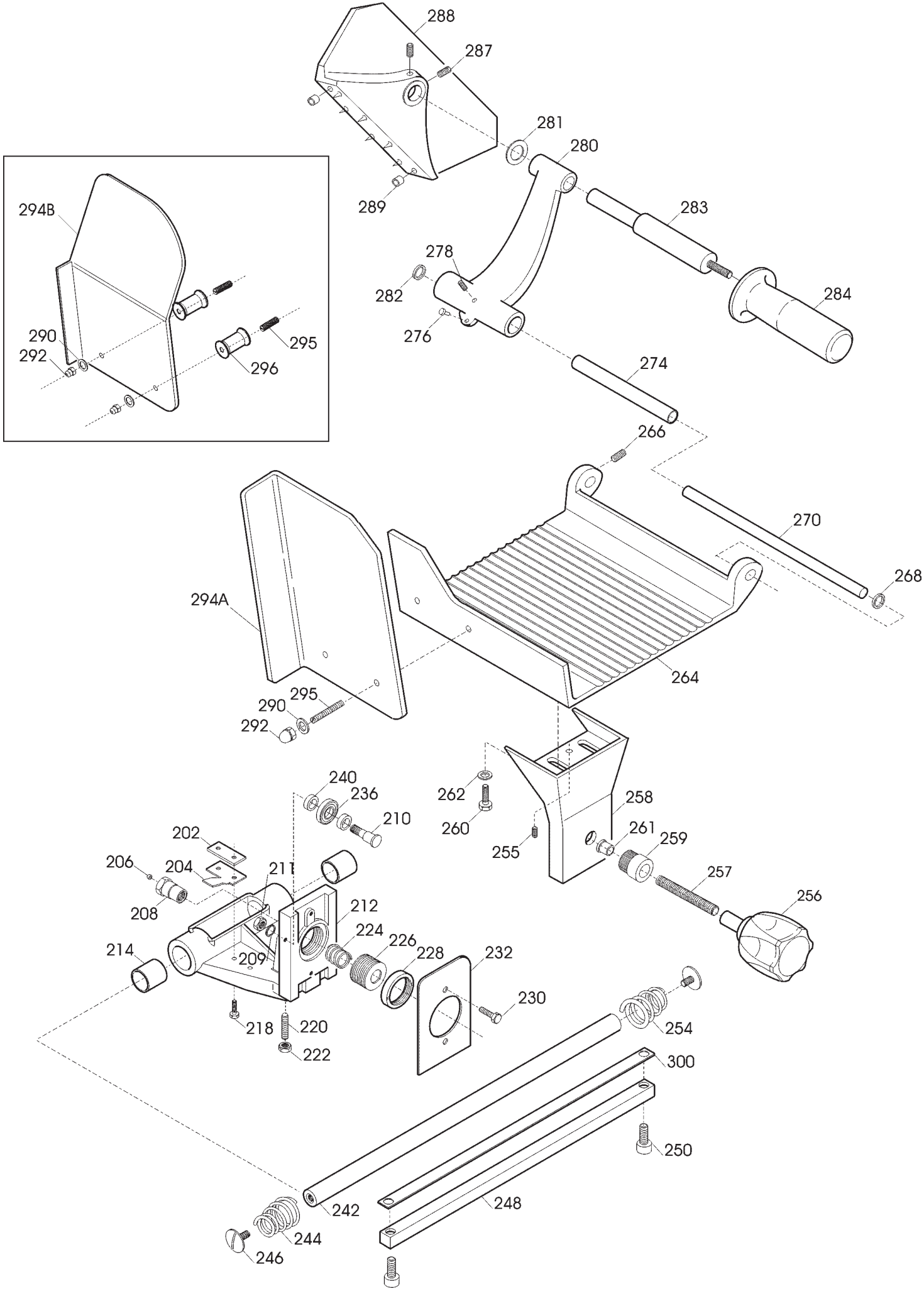
288
287
281
280
289
283
278
282
284
276
274
294B
290
292
295
296
266
270
268
294A
264
295
290
292
240
236
210
262
260
258
255
261
259
257
256
202
206
204
211
208
212
224
226
228
232
214
209
230
218
220
222
254
300
250
242
248
244
246

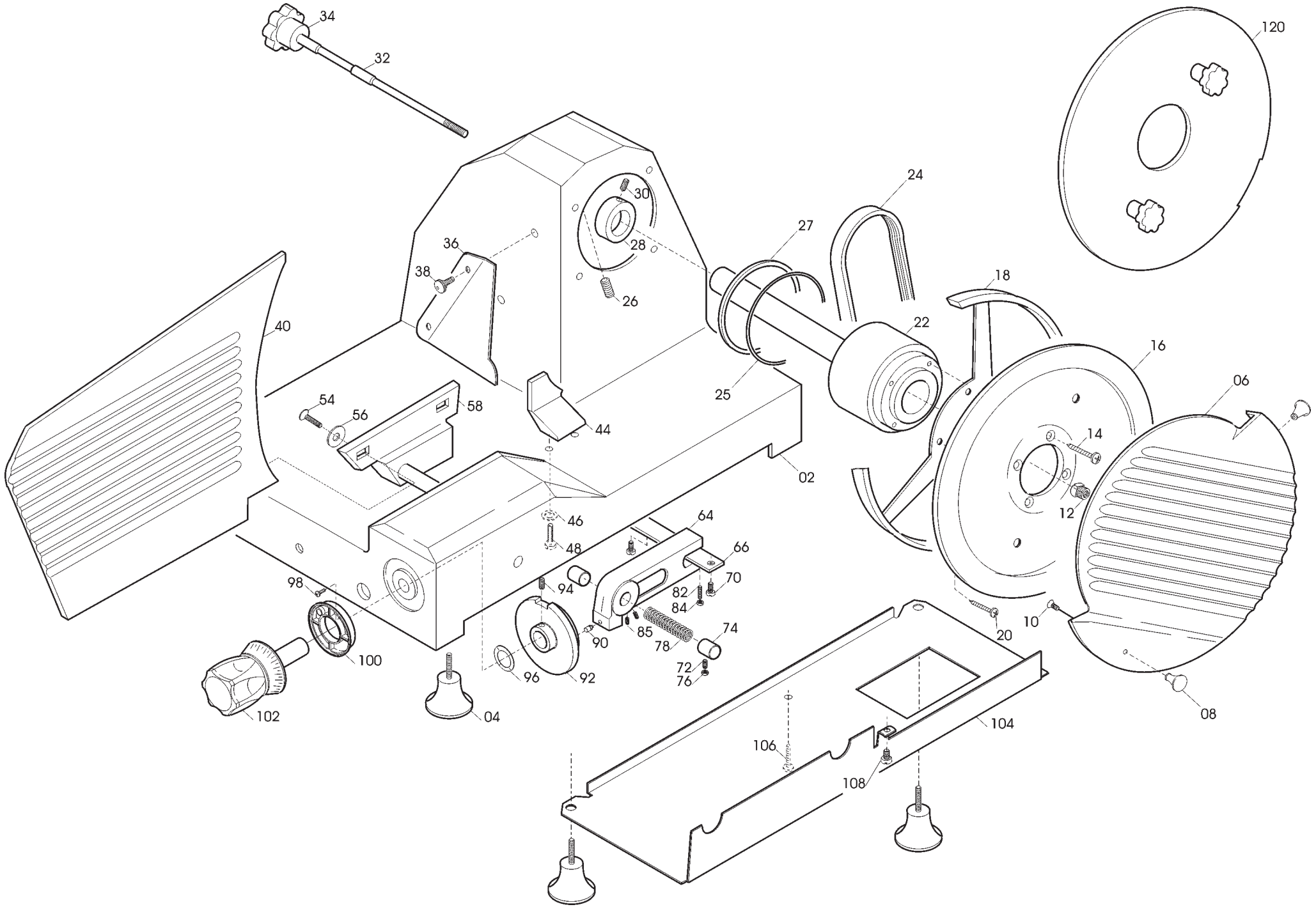
34
32
120
24
30
27
36
28
38
26
18
40
22
16
06
54
56
58
25
44
14
02
12
46
64
48
66
70
98
94
82
84
85
74
90
78
20
10
100
72
76
96
92
102
04
104
08
106
108

Pulsantiera VCO 300 CE TAV. UNICA

Riferime	Nome prodotto	Codice
800C	CORPO PUL.BIANCA NEUTRA MONTATA	19702022
800B	CORPO PUL.BLU NEUT.MONT.NO GUAR	19702021
800A	CORPO PUL.NEUTRA MONT.NO GUARNIZIO	19702004
802	GUARNIZIONE PULSANT.NEUTRA TONDA	19563034
804B	CIRCUITO DI POT.RIP.220-380 TF	19411008
804A	CIRCUITO DI POTENZA TUV 220 MN	19411007
600	CORPO PUL.GRANDE MONT.NO GUARNIZIO	19702002
602	GUARNIZIONE PULSANT.GRANDE SRM	19563032
604B	CIRCUITO DI POT.RIP.220-380 TF	19411008
604A	CIRCUITO DI POTENZA TUV 220 MN	19411007
NR	CORPO PUL.NEUTRA IT MONTATA NO GUAR	19702036
RS	CORPO PUL.NEUTRA RS IT MON.NO GUAR	19702040
604	GUARNIZIONE PULSANT.NEUTRA TONDA	19563034
608 RS	SCATOLA PER PULS.ROSSA NEUTRA	19563120
608 NR	SCATOLA PER PULSANTI NEUTRA	19563118
610	MASCHERINA X PULSANTIERA OP/NEUT.IT	19420164
612	PULSANTE NERO NO	19410140
614	PULSANTE BIANCO NO	19410142
616	CAVETTO PROLUNGA LAMPADA SPIA	19410750
618	SPIA UNIFICATA 220-380 VOLT	19410406
620A	SCHEDA POT.LED SID 110-230 OM.UL CB	19411102
620B	SCHEDA POT.LED SID 400 OM. CB	19411103
-	CORPO PUL.OPERA MONTATA NO GUAR	19702034
604	GUARNIZIONE PULSANT.NEUTRA TONDA	19563034
608	SCATOLA PULSANTI OPERA	19563123
610	MASCHERINA X PULSANTIERA OP/NEUT.IT	19420164
612	PULSANTE NERO NO	19410140
614	PULSANTE BIANCO NO	19410142
616	CAVETTO PROLUNGA LAMPADA SPIA	19410750
618	SPIA UNIFICATA 220-380 VOLT	19410406
620TF	SCHEDA POT.LED SID 230/400	19411000.12
620MN	SCHEDA POT.LED SID 110-230 OM.UL CB	19411102
4	PIEDINO 275:370 M8	19560202
8	POMELLO PARALAMA _ LAV	19021110
12	QUADRETTO PARALAMA 250-330	19530905
16	LAMA 300 - 57/4/254 NAZ. F.ESTR.	18300574254F
18B	*AN.PR.LAMA SG300 FINO AL 98	19513007.96
18C	ANELLO PROT. LAMA MRR 300	SM503403
22B	ASS.ALBERO PUL.VERT300 FROM 03/2006	SM10006003
22A	PULEG.PIAT.MONT. SV300	19700314
24	CINGH.PIAT.SG 350 TB2 480 X 11	19310209
27	GHIERA TENUTA NYL.D130X13 FR.3/2006	SM19024002
32	TIRANTE PARALAMA SV 300	19530514
34	POM. TIR.PARAL.300-370 M8 5 LOBI	19562504
36A	PARAFETTA 300 FINITO	19521307
36B	PARAFETTA VERT.300 FROM 03/2006	SM13009010
38	VITE ZIGR.M5 PARAF.MRR BULTH	19335014

40	VELA SV 300 CE OSSIDATA	19510314C
44	PARAGRAS.275 SV OSSIDATO	19511913
56	RONDELLA X VELA 300-330 SVASAT	19346009
58	SUP.VELA SV 300 OSSIDATO	19510714
64	MOVIMENTO VELA LNR 300 LAVORATO	19500152
66	PIASTRINA MOV. 300-370 ZINCATA	19540609
72	GRANO BRONZINA MOVIMENTO M6X18	19335040
74	BOCCOLE BRONZO 19.22.20 PC032 MOVIM	19324005
78	MOLLA MOVIMENTO VELA UNIFICATA	19390205
82	PRIGIONIERO 6 X 25 OTTONE	19337002
90	RULLINO MOVIMENTO E MNZ 300-370 SV	19336069
92	CAMMA SV 300 CE LAVORATO	19563516
96	RONDELLA ONDULATA 19	19342006
100	GHIERA DISTANZIALE MAN.NUMERAT	19562410
102	MANOPOLA NUMERATA GRANDE GH.30 BIZ.	19562406BZ
104	PROTEZIONE INF. SG 300-330 SV 300	19531607
120	DISCO ESTRATTORE LAMA PER 300	19702508
202	PIAST. SGANCIO FILET.AFF.CE	19533200
204	PIAST. SGANCIO CARR. 300-330 CE	19533212
206	PUNTALE SGANCIO 300-385 CE	19565001
208	PERNO PER SGANC. 300-370 CE	19534035
210	PERNO CUSCINETTO 250-330	19540805
212	CARRELLO 300-330 CE LAVORATO	19500517
214	BOCCOLE BRONZO 19.22.20 PC032 MOVIM	19324005
220	PRIGIONIERO 6 X 25 OTTONE	19337002
224	MOLLA PER SGANCIO 300-370 CE	19390601
226	BUSSOLA FIL.X SGANC.300-330 CE	19534025
228	GHIERA FILET.ESTER. 300-330 CE	19534030
232	PIASTRINA CARRELLO 300-330 CE	19533007
236	CUSCINETTO CARR. 6000 2RS R11	19320154
240	RONDELLA A SPESSORE CUSCINETTO	19346015
242	BARRA TONDA CARR.22X495 300-330	19530607
244	MOLLA BARRA TONDA 300-330 SG	19390107
246	VITE T.26 BARRA TONDA	19335002
248	BARRA QUADRA 300-330 ZINCATA	19540107
254	MOLLA BARRA TONDA 300-330 SG CE	19390117
256	MANOP.BLOCCA GAMBO M10X6L X CE	19562802
257	PRIGIONIERO M10 X GAMBO X CE	19336038
258	GAMBO SV 300 CE OSSIDATO	19510624
259	BUSSOLA INOX GAMBO 300 SG-PLD	19534020
261	BUSS.FRES FERMA MAN.300-370 CE	19534016
264	PIATTO VCO OSSIDATO	19510426
268	MOLLA X ASTINA 12	19390401
270	ASTINA PRESSAMERCE SC 300 D12X316	19530417
274	TUBO C/BOSSOLE 12 SV 300	19541005
276	PARAC. P.MERCE V.	19563205
280	LEVA VCO OSSIDATA	19511826
283	PERNO STAFFA AFF. VCO 300 CE	19531305
284	MANOPOLA PRES.MERC.CON FLANG.X CE	19562904
288	PRIG.MED.AFFIL.PARAMAN.M5 X 47	19336006

288	STAFFA VCO OSSIDATA	19511726
289	GOMMINO PARAC.D14MM LNR 350/385	19560102
290	RONDELLA 6 X 24	19340165
292	DADO CIECO M 06	19362008
294B	P.MANO PIATTO MNZ 300	19562337
294A	P.MANO PIATTO V.C.O 250-300	19562332
295	PRIG. P.MANO M6X62 330-370	19336004
296	DISTANZIALI PARAMANO D.20X31MM	19521603
300	PIASTRINA TEMPR. 300-330	19530807
288	PRIG.MED.AFFIL.PARAMAN.M5 X 47	19336006
402	CAPPOTT. 300 CE OSSIDATA	19511207C
404	POMELLO CAPPOTTINA A FUNGO	19562702
410	MOLLA PERNI AFF.+SBAV. 250-300	19390303
412	PERNO SBAVATURA 250:300	19540703
416	MOLA SB.300 D.45 H.8 F.6	19300207
422	SFERA 4/III PICCOLA	19320302
424	PERNO AFFILATURA 250:300	19540704
427	VITE BLOC.PULSANTE AFF.250-370	19335025
428	MANOPOLA BLOCCA AFFIL. TV	SM592400
430	PRIGIONIERO COLONNINA L=75	19336010
436	COLONNIN.300 ALL VERNICIATA	19511107
442	PERNO COLONNINA FRES.275-300	19540406
450	PRIG. DISTANZ. PARAMAN.M5 X 30	19336003
456	CORPO AFF. 300 LAVORATO	19500207
464	SFERA 4.762/IV GRANDE	19320301
468B	PULSANTE AFFILATURA 250-300	19550202
468A	PULSANTE SBAVATURA 250:300	19550203
470	MOLA AF.300 D.43 H.12 F.6 CE	19300107N
626B	CONDENSATORE 10 UF OMOLOGAT.UL	19410306
626A	CONDENSATORE SG300 10UF CODOLO M8	19410307
632	SCATOLA RELAIS	19563111
642A	CAVET.ALIM PULS-PA 205 AFF MN	19410718
642B	CAVET.ALIM PULS-PA 205 AFF TF	19410719
644	CAVO ALIM.COMP. SUKO CON PA 205	19410530
648B	MOTORE 300 TF C.PIATTA 380-50	19400407
662	CAVO MICRO 300-370 AFF.PULSANTIERA	19410703
664A	MICRO INTERRUTT.MN X AFFETTATR	19410201
664B	MICRO INTERRUTTORE TRIFASE	19410202
668	PERNO MOTORE 300-330 SG-SV INOX	19540507
676	STAFFA TIR. MOTORE SV 300	19540314
680	COPERCHIO RELAIS	19563112