DESPIECE TECNICO

Sarten Basculante
Sauteuse Basculante
Tilting Bratt Pan
Kippbratpfannen
Brasiere
Fritadeira baculante

GAMA 900

Modelos:

SBE9-10	**SBG9-10**
SBE9-10 I	**SBG9-10 I**
SBE9-10 M	**SBG9-10 M**
SBE9-10 I M	**SBG9-10 I M**
SBE9-15 I M	**SBG9-15 I M**

Marzo 2009 March

Revisado Septiembre 2010

FAGOR

Fagor Industrial

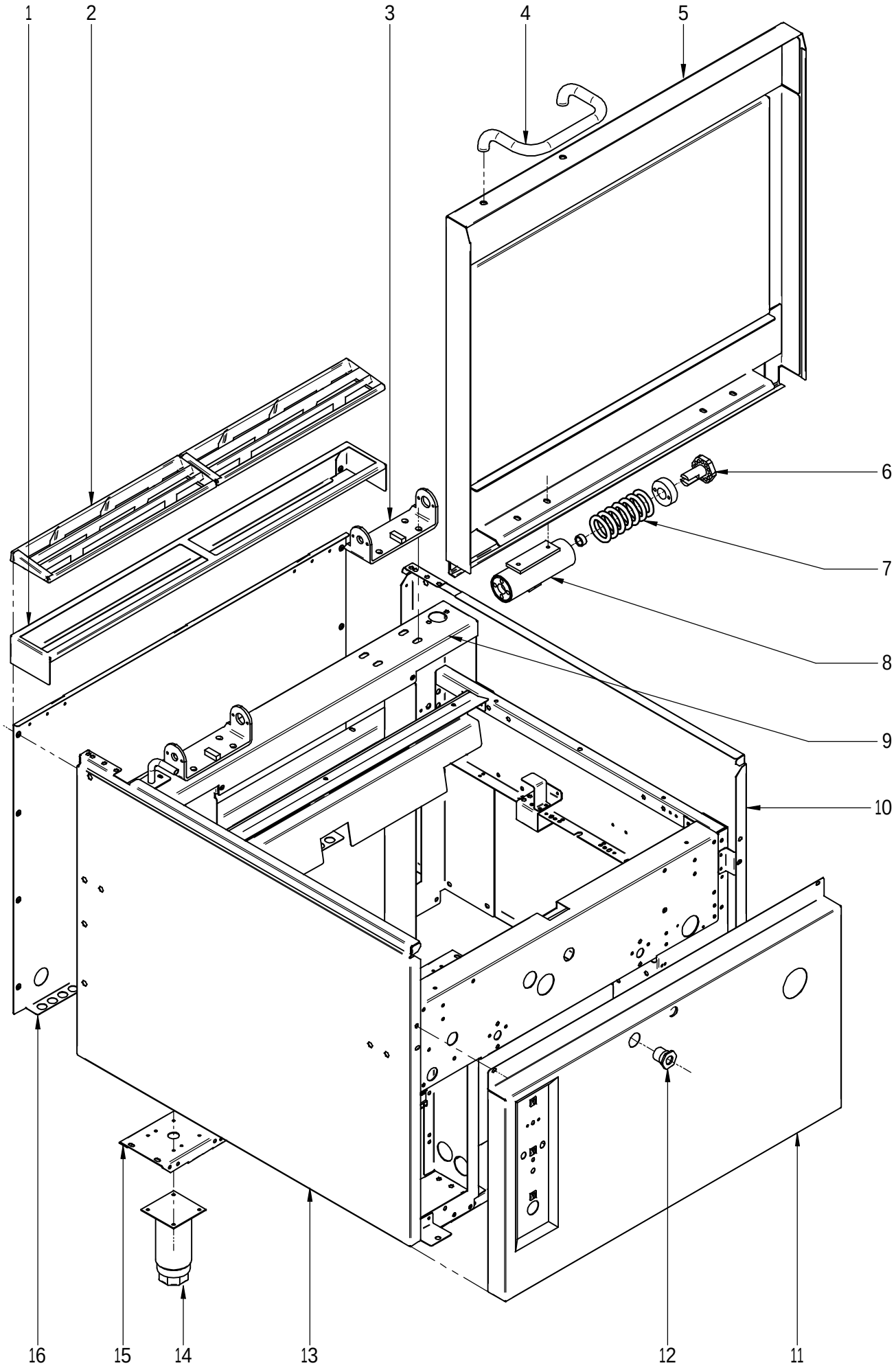

N plano	Firma	Fecha	Aparato	MUEBLE	Lamina	
C-2180		2009-03	SARTEN BASCULANTE G-900		1	Fagor Industrial S.Coop. FAGOR Oñate

MOD.	SARTEN BASCULANTE		ZONA	MUEBLE							PLANO	C-2180
ITEM	CODIGO	DENOMINACION	TEXTO	SBG9-10 SBG9-10 M	SBG9-10 S SBG9-10 MS	SBE9-10 SBE9-10 M	SBE9-10 S SBE9-10 MS	SBG9-15 M	SBG9-15 MS	SBE9-15 M	SBE9-15 MS	NOTAS
1	R205439000	SOPORTE EMBELLECEDOR 1M	TRIM SUPPORT 1M	1	1	1	1	_	_	_	_	
1	R205440000	SOPORTE EMBELLECEDOR 1,5M	1.5 M TRIM SUPPORT	_	_	_	_	1	1	1	1	
	Q419005000	REMACHE 4x8 ALMG3 / ALUMINIO	RIVET 4X8 ALMG3 / ALUMINIUM	2	2	2	2	2	2	2	2	
2	R205425000	EMBELLECEDOR ESMALTE	ENAMEL TRIM	2	2	2	2	3	3	3	3	
3	X286102000	SOPORTE BISAGRA COMPLETA	COMPLETE HINGE SUPPORT	2	2	2	2	2	2	2	2	ELIMINA. 03.05.10
3	X086106000	SOPORTE BISAGRA COMPLETA	COMPLETE HINGE SUPPORT	2	2	2	2	2	2	2	2	INTROD. 03.05.10
	Q012053000	TORNILLO EXAGONAL M8x20 A304	HEXAGONAL BOLT M8x20 A304	8	8	8	8	8	8	8	8	
	Q262050000	ARANDELA GROW. A8 A304	WASHER GROW. A8 A304	8	8	8	8	8	8	8	8	
	Q232050000	ARANDELA A8	WASHER A8	8	8	8	8	8	8	8	8	
	Q162050000	TUERCA EXAGONAL M8x1 INOX.	HEXAGONAL NUT M8x1 INOX.	8	8	8	8	8	8	8	8	
4	S036123000	ASA DE TAPA	COVER HANDLE	1	1	1	1	1	1	1	1	
	X152809000	TORNILLO SUJEC. ASA DE TAPA	LID HANDLE FASTENING BOLT	2	2	2	2	2	2	2	2	
	Q302027000	ARANDELA 25x6x8,4x2	WASHER 25X6X8.4X2	2	2	2	2	2	2	2	2	
5	X022825000	TAPA COMPLETA GAMA 900 1M	LID COMPLETE RANGE 900 1M	1	1	1	1	_	_	_	_	
5	X082813000	TAPA COMPLETA GAMA 900 1,5M	LID COMPLETE RANGE 900 1.5M	_	_	_	_	1	1	1	1	
	Q012051000	TORNILLO EXAGONAL M8x10	HEXAGONAL BOLT M8x10	4	4	4	4	4	4	4	4	
6	S116120000	TENSOR MUELLE	TENSIONING SPRING	2	2	2	2	2	2	2	2	
	Q012042000	TORNILLO EXAGONAL M6x15	HEXAGONAL BOLT M6x15	4	4	4	4	4	4	4	4	
	Q262040000	ARANDELA GROW. A6 A304	WASHER GROW. A6 A304	4	4	4	4	4	4	4	4	
	S116118000	CASQUILLO	BUSHING	2	2	2	2	2	2	2	2	
7	S116121000	RESORTE TAPA 07199	SPRING COVER 07199	2	2	2	2	2	2	2	2	
8	X156101000	BISAGRA COMPLETA	COMPLETE HINGE	2	2	2	2	2	2	2	2	
	S116126000	COJINETE CILINDRICO	CYLINDRICAL BEARING	2	2	2	2	2	2	2	2	
	S116119000	GIRO DE ASA	HANDLE ROTATION	2	2	2	2	2	2	2	2	
	Q012041000	TORNILLO EXAGONAL M6x10 A304	HEXAGONAL BOLT M6x10 A304	4	4	4	4	4	4	4	4	
9	X020108000	CUBIERTA PUENTE	BRIDGE COVERING	1	1	1	1	_	_	_	_	
9	X080103000	CUBIERTA PUENTE G.900 1.5M	BRIDGE COVERING G.900 1.5M	_	_	_	_	1	1	1	1	
	Q411302000	REMACHE MONOBOLT Ø6.35	MONOBOLT RIVET D6.35	6	6	6	6	6	6	6	6	
	Q221342000	REMACHE EXAGONAL M5	HEXAGONAL RIVET M5	2	2	2	2	2	2	2	2	

MOD.	SARTEN BASCULANTE		ZONA	MUEBLE								PLANO	C-2180
ITEM	CODIGO	DENOMINACION	TEXTO	SBG9-10 SBG9-10 M	SBG9-10 S SBG9-10 MS	SBE9-10 SBE9-10 M	SBE9-10 S SBE9-10 MS	SBG9-15 M	SBG9-15 MS	SBE9-15 M	SBE9-15 MS	NOTAS	
10	X042804000	PANEL LATERAL DERECHO	RIGHT SIDE PANEL	1	_	1	_	1	_	1	_		
10	X022818000	PANEL LATERAL DERECHO SUSP.	SUSP. RIGHT SIDE PANEL	_	1	_	1	_	1	_	1		
	Q221343000	REMACHE EXAGONAL M6	HEXAGONAL RIVET M6	11	_	11	_	11	_	11	_		
	Q012042000	TORNILLO EXAGONAL M6x15	HEXAGONAL BOLT M6x15	4	_	4	_	4	_	4	_		
	Q262040000	ARANDELA GROW. A6 A304	WASHER GROW. A6 A304	4	_	4	_	4	_	4	_		
	Q221342000	REMACHE EXAGONAL M5	HEXAGONAL RIVET M5	3	3	3	3	3	3	3	3		
	Q152004000	TORNILLO APLASTADO M5x13	FLAT HEAD SCREW M5X13	1	1	1	1	1	1	1	1		
	Q162030000	TUERCA EXAGONAL M5	HEXAGONAL NUT M5	_	1	_	1	_	1	_	1		
11	X022829000	PANEL FRONTAL SBG9-10	FRONT PANEL SBG9-10	1	1	_	_	_	_	_	_		
11	X022830000	PANEL FRONTAL SBG9-10 M	FRONT PANEL SBG9-10 M	1	1	_	_	_	_	_	_	MOTORIZADA	
11	X042810000	PANEL FRONTAL SBE9-10	FRONT PANEL SBE9-10	_	_	1	1	_	_	_	_		
11	X042809000	PANEL FRONTAL SBE9-10 M	FRONT PANEL SBE9-10 M	_	_	1	1	_	_	_	_	MOTORIZADA	
11	X082814000	PANEL FRONTAL SBG9-15	FRONT PANEL SBG9-15	_	_	_	_	1	1	_	_		
11	X082815000	PANEL FRONTAL SBE9-15	FRONT PANEL SBE9-15	_	_	_	_	_	_	1	1		
	Q152004000	TORNILLO APLASTADO M5X13	FLAT HEAD SCREW M5X13	2	2	2	2	2	2	2	2		
	Q012042000	TORNILLO EXAGONAL M6x15	HEXAGONAL BOLT M6x15	2	2	2	2	2	2	2	2		
	Q262040000	ARANDELA GROW. A6 A304	WASHER GROW. A6 A304	2	2	2	2	2	2	2	2		
12	S112804000	EMBELLECEDOR TUBO	PIPE TRIM	1	1	_	_	1	1	_	_		
13	X042803000	PANEL LATERAL IZQUIERDO	LEFT SIDE PANEL	1	_	1	_	1	_	1	_		
13	X022817000	PANEL LATERAL IZQUIERDO SUSP.	SUSP. LEFT SIDE PANEL	_	1	_	1	_	1	_	1		
	Q221343000	REMACHE EXAGONAL M6	HEXAGONAL RIVET M6	11	_	11	_	11	_	11	_		
	Q012042000	TORNILLO EXAGONAL M6x15	HEXAGONAL BOLT M6x15	4	_	4	_	4	_	4	_		
	Q262040000	ARANDELA GROW. A6 A304	WASHER GROW. A6 A304	4	_	4	_	4	_	4	_		
	Q221342000	REMACHE EXAGONAL M5	HEXAGONAL RIVET M5	3	3	3	3	3	3	3	3		
	Q152004000	TORNILLO APLASTADO M5x13	FLAT HEAD SCREW M5X13	1	1	1	1	1	1	1	1		
	Q162030000	TUERCA EXAGONAL M5	HEXAGONAL NUT M5	_	1	_	1	_	1	_	1		
14	X260151000	PATA REGULABLE	ADJUSTABLE LEG	4	_	4	_	4	_	4	_		
	Q411304000	REMACHE AVIBULB Ø 4,8	AVIBULB RIVET Ø 4.8	16	_	16	_	16	_	16	_		

MOD.	SARTEN BASCULANTE	ZONA	MUEBLE	PLANO	C-2180

ITEM	CODIGO	DENOMINACION	TEXTO	SBG9-10 SBG9-10 M	SBG9-10 S SBG9-10 MS	SBE9-10 SBE9-10 M	SBE9-10 S SBE9-10 MS	SBG9-15 M	SBG9-15 MS	SBE9-15 M	SBE9-15 MS	NOTAS
15	X022603000	LISTON SOPORTE PATAS 1M	LEG SUPPORT STRIP 1M	2	1	2	1	_	_	_	_	
15	X082608000	LISTON SOPORTE PATAS 1,5M	LEG SUPPORT STRIP 1.5 M	_	_	_	_	2	1	2	1	
	Q221342000	REMACHE EXAGONAL M5	HEXAGONAL RIVET M5	4	2	4	2	4	4	4	4	
	Q221343000	REMACHE EXAGONAL M6	HEXAGONAL RIVET M6	2	2	2	2	2	2	2	2	
16	U562853000	PANEL POSTERIOR 1M	REAR PANEL 1M	1	_	1	_	_	_	_	_	
16	S372816000	PANEL POSTERIOR 1M SUSPEND.	REAR PANEL 1M SUSPENDED	_	1	_	1	_	_	_	_	
16	U582852000	PANEL POSTERIOR 1,5M	REAR PANEL 1.5 M	_	_	_	_	1	_	1	_	
16	X412802000	PANEL POSTERIOR 1,5M SUSPEN.	REAR PANEL 1.5 M SUSPENDED	_	_	_	_	_	1	_	1	
	Q419005000	REMACHE 4x8 ALMG3 / ALUMINIO	RIVET 4X8 ALMG3 / ALUMINIUM	8	8	8	8	8	8	8	8	

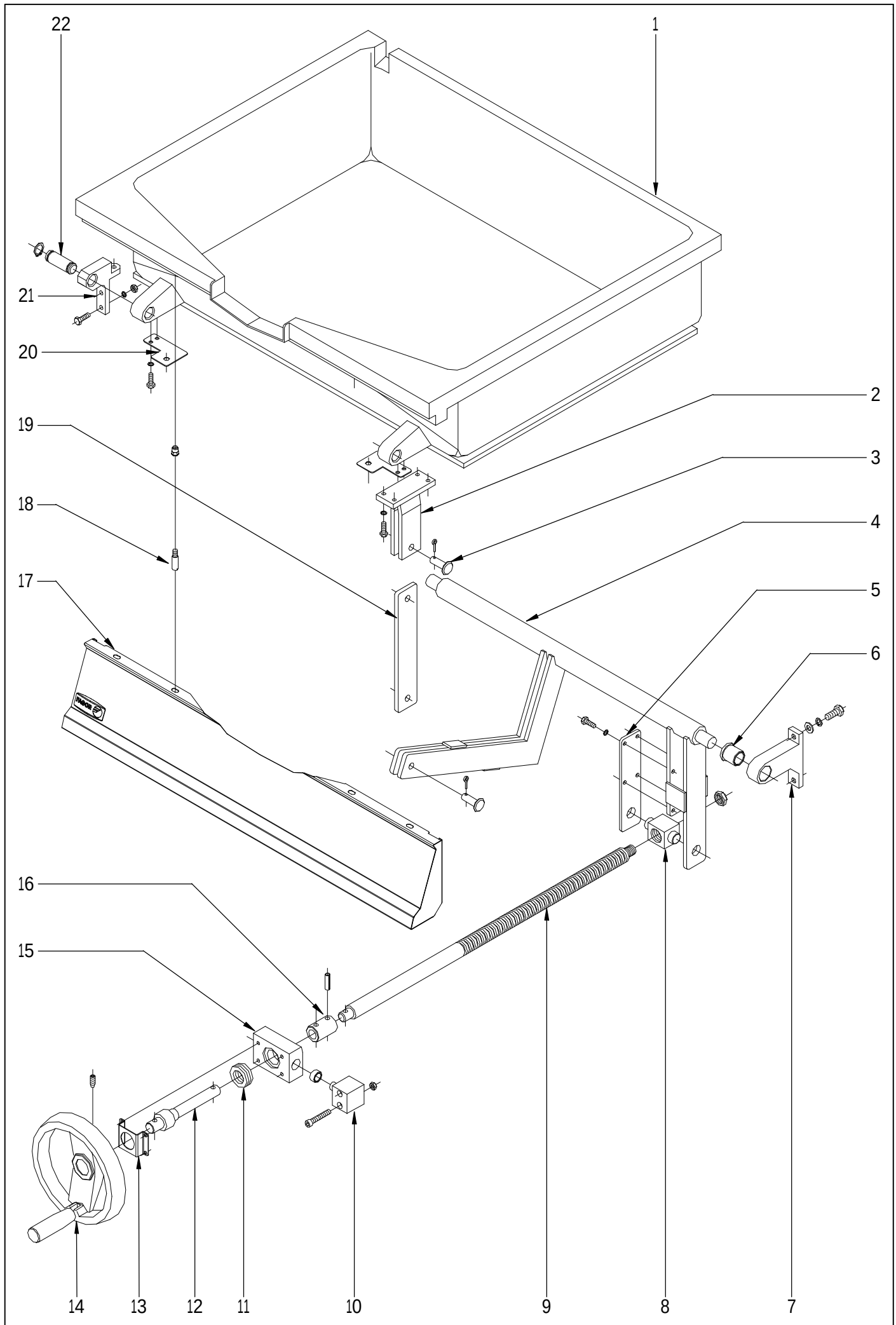

N plano	Firma	Fecha	Aparato		Lamina	
C-2181		2009-03	CUBA (ELEVACION MANUAL) SARTEN BASCULANTE G 900		2	Fagor Industrial S.Coop. FAGOR Oñate

MOD.	SARTEN BASCULANTE	ZONA	CUBA (ELEVACION MANUAL)	PLANO	C-2181

ITEM	CODIGO	DENOMINACION	TEXTO	SBG9-10	SBG9-10 I	SBE9-10	SBE9-10 I				NOTAS
1	X156155000	CUBA FUNDIDA SBG9-10	CAST IRON TUB SBG9-10	1	_	_	_				ELIMINADO 12.07.10
1	X146125000	CUBA FUNDIDA SBG9-10	CAST IRON TUB SBG9-10	1	_	_	_				INTRODUCIDO 12.07.10
1	X146133000	CUBA INOXIDABLE SARTEN 910	INOX TUB FRYPAN 910	_	1	_	1				
1	X146125000	CUBA FUNDIDA SBE9-10	CAST IRON TUB SBE9-10	_	_	1	_				
2	X156157000	HORQUILLA DE GIRO	ROTATION FORK	1	_	1	_				
	Q012043000	TORNILLO EXAGONAL M6x20 A304	HEXAGONAL BOLT M6x20 A304	4	_	4	_				
	Q262040000	ARANDELA GROW. A6 A304	WASHER GROW. A6 A304	4	_	4	_				
3	X156123000	BULON Ø12	PIN Ø12	2	2	2	2				
	Q352024000	PASADOR DE ALETAS Ø4x25	COTTER PIN Ø4x25	2	2	2	2				
4	X156148000	BRAZO ELEVADOR COMPLETO	COMPLETE ELEVATION ARM	1	1	1	1				
	Q131555000	VARILLA ROSCADA M8x30	THREADED ROD M8X30	_	_	14	14				
	Q131558000	VARILLA ROSCADA M8x60	THREADED ROD M8X60	_	_	4	4				
	Q162050000	TUERCA EXAGONAL M8x1	HEXAGONAL NUT M8x1	_	_	4	4				
5	X156149000	BRAZO LATERAL	SIDE ARM	1	1	1	1				
	Q012042000	TORNILLO EXAGONAL M6x15	HEXAGONAL BOLT M6x15	4	4	4	4				
	Q262040000	ARANDELA GROW. A6 A304	WASHER GROW. A6 A304	4	4	4	4				
6	X109550000	COJINETE SELFOIL B11	BEARING SELFOIL B11	2	2	2	2				
7	X150108000	SOPORTE DE GIRO	ROTATION SUPPORT	2	2	2	2				
	Q012063000	TORNILLO EXAG. M10x20 A304	HEX BOLT M10x20 A304	4	4	4	4				
	Q261060000	ARANDELA MUELLE A10	SPRING WASHER A10	4	4	4	4				
	Q232060000	ARANDELA A10	WASHER A10	4	4	4	4				
8	X156154000	TUERCA HUSILLO	SPINDLE NUT	1	1	1	1				ELIMINADO 01.09.10
8	X146136000	TUERCA HUSILLO	SPINDLE NUT	1	1	1	1				INTRODUCIDO 01.09.10
	Q011364000	TORNILLO EXAG. M10x25	HEX BOLT M10x25	1	1	1	1				
	Q161360000	TUERCA EXAG. M10 H. ZINCADA	HEXAG. SCREW M10 H. ZINC-CO/	1	1	1	1				
9	X156152000	HUSILLO GAMA 900	SPINDLE RANGE 900	1	1	1	1				ELIMINADO 01.09.10
9	X146134000	HUSILLO GAMA 900	SPINDLE RANGE 900	1	1	1	1				INTRODUCIDO 01.09.10
10	X156113000	PIVOTE DE GIRO	ROTATION PIVOT	2	2	2	2				
	S116126000	COJINETE CILINDRICO	CYLINDRICAL BEARING	2	2	2	2				
	Q052046000	TORNILLO ALLEN M6x40 A304	ALLEN BOLT M6x40 A304	4	4	4	4				
	Q162040000	TUERCA EXAGONAL M6	HEXAGONAL NUT M6	4	4	4	4				

MOD.	SARTEN BASCULANTE	ZONA	CUBA (ELEVACION MANUAL)	PLANO	C-2181

ITEM	CODIGO	DENOMINACION	TEXTO	SBG9-10	SBG9-10 I	SBE9-10	SBE9-10 I				NOTAS
11	X156125000	RODAMIENTO 51204	BEARING 51204	1	1	1	1				
12	X156161000	EJE VOLANTE COMPLETO	COMPLETE FLYSHAFT	1	1	1	1				
13	X152619000	SOPORTE EJE VOLANTE	FLYSHAFT SUPPORT	1	1	1	1				
	Q012041000	TORNILLO EXAGONAL M6x10 A304	HEXAGONAL BOLT M6x10 A304	4	4	4	4				
	Q262040000	ARANDELA GROW. A6 A304	WASHER GROW. A6 A304	4	4	4	4				
14	X156139000	VOLANTE ELESA	FLYSHAFT ELESA	1	1	1	1				
	Q131552000	VARILLA ROSCADA M8x15	THREADED ROD M8X15	2	2	2	2				
15	X156114000	SOPORTE RODAMIENTO	BEARING SUPPORT	1	1	1	1				
16	X156115000	CASQUILLO	BUSHING	1	1	1	1				
	Q371027000	MANGUITO DE SUJECCION Ø8x30	FASTENING SLEEVE Ø8x30	2	2	2	2				
17	X022822000	PORTAMANDOS SARTEN FUN. 1M	C.IRON FRYPAN CONTROL HOLD	1	_	1	_				
17	X022824000	PORTAMANDOS SARTEN INOX. 1M	INOX FRYPAN CONTROL HOLDEI	_	1	_	1				
	U022836000	ESCUDO FAGOR	FAGOR EMBLEM	1	1	1	1				
	Q012042000	TORNILLO EXAGONAL M6x15	HEXAGONAL BOLT M6x15	2	2	2	2				
	Q301304000	ARANDELA PLANA 23x6,5x2	FLAT WASHER 23X6.5X2	2	2	2	2				
	Q221023000	CLIP SUJECIÓN RÁPIDA D-5	QUICK FASTENING CLIP D-5	2	2	2	2				
18	Q151336000	TORNILLO SOPORTE GUIAS	GUIDE SUPPORT BOLT	2	2	2	2				
19	X156151000	BRAZO	ARM	1	1	1	1				
20	X156156000	AMARRE PANEL PORTAMANDOS	CONTROL HOLDER PANEL FAST.	2	_	2	_				
	Q012041000	TORNILLO EXAGONAL M6x10 A304	HEXAGONAL BOLT M6x10 A304	4	_	4	_				
	Q262040000	ARANDELA GROW. A6 A304	WASHER GROW. A6 A304	4	_	4	_				
21	X156145000	SOPORTE GIRO CUBA	TUB ROTATION SUPPORT	2	2	2	2				
	Q012043000	TORNILLO EXAGONAL M6x20 A304	HEXAGONAL BOLT M6x20 A304	6	6	6	6				
	Q262040000	ARANDELA GROW. A6 A304	WASHER GROW. A6 A304	6	6	6	6				
	Q162040000	TUERCA EXAGONAL M6	HEXAGONAL NUT M6	6	6	6	6				
22	X109511000	BULON LATON	BRASS BOLT	2	2	2	2				
	Q301020000	ANILLO DE SEGURIDAD 20x1,2	CIRCLIP 20x1.2	4	4	4	4				

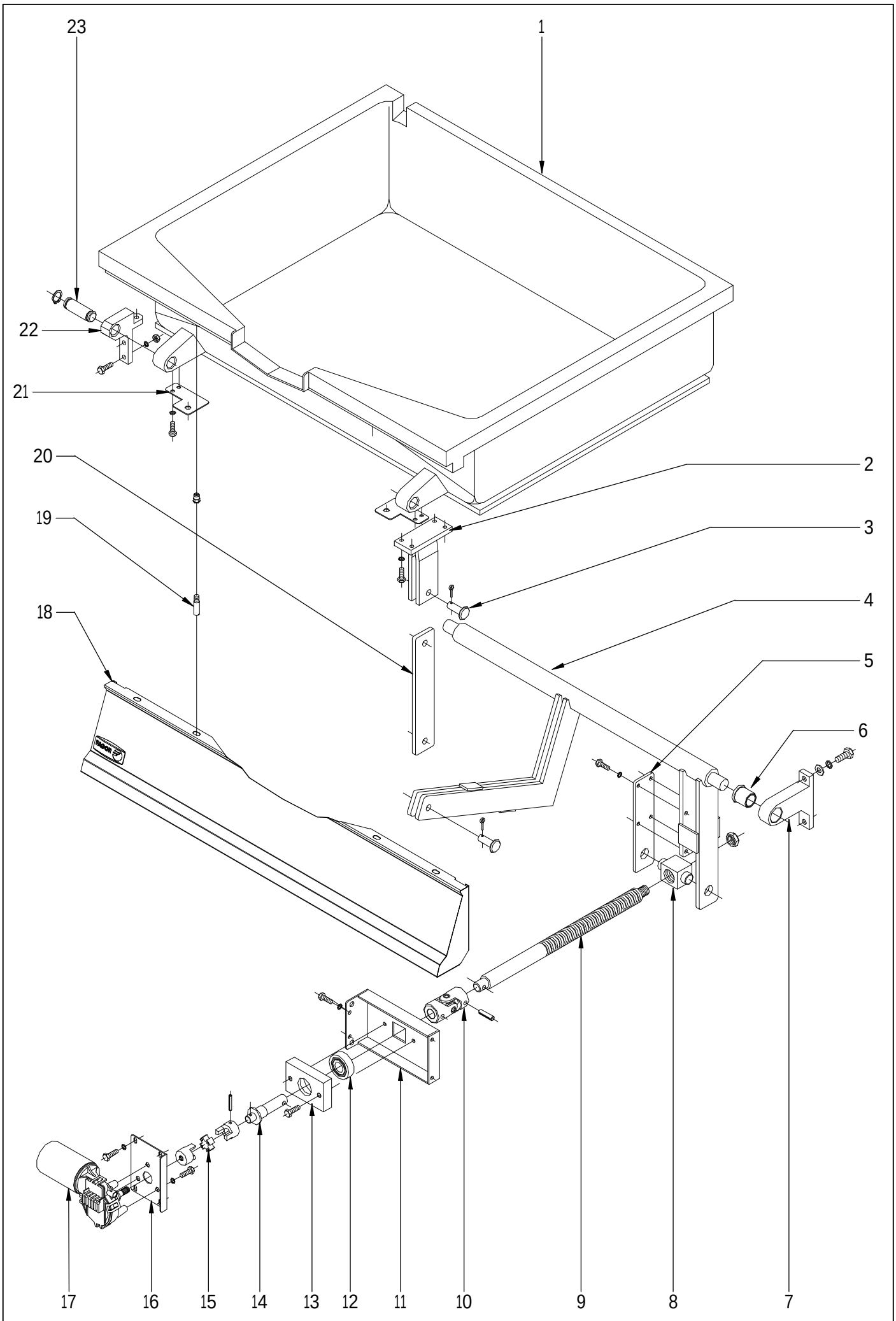

N plano	Firma	Fecha	Aparato		Lamina	
C-2182		2009-03	CUBA (ELEVACION MOTOR) SARTEN BASCULANTE G 900		3	Fagor Industrial S.Coop. FAGOR Oñate

MOD.	SARTEN BASCULANTE		ZONA	CUBA (ELEVACION MOTOR)						PLANO	C-2182
ITEM	CODIGO	DENOMINACION	TEXTO	SBG9-10 M	SBG9-10 IM	SBE9-10 M	SBE9-10 IM	SBG9-15 IM	SBE9-15 IM		NOTAS
1	X156155000	CUBA FUNDIDA SBG9-10	CAST IRON TUB SBG9-10	1	_	_	_	_	_		ELIMINADO 12.07.10
1	X146125000	CUBA FUNDIDA SBG9-10	CAST IRON TUB SBG9-10	1	_	_	_	_	_		INTRODUCIDO 12.07.10
1	X146133000	CUBA INOXIDABLE SBG9-10	INOX TUB SBG9-10	_	1	_	_	_	_		
1	X146125000	CUBA FUNDIDA SBE9-10	CAST IRON TUB SBE9-10	_	_	1	_	_	_		
1	X146133000	CUBA INOXIDABLE SBE9-10	INOX TUB SBE9-10	_	_	_	1	_	_		
1	X286111000	CUBA INOXIDABLE SBG9-15	INOX TUB SBG9-15	_	_	_	_	1	_		
1	X426106000	CUBA INOXIDABLE SBE9-15	INOX TUB SBE9-15	_	_	_	_	_	1		
	Q221343000	REMACHE EXAGONAL M6	HEXAGONAL RIVET M6	2	2	2	2	2	2		
	Q221343000	REMACHE EXAGONAL M6	HEXAGONAL RIVET M6	2	2	2	2	2	2		
2	X156157000	HORQUILLA DE GIRO	ROTATION FORK	1	_	1	_	_	_		
	Q012043000	TORNILLO EXAGONAL M6x20 A304	HEXAGONAL BOLT M6x20 A304	4	_	4	_	_	_		
	Q262040000	ARANDELA GROW. A6 A304	WASHER GROW. A6 A304	4	_	4	_	_	_		
3	X156123000	BULON Ø12	PIN Ø12	2	2	2	2	2	2		
	Q352024000	PASADOR DE ALETAS Ø4x25	COTTER PIN Ø4x25	2	2	2	2	2	2		
4	X156148000	BRAZO ELEVADOR COMP.SB9-10	COMP. ELEVATION ARM SB9-10	1	1	1	1	_	_		
4	X286106000	BRAZO ELEVADOR COMP.SBG9-15	COMP. ELEVATION ARM SBG9-15	_	_	_	_	1	_		
4	X426103000	BRAZO ELEVADOR COMP.SBE9-15	COMP. ELEVATION ARM SBE9-15	_	_	_	_	_	1		
5	X156149000	BRAZO LATERAL	SIDE ARM	1	1	1	1	1	1		
	Q012042000	TORNILLO EXAGONAL M6x15	HEXAGONAL BOLT M6x15	4	4	4	4	4	4		
	Q262040000	ARANDELA GROW. A6 A304	WASHER GROW. A6 A304	4	4	4	4	4	4		
6	X109550000	COJINETE SELFOIL B11	BEARING SELFOIL B11	2	2	2	2	2	2		
7	X150108000	SOPORTE DE GIRO	ROTATION SUPPORT	2	2	2	2	2	2		
	Q012063000	TORNILLO EXAG. M10x20 A304	HEX BOLT M10x20 A304	4	4	4	4	4	4		
	Q261060000	ARANDELA MUELLE A10	SPRING WASHER A10	4	4	4	4	4	4		
	Q232060000	ARANDELA A10	WASHER A10	4	4	4	4	4	4		
8	X156154000	TUERCA HUSILLO	SPINDLE NUT	1	1	1	1	1	1		ELIMINADO 01.09.10
8	X146136000	TUERCA HUSILLO	SPINDLE NUT	1	1	1	1	1	1		INTRODUCIDO 01.09.10
	Q011364000	TORNILLO EXAG. M10x25	HEX BOLT M10x25	1	1	1	1	1	1		
	Q161360000	TUERCA EXAG. M10 H. ZINCADA	HEXAG. SCREW M10 H. ZINC-CO	1	1	1	1	1	1		
9	X156152000	HUSILLO GAMA 900	SPINDLE RANGE 900	1	1	1	1	1	1		ELIMINADO 01.09.10
9	X146134000	HUSILLO GAMA 900	SPINDLE RANGE 900	1	1	1	1	1	1		INTRODUCIDO 01.09.10

MOD.	SARTEN BASCULANTE		ZONA	CUBA (ELEVACION MOTOR)				PLANO	C-2182		
ITEM	CODIGO	DENOMINACION	TEXTO	SBG9-10 M	SBG9-10 IM	SBE9-10 M	SBE9-10 IM	SBG9-15 IM	SBE9-15 IM		NOTAS
10	X126114000	JUNTA UNIVERSAL 107A	UNIVERSAL JOINT 107A	1	1	1	1	1	1		
	Q371027000	MANGUITO DE SUJECCION Ø8x30	FASTENING SLEEVE Ø8x30	2	2	2	2	2	2		
11	X342607000	SOPORTE EJE MOTOR	MOTOR SHAFT SUPPORT	1	1	1	1	1	1		
	Q012032000	TORNILLO EXAGONAL M5x15 A304	HEXAGONAL BOLT M5x15 A304	4	4	4	4	4	4		
	Q262030000	ARANDELA GROW. A5 A304	WASHER GROW. A5 A304	4	4	4	4	4	4		
12	X346109000	RODAMIENTO SKF	SKF BEARING	1	1	1	1	1	1		
13	X346105000	SOPORTE RODAMIENTO	BEARING SUPPORT	1	1	1	1	1	1		
	Q012044000	TORNILLO EXAGONAL M6x25	HEXAGONAL BOLT M6x25	2	2	2	2	2	2		
14	X346106000	EJE MOTOR	MOTOR SHAFT	1	1	1	1	1	1		
15	X346107000	ACOPLAMIE. ELASTICO LOVEJOY	ELASTIC LOVEJOY COUPLING	1	1	1	1	1	1		
	Q371032000	PASADOR ELASTICO Ø5x30	ELASTIC PIN Ø5x30	2	2	2	2	2	2		
16	X342603000	SOPORTE MOTOR	MOTOR SUPPORT	1	1	1	1	1	1		
	Q012042000	TORNILLO EXAGONAL M6x15	HEXAGONAL BOLT M6x15	4	4	4	4	4	4		
	Q262040000	ARANDELA GROW. A6 A304	WASHER GROW. A6 A304	4	4	4	4	4	4		
17	X343020000	MOTORREDUCTOR (BOSCH)	GEAR MOTOR (BOSCH)	1	1	1	1	1	1		
	Q012042000	TORNILLO EXAGONAL M6x15	HEXAGONAL BOLT M6x15	3	3	3	3	3	3		
	Q262040000	ARANDELA GROW. A6 A304	WASHER GROW. A6 A304	3	3	3	3	3	3		
18	X022822000	PORTAMANDOS COMPL. SB9-10	COMPL. CONTROL HOLDER SB9	1	_	1	_	_	_		
18	X022824000	PORTAMANDOS COMPL. SB9-10 I	COMPL. CONTROL HOLDER SB9	_	1	_	1	_	_		
18	X082812000	PORTAMANDOS COMPL. SB9-15 I	COMPL. CONTROL HOLDER SB9	_	_	_	_	1	1		
	U022836000	ESCUDO FAGOR	FAGOR EMBLEM	1	1	1	1	1	1		
	Q301304000	ARANDELA PLANA 23x6,5x2	FLAT WASHER 23X6.5X2	2	2	2	2	2	2		
	Q012042000	TORNILLO EXAGONAL M6x15	HEXAGONAL BOLT M6x15	2	2	2	2	2	2		
	Q221023000	CLIP SUJECIÓN RÁPIDA D-5	QUICK FASTENING CLIP D-5	2	2	2	2	2	2		
19	Q151336000	TORNILLO SOPORTE GUIAS	GUIDE SUPPORT BOLT	2	2	2	2	2	2		
20	X156151000	BRAZO	ARM	1	1	1	1	1	1		
21	X156156000	AMARRE PANEL PORTAMANDOS	CONTROL HOLDER PANEL FAST	2	_	2	_	_	_		
	Q012041000	TORNILLO EXAGONAL M6x10 A304	HEXAGONAL BOLT M6x10 A304	4	_	4	_	_	_		
	Q262040000	ARANDELA GROW. A6 A304	WASHER GROW. A6 A304	4	_	4	_	_	_		

MOD.	SARTEN BASCULANTE	ZONA	CUBA (ELEVACION MOTOR)	PLANO	C-2182

ITEM	CODIGO	DENOMINACION	TEXTO	SBG9-10 M	SBG9-10 IM	SBE9-10 M	SBE9-10 IM	SBG9-15 IM	SBE9-15 IM		NOTAS
22	X156145000	SOPORTE GIRO CUBA	TUB ROTATION SUPPORT	2	2	2	2	2	2		
	Q012043000	TORNILLO EXAGONAL M6x20 A304	HEXAGONAL BOLT M6x20 A304	6	6	6	6	6	6		
	Q262040000	ARANDELA GROW. A6 A304	WASHER GROW. A6 A304	6	6	6	6	6	6		
	Q162040000	TUERCA EXAGONAL M6	HEXAGONAL NUT M6	6	6	6	6	6	6		
23	X109511000	BULON LATON	BRASS BOLT	2	2	2	2	2	2		
	Q301020000	ANILLO DE SEGURIDAD 20x1,2	CIRCLIP 20x1.2	4	4	4	4	4	4		
	Q012032000	TORNILLO EXAGONAL M5x15	HEXAGONAL BOLT M5x15	1	1	1	1	1	1		
	Q012033000	TORNILLO EXAGONAL M5x20	HEXAGONAL BOLT M5x20	1	1	1	1	1	1		

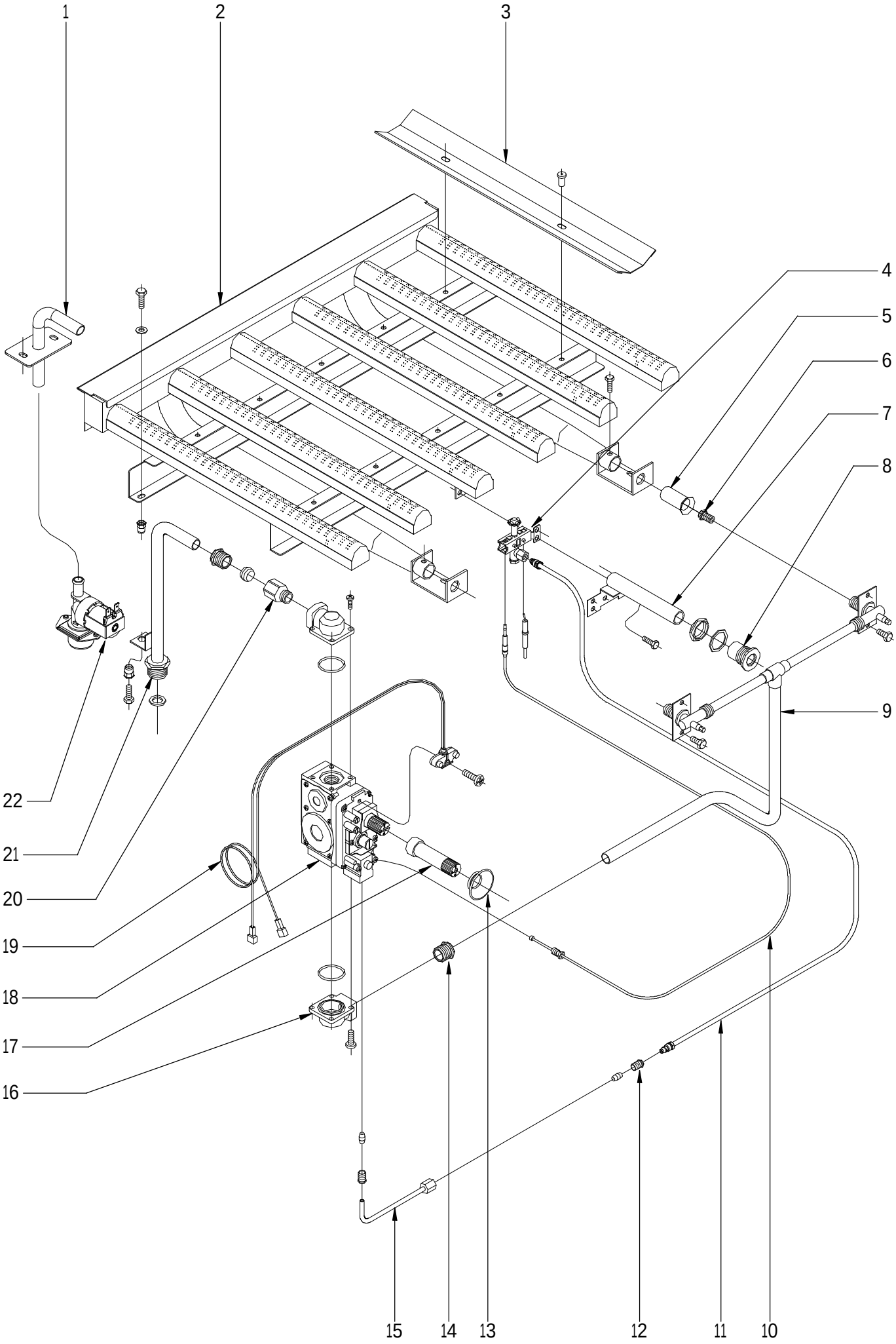

N plano	Firma	Fecha	Aparato	Lamina	
C-2183		2009-03	CONJUNTO FUNCIONAL DE GAS SARTEN BASCULANTE G-900	4	Fagor Industrial S.Coop. FAGOR Oñate

MOD.	SARTEN BASCULANTE		ZONA	CONJUNTO FUNCIONAL DE GAS				PLANO	C-2183		
ITEM	CODIGO	DENOMINACION	TEXTO	SBG9-10	SBG9-10 S	SBG9-15	SBG9-15 S				
1	X466119000	CONJUNTO TUBO LLENADO CR	FILLER PIPE ASSEMBLY CR	1	1	1	1				
	Q152004000	TORN. APLASTADO M5x13 A304	HEXAGONAL FLAT SCREW M5x1	2	2	2	2				
S/Nº	3676900000	TUBO GOMA NEGRA Ø 17*10	BLACK RUBBER PIPE 17*10	1	1	1	1				
	Q881308000	ABRAZADERA 8-14L	CLAMP 8-14L	2	2	2	2				
2	X155710000	QUEMADOR COMPLETO SBG9-10	COMPLETE BURNER SBG9-10	1	1	_	_				
2	X285710000	QUEMADOR COMPLETO SBG9-15	COMPLETE BURNER SBG9-15	_	_	1	1				
3	X155720000	DEFLECTOR LARGO G 900	LONG DEFLECTOR G 900	3	3	6	6				
S/Nº	X155721000	DEFLECTOR CORTO G 900	SHORT DEFLECTOR G 900	1	1	1	1				
	Q419005000	REMACHE 4x8 ALMG3 / ALUMINIO	RIVET 4X8 ALMG3 / ALUMINIUM	8	8	8	8				
4	U322118000	PILOTO COMPLETO 100.062	COMPLETE PILOT LIGHT 100,062	1	1	1	1				
	Q012031000	TORNILLO EXAGONAL M5x10 A304	HEXAGONAL BOLT M5x10 A304	2	2	2	2				
	Q162030000	TUERCA EXAGONAL M5	HEXAGONAL NUT M5	2	2	2	2				
	U442137000	INYECTOR Ø 0,40 GN	INJECTOR Ø 0.40 GN.	1	1	1	1				
	X022131000	BUJIA	SPARK PLUG	1	1	1	1				
5	U325707000	REGULADOR DE AIRE	AIR REGULATOR	2	2	3	3				
	Q012031000	TORNILLO EXAGONAL M5x10 A304	HEXAGONAL BOLT M5x10 A304	2	2	3	3				
	Q012031000	TORNILLO EXAGONAL M5x10 A304	HEXAGONAL BOLT M5x10 A304	2	2	3	3				
6	U052401000	TOBERA Ø 1,45 (Butano-Propano)	NOZZLE Ø1.45 (BUT-PROP.)	2	2	3	3				
6	U262400000	TOBERA Ø 2,15 (Gas Natural)	NOZZLE Ø2.15 (NATURAL GAS)	2	2	_	_				
6	1011600000	TOBERA Ø 2,25 (Gas Natural)	NOZZLE Ø2.25 (NATURAL GAS)	_	_	3	3				
6	X102403000	TOBERA Ø 4,58 (Gas Villa)	NOZZLE Ø4.58 (City gas)	2	2	_	_				
6	9145300000	TOBERA Ø 4.80 (Gas Villa)	NOZZLE Ø4.80 (City gas)	_	_	3	3				
7	X155035000	TUBO DE ENCENDIDO COMPLETO	COMPLETE IGNITION PIPE	1	1	1	1				
8	S112804000	EMBELLECEDOR TUBO	PIPE TRIM	1	1	1	1				
	Q221324000	TUERCA 3/4 GAS	NUT 3/4 GAS	1	1	1	1				
	Q306027000	ARANDELA PLANA 33.8X27X1.5	FLAT WASHER 33.8X27X1.5	1	1	1	1				
9	X155047000	CONDUCC. QUEMADOR SBG-910	BURNER PIPE SBG-910	1	1	_	_				
9	X285023000	CONDUCC. QUEMADOR SBG-915	BURNER PIPE SBG-915	_	_	1	1				
	Q306057000	ARANDELA Ø18x12,5x1,5	WASHER Ø18x12.5x1.5	1	1	1	1				
	Q153002000	TORNILLO TAPON	CAP BOLT	2	2	3	3				
10	U562130000	TERMOPAR L=850	THERMOCOUPLE L=850	1	1	1	1				

MOD.	SARTEN BASCULANTE		ZONA	CONJUNTO FUNCIONAL DE GAS					PLANO	C-2183	
ITEM	CODIGO	DENOMINACION	TEXTO	SBG9-10	SBG9-10 S	SBG9-15	SBG9-15 S				
11	X155052000	TUBO PILOTO	PILOT PIPE	1	1	_	_				
11	X285025000	TUBO PILOTO	PILOT PIPE	_	_	1	1				
12	U195009000	MANGUITO EMPALME	CONNECTION HOSE	1	1	1	1				
	X205028000	BICONO Ø6	BICONE Ø6	1	1	1	1				
13	X152121000	JUNTA VALVULA	VALVE GASKET	1	1	1	1				
14	S205023000	MANGUITO DOBLE 1/2	DOUBLE SLEEVE 1/2	1	1	1	1				
15	X155043000	TUBO PILOTO A VALVULA COMPL.	PILOT PIPE TO COMPLETE VALV	1	1	1	1				
16	X153004000	CODO 1-2 820 NOV 906.260	L-PIPE 1-2 820 NOV 906.260	2	2	2	2				
17	X262100000	ALARGADERO NEG. 999.975	BLACK EXTENSION 999.975	1	1	1	1				
18	X163000000	ELECTROVALV. 820 NOVA 820.018	SOLENOID VALVE. 820 NOVA 820	1	1	1	1				
18	X163025000	ELECTROVALV. 820 NOVA 60 HZ.	SOLENOID VALVE. 820 NOVA 60	1	1	1	1				
	Q012031000	TORNILLO EXAGONAL M5x10 A304	HEXAGONAL BOLT M5x10 A304	2	2	2	2				
	Q302022000	ARANDELA 16x6x1,2 A304	WASHER 16x6x1.2 A304	2	2	2	2				
19	R275027000	CABLEADO ELECTROSIT 927.012	WIRING ELECTROSIT 927.012	1	1	1	1				
20	X162101000	RACORD 1/2	CONNECTION 1/2	1	1	1	1				
	X012105000	BICONO Ø 16 957.008	BICONE Ø 16,957.008	1	1	1	1				
	X012104000	MANGUITO 1/2 958.027	HOSE 1/2 958.027	1	1	1	1				
21	X155033000	CONDUCCION ENTRADA COMPL.	COMPL. INPUT PIPE	1	_	1	_				
21	X245019000	CONDUCCION GENERAL	GENERAL PIPE	_	1	_	1				
	Q221343000	REMACHE EXAGONAL M6	HEXAGONAL RIVET M6	1	1	1	1				
	Q012042000	TORNILLO EXAGONAL M6x15	HEXAGONAL BOLT M6x15	1	1	1	1				
	Q302022000	ARANDELA 16x6x1,2 A304	WASHER 16x6x1.2 A304	1	1	1	1				
22	Z701135000	E.V.SIMP.220V COD.255.208	E.V.SIMP.220V COD.255.208	1	1	1	1				
	Z601156000	REGULADOR 8L RO. 254.034	REGULATOR 8L RED 254.034	1	1	1	1				
	Q032021000	TORNILLO ALOMADO M4X10	CURVED SCREW M4X10	2	2	2	2				

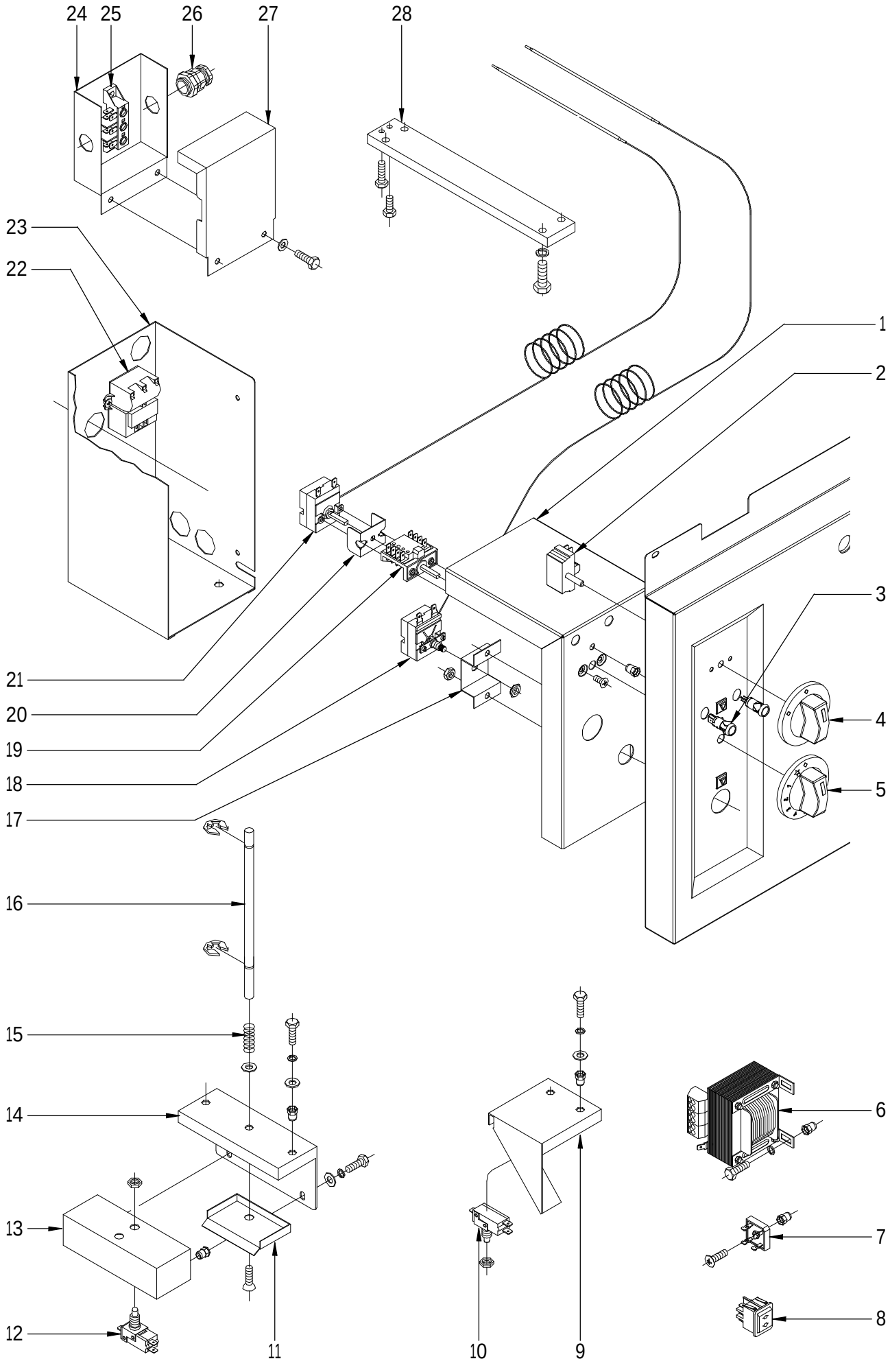

N plano	Firma	Fecha	Aparato		Lamina	
C-2184		2009-03	CONJUNTO FUNCIONAL ELECTRICO SARTEN BASCULANTE SBG		5	Fagor Industrial S.Coop. FAGOR Oñate

MOD.	SARTEN BASCULANTE	ZONA	CONJUNTO FUNCIONAL ELECTRICO	PLANO	C-2184

ITEM	CODIGO	DENOMINACION	TEXTO	SBG9-10	SBG9-10 I	SBG9-10 M	SBG9-10 IM	SBG9-15 IM			NOTAS
1	X152667000	TAPA CAJA SOPORTE VALVULA	VALVE SUPPORT BOX COVER	1	1	1	1	1			
2	T343008000	CONMUTADOR HGC	HGC SWITCH	1	1	1	1	1			
	Q151320000	TOR. ALOMADO M4X6 H.ZINCADO	CURVED SCREW M4X6 H. ZINC	2	2	2	2	2			
3	X143017000	PILOTO VERDE SARTEN	GREEN FRYPAN PILOT	1	1	1	1	1			
	X143018000	PILOTO AMBAR SARTEN	FRYING PAM AMBER PILOT	1	1	1	1	1			
4	X022133000	BOTON DE MANDO Ø6 ENT. AGUA	CONTROL BUTTON Ø6 ENT. WAT	1	1	1	1	1			
5	X022102000	BOTON DE MANDO SARTEN BASC.	CTRL BUTTON TILTING FRYPAN	1	1	1	1	1			
6	X343021000	TRANSFORMADOR	TRANSFORMER	_	_	1	1	1			
	Q012031000	TORNILLO EXAGONAL M5x10 A304	HEXAGONAL BOLT M5x10 A304	_	_	4	4	4			
	Q302022000	ARANDELA 16x6x1,2 A304	WASHER 16x6x1.2 A304	_	_	1	1	1			
	X342605000	TAPA TRANSFORMADOR	TRANSFORMER COVER	_	_	1	1	1			
	Q012031000	TORNILLO EXAGONAL M5x10 A304	HEXAGONAL BOLT M5x10 A304	_	_	4	4	4			
	Q302022000	ARANDELA 16x6x1,2 A304	WASHER 16x6x1.2 A304	_	_	4	4	4			
	X342606000	CAJA TRANSFORMADOR	TRANSFORMER BOX	_	_	1	1	1			
	Q012031000	TORNILLO EXAGONAL M5x10 A304	HEXAGONAL BOLT M5x10 A304	_	_	4	4	4			
	Q302022000	ARANDELA 16x6x1,2 A304	WASHER 16x6x1.2 A304	_	_	4	4	4			
	X342609000	ESCU. AMARRE TAPA TRANSFOR.	TRANSFORMER COVER FAST. SI	_	_	1	1	1			
	Q419005000	REMACHE 4x8 ALMG3 / ALUMINIO	RIVET 4X8 ALMG3 / ALUMINIUM	_	_	4	4	4			
7	X343022000	PUENTE RECTIFICADOR FB 3502	RECTIFIER BRIDGE FB 3502	_	_	1	1	1			
8	X022106000	BOTON PULSADOR	PRESS BUTTON	_	_	1	1	1			
	X022107000	CUERPO PULSADOR	PRESS BUTTON BODY	_	_	1	1	1			
	X022108000	PROTECTOR PULSADOR	PRESS BUTTON PROTECTOR	_	_	1	1	4			
	X022109000	INTERRUPTOR PULSADOR	PRESS BUTTON SWITCH	_	_	2	2	4			
9	X342602000	SOPORTE MICRO	MICRO BRACKET	_	_	1	1	1			
	Q221342000	REMACHE EXAGONAL M5	HEXAGONAL RIVET M5	_	_	2	2	2			
	Q012031000	TORNILLO EXAGONAL M5x10 A304	HEXAGONAL BOLT M5x10 A304	_	_	2	2	2			
	Q302022000	ARANDELA 16x6x1,2 A304	WASHER 16x6x1.2 A304	_	_	2	2	2			
10	X343015000	MICRORRUPTOR 32280001	MICROSWITCH 32280001	_	_	2	2	2			
	Q222005000	TUERCA EXAGONAL M10x0,75	HEXAGONAL NUT M10x0.75	_	_	2	2	4			
11	X152646000	PROTECCION SUPERIOR	UPPER PROTECTION	1	1	1	1	1			
	Q152024000	TORNILLO AVELLANADO M4x8 A304	COUNTERSUNK BOLT M4X8 A30	1	1	1	1	1			

MOD.	SARTEN BASCULANTE		ZONA	CONJUNTO FUNCIONAL ELECTRICO				PLANO	C-2184	
ITEM	CODIGO	DENOMINACION	TEXTO	SBG9-10	SBG9-10 I	SBG9-10 M	SBG9-10 IM	SBG9-15 IM		NOTAS
12	X343015000	MICRORRUPTOR 32280001	MICROSWITCH 32280001	1	1	1	1	1		
13	X152681000	CAJA PORTA MICRO	MICRO HOLDER BOX	1	1	1	1	1		
	Q221342000	REMACHE EXAGONAL M5	HEXAGONAL RIVET M5	2	2	2	2	2		
	Q012031000	TORNILLO EXAGONAL M5x10 A304	HEXAGONAL BOLT M5x10 A304	2	2	2	2	2		
	Q302022000	ARANDELA 16x6x1,2 A304	WASHER 16x6x1.2 A304	2	2	2	2	2		
	Q262030000	ARANDELA GROW. A5 A304	WASHER GROW. A5 A304	2	2	2	2	2		
14	X152680000	SOPORTE CAJA PORTA MICRO	MICRO HOLDER BOX SUPPORT	1	1	1	1	1		
	Q221342000	REMACHE EXAGONAL M5	HEXAGONAL RIVET M5	2	2	2	2	2		
	Q012031000	TORNILLO EXAGONAL M5x10 A304	HEXAGONAL BOLT M5x10 A304	2	2	2	2	2		
	Q302022000	ARANDELA 16x6x1,2 A304	WASHER 16x6x1.2 A304	2	2	2	2	2		
	Q262030000	ARANDELA GROW. A5 A304	WASHER GROW. A5 A304	2	2	2	2	2		
15	Z700603000	MUELLE 07777	SPRING 07777	1	1	1	1	1		
16	X152682000	EJE PULSADOR MICRO	MICRO BUTTON SHAFT	1	1	1	1	1		
	Q271033000	ARANDELA DE SEGURIDAD Ø6	SAFETY WASHER Ø6	2	2	2	2	2		
17	X152661000	SOPORTE LIMITADOR	LIMITER SUPPORT	1	1	1	1	1		
	Q162030000	TUERCA EXAGONAL M5	HEXAGONAL NUT M5	2	2	2	2	2		
18	R612103000	TERMOSTATO LIMITADOR	THERMOSTAT LIMITER	1	1	1	1	1		
	Q223022000	TUERCA EXAGONAL M8x1 LATON	HEXAGONAL NUT M8x1 BRASS.	1	1	1	1	1		
	Q013023000	TORNILL. EXAGONAL M4x20 LATON	HEXAGONAL BOLT M4X20 BRASS	1	1	1	1	1		
	Q163020000	TUERCA EXAGONAL M4 LATON	HEXAGONAL NUT M4 BRASS	1	1	1	1	1		
	Q183001000	TUERCA CUADRADA M4	SQUARE NUT M4	1	1	1	1	1		
	Q242020000	ARANDELA ABANICO A4 A304	FAN WASHER A4 A304	1	1	1	1	1		
	Q563004000	LENGÜETA COMPONENTES DOBLE	DOUBLE COMPONENTS TONGUE	1	1	1	1	1		
	Z603022000	PLACA ASIENTO CONEXIÓN MASA	SEATING PLATE EARTH CONNEC	1	1	1	1	1		
19	X163007000	CONMUTADOR ACOPLE TERMOS	THERMOSTAT CONNECT SWITCH	1	1	1	1	1		
20	X313001000	"U" SOPORTE TERMOSTATO	THERMOSTAT U SUPPORT	1	1	1	1	1		
21	X153000000	TERMOSTATO 50-310 C	THERMOSTAT 50-310 C	1	1	1	1	1		
	Q042021000	TORNILL. AVELLANADO M4x10 A304	COUNTERSUNK BOLT M4X10 A30	2	2	2	2	2		
22	X163014000	ENCENDEDOR 2 BUJIAS	LIGHTER 2 SPARK PLUG	1	1	1	1	1		
	Q082005000	TORNILLO CHAP. 4,2X13 4.2X13	PLATE BOLT 4.2X13 4.2X13	2	2	2	2	2		

MOD.	SARTEN BASCULANTE		ZONA	CONJUNTO FUNCIONAL ELECTRICO					PLANO	C-2184	
ITEM	CODIGO	DENOMINACION	TEXTO	SBG9-10	SBG9-10 I	SBG9-10 M	SBG9-10 IM	SBG9-15 IM			NOTAS
23	X152656000	SOPORTE VALVULA	VALVE SUPPORT	1	1	1	1	1			
	Q411304000	REMACHE AVIBULB Ø 4,8	AVIBULB RIVET Ø 4.8	4	4	4	4	4			
	Q221342000	REMACHE EXAGONAL M5	HEXAGONAL RIVET M5	2	2	2	2	2			
24	X342601000	CUADRO REGLETA	STRIP PANEL	1	1	1	1	1			
	Q221342000	REMACHE EXAGONAL M5	HEXAGONAL RIVET M5	2	2	2	2	2			
	Q012042000	TORNILLO EXAGONAL M6x15	HEXAGONAL BOLT M6x15	2	2	2	2	2			
	Q302022000	ARANDELA 16x6x1,2 A304	WASHER 16x6x1.2 A304	2	2	2	2	2			
25	U183046000	REGLETA AUXILIAR	AUXILIARY STRIP	1	1	1	1	1			
	Q152004000	TORN. APLASTADO M5x13 A304	HEXAGONAL FLAT SCREW M5x1	2	2	2	2	2			
26	R073004000	PRENSA ESTOPAS	STUFFING BOX	2	2	2	2	2			
	R073025000	CONTRATUERCA (GAES) 790.1300.0	COUNTERNUT (GAES) 790.1300.(	2	2	2	2	2			
	R073026000	JUNTA DE GOMA (GAES)	RUBBER SEAL (GAES)	2	2	2	2	2			
27	X342600000	TAPA CAJA REGLETA	STRIP BOX COVER	1	1	1	1	1			
28	X156147000	CUBREBULBO	BULB COVER	1	_	1	_	_			
	Q012043000	TORNILLO EXAGONAL M6x20 A304	HEXAGONAL BOLT M6x20 A304	4	_	4	_	_			
	Q262040000	ARANDELA GROW. A6 A304	WASHER GROW. A6 A304	4	_	4	_	_			
	Q012032000	TORNILLO EXAGONAL M5x15 A304	HEXAGONAL BOLT M5x15 A304	1	_	1	_	_			
	Q012033000	TORNILLO EXAGONAL M5x20 A304	HEXAGONAL BOLT M5x20 A304	1	_	1	_	_			

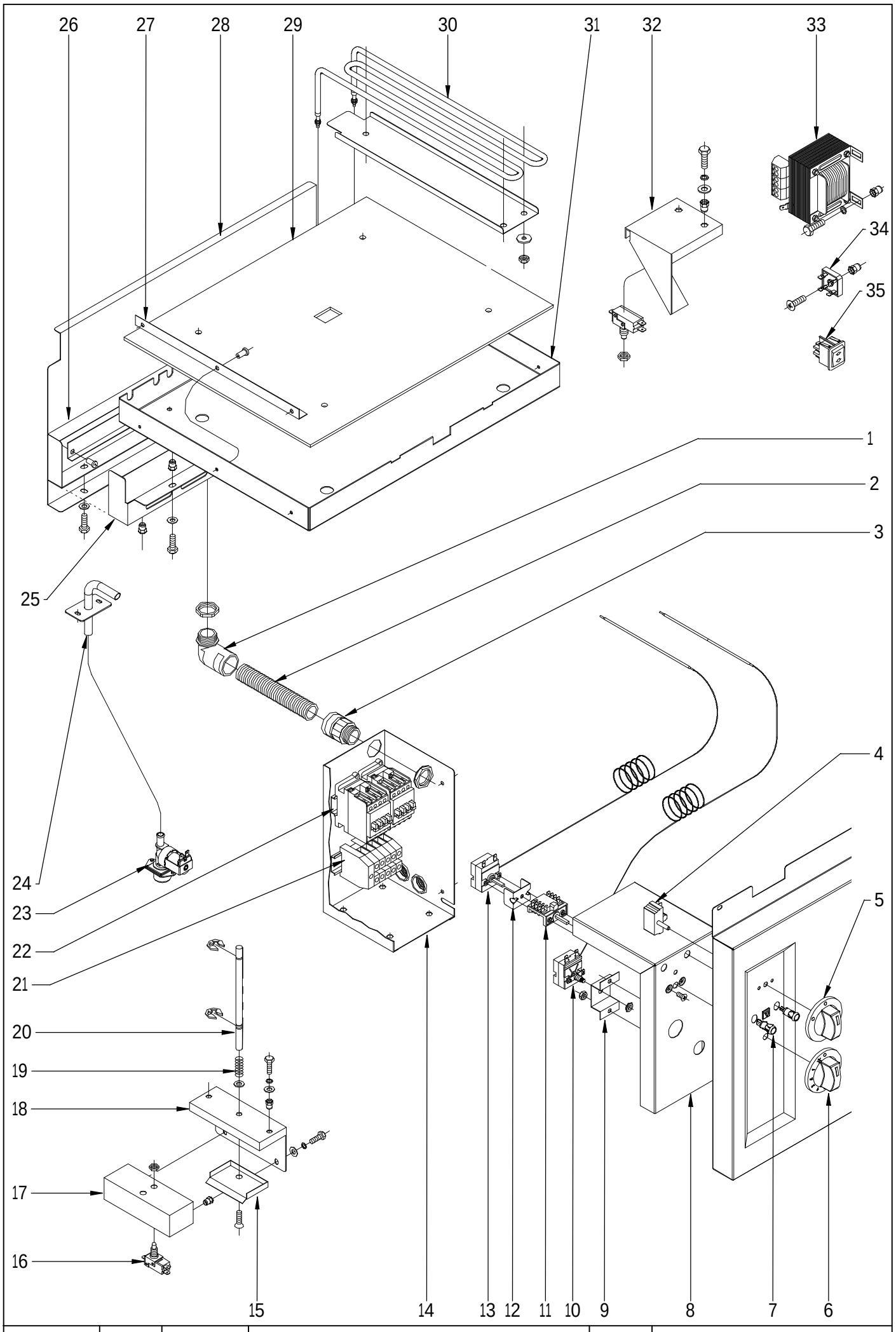

N plano	Firma	Fecha	Aparato		Lamina	
C-2185		2009-03	CONJUNTO FUNCIONAL ELECTRICO SARTEN BASCULANTE SBE		6	Fagor Industrial S.Coop. FAGOR Oñate

MOD.	SARTEN BASCULANTE		ZONA	CONJUNTO FUNCIONAL ELECTRICO						PLANO	C-2185
ITEM	CODIGO	DENOMINACION	TEXTO	SBE9-10	SBE9-10 M	SBE9-10 IM	SBE9-15 IM				NOTAS
1	Z703006000	RACORD A 90 SFWO-P213T	CONNECTION A 90 SFWO-P213T	1	1	1	1				
	X143012000	CONTRATUERCA PG21 GAESTOP.	COUNTERNUT PG21 GAESTOP.	1	1	1	1				
2	3712300000	TUBO PG21 0233.204.023	PIPE PG21 0233.204.023	1	1	1	1				
3	X713021000	RACORD ICK 5020	CONNECTION ICK 5020	1	1	1	1				
4	T343008000	CONMUTADOR HGC	HGC SWITCH	1	1	1	1				
	Q151320000	TORN. ALOMADO M4X6 H.ZINCADO	HEXAGONAL CURVED HEAD M4X	2	2	2	2				
5	X022133000	BOTON DE MANDO Ø6 (EN. AGUA)	CONTROL BUTTON Ø6 (WATER I	1	1	1	1				
6	U173005000	BOTON DE MANDO Ø6	CONTROL BUTTON Ø6	1	1	1	1				
7	X143017000	PILOTO VERDE SARTEN	GREEN FRYPAN PILOT	1	1	1	1				
	X143018000	PILOTO AMBAR SARTEN	FRYING PAM AMBER PILOT	1	1	1	1				
8	X152667000	TAPA CAJA SOPORTE VALVULA	VALVE SUPPORT BOX COVER	1	1	1	1				
9	X152661000	SOPORTE LIMITADOR	LIMITER SUPPORT	1	1	1	1				
	Q162030000	TUERCA EXAGONAL M5	HEXAGONAL NUT M5	2	2	2	2				
10	R612103000	TERMOSTATO LIMITADOR	THERMOSTAT LIMITER	1	1	1	1				
	Q013023000	TORNILL. EXAGONAL M4x20 LATON	HEXAGONAL BOLT M4X20 BRASS	1	1	1	1				
	Q163020000	TUERCA EXAGONAL M4 LATON	HEXAGONAL NUT M4 BRASS	1	1	1	1				
	Q183001000	TUERCA CUADRADA M4	SQUARE NUT M4	1	1	1	1				
	Q563004000	LENGÜETA COMPONENT. DOBLE	DOUBLE COMPONENT TONGUE	1	1	1	1				
	Z603022000	PLACA ASIENTO CONEXIÓN MASA	SEATING PLATE EARTH CONNEC	1	1	1	1				
11	X163007000	CONMUTADOR ACOPLE TERMOS	THERMOSTAT CONNECT SWITC	1	1	1	1				
12	X313001000	"U" SOPORTE TERMOSTATO	THERMOSTAT U SUPPORT	1	1	1	1				
13	X153000000	TERMOSTATO 50-310 C	THERMOSTAT 50-310 C	1	1	1	1				
	Q042021000	TORNIL. AVELLANADO M4x10 A304	COUNTERSUNK BOLT M4X10 A30	2	2	2	2				
14	X152656000	SOPORTE VALVULA	VALVE SUPPORT	1	1	1	1				
	X723014000	PASAMUROS Ø 30	WALL BUSHING Ø 30	3	3	3	3				
	Q411304000	REMACHE AVIBULB Ø 4,8	AVIBULB RIVET Ø 4.8	4	4	4	4				
15	X152646000	PROTECCION SUPERIOR	UPPER PROTECTION	1	1	1	1				
	Q152024000	TORNILLO AVELLANADO M4x8 A304	COUNTERSUNK BOLT M4X8 A304	1	1	1	1				
16	X343015000	MICRORRUPTOR 32280001	MICROSWITCH 32280001	1	3	3	3				
17	X152681000	CAJA PORTA MICRO	MICRO HOLDER BOX	1	1	1	1				
	Q221342000	REMACHE EXAGONAL M5	HEXAGONAL RIVET M5	2	2	2	2				

MOD.	SARTEN BASCULANTE		ZONA	CONJUNTO FUNCIONAL ELECTRICO						PLANO	C-2185
ITEM	CODIGO	DENOMINACION	TEXTO	SBE9-10	SBE9-10 M	SBE9-10 IM	SBE9-15 IM				NOTAS
18	X152680000	SOPORTE CAJA PORTA MICRO	MICRO HOLDER BOX SUPPORT	1	1	1	1				
	Q221342000	REMACHE EXAGONAL M5	HEXAGONAL RIVET M5	2	2	2	2				
	Q012031000	TORNILLO EXAGONAL M5x10 A304	HEXAGONAL BOLT M5x10 A304	2	2	2	2				
	Q302022000	ARANDELA 16x6x1,2 A304	WASHER 16x6x1.2 A304	2	2	2	2				
	Q262030000	ARANDELA GROW. A5 A304	WASHER GROW. A5 A304	2	2	2	2				
19	Z700603000	MUELLE 07777	SPRING 07777	1	1	1	1				
20	X152682000	EJE PULSADOR MICRO	MICRO BUTTON SHAFT	1	1	1	1				
	Q271033000	ARANDELA DE SEGURIDAD Ø6	SAFETY WASHER Ø6	2	2	2	2				
21	P453025000	BORNES 10 WDU-10203.O	TERMINALS 10 WDU-10203.O	3	3	3	_				
21	Z683069000	BORNA 16	TERMINAL 16	_	_	_	3				
	Z263302000	BORNA DE PASO AZUL	BLUE THROUGH TERMINAL	1	1	1	_				
	P453026000	BORNE TIER 10 WPE-10103.O	TERMINAL TIER 10 WPE-10103.O	1	1	1	_				
	Z263303000	TOPE FINAL	END STOP	1	1	1	_				
	Z683097000	BORNA PASO WDU16 10204.8	STEP TERMINAL WDU16 10204.8	_	_	_	1				
	Z683070000	BORNA A TIERRA WEIDMULLER	TERMINAL TO EARTH WEIDMULL	_	_	_	1				
	Z683096000	TOPE FINAL WEW35 10590.0	END STOP WEW35 10590.0	_	_	_	1				
	R663055000	GUIA CONTACTOR L-120	CONTACTOR GUIDE L-120	1	1	1	1				
	Q419005000	REMACHE 4x8 ALMG3 / ALUMINIO	RIVET 4X8 ALMG3 / ALUMINIUM	2	2	2	2				
22	Z203050000	CONTAC. SIRIUS 3R 230V.50-60	CONTACT. SIRIUS 3R 230V.50-60	2	2	2	_				
22	X183011000	CON.3RT1024-1AN20 230V 50H	CON.3RT1024-1AN20 230V 50H	_	_	_	2				
	R663055000	GUIA CONTACTOR L-120	CONTACTOR GUIDE L-120	1	1	1	1				
	Q419005000	REMACHE 4x8 ALMG3 / ALUMINIO	RIVET 4X8 ALMG3 / ALUMINIUM	2	2	2	2				
23	Z701135000	E.V.SIMP.220V COD.255.208	E.V.SIMP.220V COD.255.208	1	1	1	1				
	Z601156000	REGULADOR 8L RO. 254.034	REGULATOR 8L RED 254.034	1	1	1	1				
	Q032021000	TORNILLO ALOMADO M4X10	CURVED SCREW M4X10	2	2	2	2				
24	X466119000	CONJUNTO TUBO LLENADO CR	FILLER PIPE ASSEMBLY CR	1	1	1	1				
	Q152004000	TORN. APLASTADO M5x13 A304	HEXAGONAL FLAT SCREW M5x1	2	2	2	2				
S/Nº	3676900000	TUBO GOMA NEGRA D 17*10	BLACK RUBBER PIPE 17*10	1	1	1	1				
	Q881308000	ABRAZADERA 8-14L	CLAMP 8-14L	2	2	2	2				

MOD.	SARTEN BASCULANTE		ZONA	CONJUNTO FUNCIONAL ELECTRICO			PLANO	C-2185			
ITEM	CODIGO	DENOMINACION	TEXTO	SBE9-10	SBE9-10 M	SBE9-10 IM	SBE9-15 IM				NOTAS
25	X142651000	CUBIERTA BORNAS SBE-910	TERMINAL COVER SBE-910	1	1	1	_				
25	X422616000	CUBIERTA BORNAS SBE-915	TERMINAL COVER SBE-915	_	_	_	1				
	Q012032000	TORNILLO EXAGONAL M5x15 A304	HEXAGONAL BOLT M5x15 A304	3	3	3	3				
	Q262030000	ARANDELA GROW. A5 A304	WASHER GROW. A5 A304	3	3	3	3				
	Q221342000	REMACHE EXAGONAL M5	HEXAGONAL RIVET M5	5	5	5	5				
26	X142660000	TAPA CUBIERTA BORNAS SBE-910	TERMINAL COVER LID SBE-910	1	1	_	_				
26	X142652000	TAPA CUBIER. BORNAS SBE-910 I	TERMINAL COVER LID SBE-910 I	_	_	1	_				
26	X422617000	TAPA CUBIER. BORNAS SBE-915	TERMINAL COVER LID SBE-915	_	_	_	1				
	X402601000	ESCUADRA SEPARADOR RESIST.	RESIST. DIVIDER BRACKET	2	2	2	2				
	Q012032000	TORNILLO EXAGONAL M5x15 A304	HEXAGONAL BOLT M5x15 A304	5	5	5	5				
	Q262030000	ARANDELA GROW. A5 A304	WASHER GROW. A5 A304	5	5	5	5				
	Q419005000	REMACHE 4x8 ALMG3 / ALUMINIO	RIVET 4X8 ALMG3 / ALUMINIUM	3	3	3	3				
27	X142609000	AMARRE AISLANTE	INSULATION FASTENING	3	3	3	3				
28	X142653000	PROTECCION AGUA SBE-910 I	WATER PROTECTION SBE-910 I	_	_	1	_				
28	X422618000	PROTECCION AGUA SBE-915	WATER PROTECTION SBE-915	_	_	_	1				
29	X142656000	AISLANTE 730X520X5	INSULATION 730X520X5	1	1	1	_				
29	X083016000	BARLAN 575X515X5	BARLAN 575X515X5	_	_	_	2				
30	X143010000	RESISTENCIA SBE9-00	RESISTOR SBE9-00	6	6	6	9				
S/Nº	X142620000	AMARRE RESISTENCIAS SBE9-00	RESISTOR FASTENING SBE9-00	6	6	6	9				
	Q162050000	TUERCA EXAGONAL M8x1 INOX.	HEXAGONAL NUT M8x1 INOX.	18	18	18	27				
	Q302024000	ARANDELA Ø44x9x1,5	WASHER Ø44x9x1.5	18	18	18	27				
31	X142650000	CUBIERTA RESISTENC. SBE9-10	RESISTOR COVER SBE9-10	1	1	1	_				
31	X422615000	CUBIERTA RESISTENC. SBE9-15	RESISTOR COVER SBE9-15	_	_	_	1				
32	X342602000	SOPORTE MICRO	MICRO BRACKET	_	1	1	1				
	Q221342000	REMACHE EXAGONAL M5	HEXAGONAL RIVET M5	_	2	2	2				
	Q012031000	TORNILLO EXAGONAL M5x10 A304	HEXAGONAL BOLT M5x10 A304	_	2	2	2				
	Q302022000	ARANDELA 16x6x1,2 A304	WASHER 16x6x1.2 A304	_	2	2	2				

MOD.	SARTEN BASCULANTE		ZONA	CONJUNTO FUNCIONAL ELECTRICO					PLANO	C-2185	
ITEM	CODIGO	DENOMINACION	TEXTO	SBE9-10	SBE9-10 M	SBE9-10 IM	SBE9-15 IM				NOTAS
33	X343021000	TRANSFORMADOR	TRANSFORMER	_	1	1	1				
	Q012031000	TORNILLO EXAGONAL M5x10 A304	HEXAGONAL BOLT M5x10 A304	_	4	4	4				
	Q302022000	ARANDELA 16x6x1,2 A304	WASHER 16x6x1.2 A304	_	4	4	4				
	X342605000	TAPA TRANSFORMADOR	TRANSFORMER COVER	_	1	1	1				
	Q012031000	TORNILLO EXAGONAL M5x10 A304	HEXAGONAL BOLT M5x10 A304	_	4	4	4				
	Q302022000	ARANDELA 16x6x1,2 A304	WASHER 16x6x1.2 A304	_	4	4	4				
	X342606000	CAJA TRANSFORMADOR	TRANSFORMER BOX	_	1	1	1				
	Q012031000	TORNILLO EXAGONAL M5x10 A304	HEXAGONAL BOLT M5x10 A304	_	4	4	4				
	Q302022000	ARANDELA 16x6x1,2 A304	WASHER 16x6x1.2 A304	_	4	4	4				
	X342609000	ESCUADRA AMARRE TAPA TRANS.	TRANSF. COVER FAST. BRACKE	_	1	1	1				
	Q419005000	REMACHE 4x8 ALMG3 / ALUMINIO	RIVET 4X8 ALMG3 / ALUMINIUM	_	4	4	4				
34	X343022000	PUENTE RECTIFICADOR FB 3502	RECTIFIER BRIDGE FB 3502	_	1	1	1				
35	X022106000	BOTON PULSADOR	PRESS BUTTON	_	1	1	1				
	X022107000	CUERPO PULSADOR	PRESS BUTTON BODY	_	1	1	1				
	X022108000	PROTECTOR PULSADOR	PRESS BUTTON PROTECTOR	_	1	1	1				
	X022109000	INTERRUPTOR-PULSADOR	PRESS BUTTON SWITCH	_	1	1	1				
	X342608000	SOPORTE PULSADOR	BUTTON SUPPORT	_	1	1	1				
	X342611000	TOPE PULSADOR	PRESS BUTTON STOP	_	1	1	1				
	Q012032000	TORNILLO EXAGONAL M5x15 A304	HEXAGONAL BOLT M5x15 A304	_	4	4	4				
	Q262030000	ARANDELA GROW. A5 A304	WASHER GROW. A5 A304	_	4	4	4				
	Q162030000	TUERCA EXAGONAL M5	HEXAGONAL NUT M5	_	4	4	4				

MOD.	SARTEN BASCULANTE	ZONA	VARIOS (GAS)	PLANO	

ITEM	CODIGO	DENOMINACION	TEXTO	SBG9-10	SBG9-10 S	SBG9-10 M	SBG9-15 MS				NOTAS
	X026501000	FOLLETO DE INSTRUCC. SBG900	INSTRUCTION LEAFLET SBG900	1	1	1	1				
	X463002000	ESQUEMA TEORICO ADHESIVO	THEOR. DIAGRAM LABEL	1	1	_	_				PLANO HC-80147
	X343023000	ESQUEMA TEORICO ADHESIVO	THEOR. DIAGRAM LABEL	_	_	1	1				PLANO HC-75426
	X463004000	PLANO ELECT. DE MONTAJE SBG	ELECTRIC ASSEMBLY PLAN SBG	1	1	1	1				PLANO HC-80159
	X153021000	INSTALACION ELECTRICA	ELECTRIC INSTALLATION	1	1	1	1				
	X463003000	CABLEADO ELECTROV. SBG7-10	SOLENOID VALVE WIRING SBG7	1	_	1	_				
	X463005000	CABLEADO ELECTROV. SUSPEND.	SOLENOID VALVE WIRING SUSP	_	1	_	1				
	U333003000	CABLE MASA ENCENDEDOR	LIGHTER EARTH CABLE	1	1	1	1				
	U323007000	CABLE ENCENDEDOR A BUJIA	LIGHTER TO SPARK PLUG CABL	1	1	1	1				
	X163002000	CABLE BUJIA	SPARK PLUG CABLE	1	1	1	1				
	X283000000	CABLEADO MOTOR	MOTOR WIRING	_	_	1	1				

MOD.	SARTEN BASCULANTE		ZONA	PIEZAS ESPECIFICAS PARA LOS DISTINTOS GASES					PLANO	C-2183	
ITEM	CODIGO	DENOMINACION	TEXTO	SBG9-10	SBG9-15						NOTAS
		BUTANO - PROPANO	**BUTANE - PROPANE**								
6	U052401000	TOBERA Ø 1,45	NOZZLE Ø 1.45	2	3						
S/N	U136501000	INDICADOR (BUTANO-PROPANO)	INDICATOR (BUTANE-PROPANE	1	1						
		GAS NATURAL	**NATURAL GAS**								
4	U442137000	INYECTOR Ø 0,40 GN	INJECTOR Ø 0.40 GN.	1	1						
6	U262400000	TOBERA Ø 2,15	NOZZLE Ø 2.15	2	_						
6	1011600000	TOBERA Ø 2,25	NOZZLE Ø 2.25	_	3						
S/N	U134402000	INDICADOR (GAS NATURAL)	INDICATOR (NATURAL GAS)	1	1						
		GAS VILLA	**TOWN GAS**								
6	X102403000	TOBERA Ø 4,58	NOZZLE Ø 4.58	2	_						
6	9145300000	TOBERA Ø 4.80	NOZZLE Ø 4.80	_	3						
S/N	U134310000	INDICADOR (GAS VILLA)	INDICATOR (TOWN GAS)	1	1						

MOD.	SARTEN BASCULANTE	ZONA	VARIOS (ELECTRICIDAD)	PLANO	

ITEM	CODIGO	DENOMINACION	TEXTO	SBE9-10	SBE9-10 M	SBE9-15 IM					NOTAS
	X046501000	FOLLETO DE INSTRUC.SBE900	INSTRUCTION LEAFLET SBE900	1	1	1					
	X483002000	ESQUEMA TEORICO SBE7-10	THEORETICAL DIAGRAM SBE7-1	1	1	_					PLANO HC-80148
	X403002000	ESQUEMA TEORICO ADHESIVO	THEOR. DIAGRAM LABEL	_	_	1					PLANO HC-75708
	X483003000	PLANO DE MONTAJE SGE7-10	ASSEMBLY PLAN SGE7-10	1	1	1					PLANO HC-80160
	X143004000	CABLEADO RESISTENCIAS	RESISTOR WIRING	1	1	_					
	X423004000	CABLEADO RESISTENC. SBE9-15	RESISTOR WIRING SBE9-15	_	_	1					
	X483004000	CABLEADO ELECTROVA. SBE7-10	SOLENOID VALVE WIRING SBE7	1	1	1					
	X483005000	CABLEADO ELECTROVA. SBE9- S	SOLENOID VALVE WIRING SBE9	1	1	1					SOLO SUSPENDIDAS
	X143016000	CABLE. REGLETA CONTACTOR 10	CABLE. CONTACTOR STRIP 10	2	2	_					
	X423005000	CABLE. REGLETA CONTACTOR 15	CABLE. CONTACTOR STRIP 15	_	_	2					
	X143015000	CABLEADO SBE	WIRING SBE	1	1	1					
	X283000000	CABLEADO MOTOR	MOTOR WIRING	_	1	1					

SBG7-10

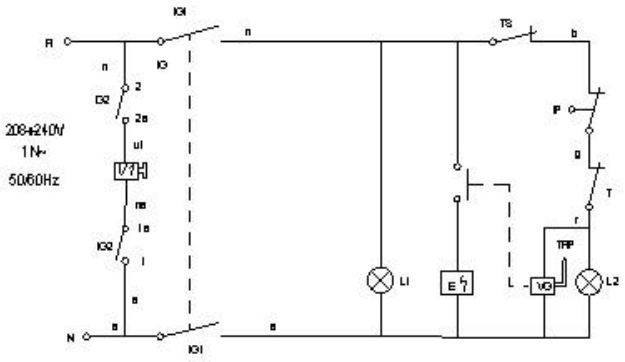

n: negro	n: noir	n: black	n: schwarz	n: nero
r: rojo	r: rouge	r: red	r: rot	r: rosso
b: blanco	b: blanc	b: white	b: weiss	b: bianco
g: gris	g: gris	g: grey	g: grau	g: grigio
a: azul	a: bleu	a: blue	a: blau	a: azzurro

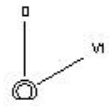

IG1-IG2

IG1-IG2	1 1a	2 2a
0		
V1	X	X

E: Encendedor
IG: Interruptor general
IP: Micro seguridad
L1: Lampara marcha
L2: Lampara calentamiento
T: Termostato
TS: Termostato seguridad
TRP: Termopar
VG: Válvula gas
V1: Electroválvula

E: Allumage
IG: Interrupteur général
Ip: Micro sécurité
L1: Veilleuse mise en route
L2: Veilleuse chauffage
T: Thermostat
TS: Thermostat sécurité
TRP: Termocouple
VG: Value gaz

E: Igniter
IG: Main switch
IP: Security switch
L1: On light
L2: Heating light
T: Thermostat
TS: Security thermostat
TRP: Thermocouple
VG: Gas value

E: Start
IG: Hauptschalter
IP: Mikro-Sicherheitsschalter
L1: Funktionsleuchte
L2: Erwärmungsleuchte
T: Termostat
TS: Sicherheitsthermostat
TRP: Termometer
VG: Gasventil

E: Ignitore
IG: Interruttore generale
IP: Micro sicurezza
L1: Lampada funzionamento
L2: Lampada riscaldamento
T: Termostato
TS: Termostato di sicurezza
TRP: Coppia termoelettrica
VG: Válvola del gas

X-463002

210

297

Esquema teórico SBG7-10

Nº	Pieza	Cant.	Material	Nº Clasificación	Acabado
Nº	Modificación		Propiedad	Fecha	Tolerancias generales

X-463002

<6± 50–100± :
5–25± : > 100±
25–50± : ◇X±

	Firma	Fecha
Dibujado	J.Etxeberria	29/11/2007
Proyectado	J.Etxeberria	29/11/2007
Comprobado	[signature]	29/11/2007

Escala 4/5

FAGOR

Fagor Industrial, Koop.Ek., Mugatua

SARTEN BASCULANTE

Planos de detalle: Ver tabla que materializa

Mecanizado superficial

Plano número HC-80147

Sustituye al Nº

Sustituido por

SBG9-10M, SBG9-15

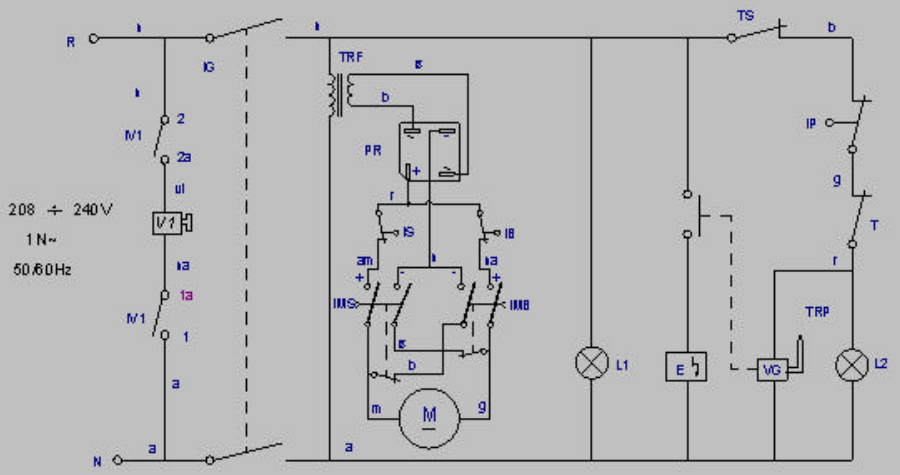

a: azul	a: bleu	a: blue	a: blow	a: azzurra
m: marron	m: marron	m: brown	m: braun	m: marrone
n: negro	n: noir	n: black	n: shwarz	n: nero
r: rojo	r: rouge	r: red	r: rot	r: rosso
b: blanco	b: blanc	b: white	b: weiss	b: bianco
g: gris	g: gris	g: grey	g: grau	g: grigio
rs: rosa	rs: rose	rs: pink	rs: rosa	rs: rosa
am: amarillo	am: jaune	am: yellow	am: gelb	am: giallo
na: naranja	na: orange	na: orange	na: orange	na: arancione
ve: verde	ve: vert	ve: green	ve: grün	ve: verde

E: Encendedor	E: Allumage	E: Igniter	E: Start	E: Ignitore
VG: Válvula gas	VG: Valve gaz	VG: Gas valve	VG: Gasventil	VG: Valvola del gas
IB: Micro tope bajada	IB: Micro bride descente	IB: Descént tops witch	IB: Mikro- Schalter unten	IB: Micro arresto discesa
IG: Interruptor general	IG: Interrupteur général	IG: Main switch	IG: Hauptschalter	IG: Interruttore generale
IMB: Pulsador bajada	IMB: Commande de baisse	IMB: Descent switch	IMB: Kippschalter unten	IMB: Pulsante discesa
IMS: Pulsador subida	IMS: Commande de montée	IMS: Elevation switch	IMS: Kippschalter oben	IMS: Pulsante salita
IP: Micro seguridad	Ip: Micro sécurité	IP: Security switch	IP: Mikro- Sicherheitsschalter	IP: Micro sicurezza
IS: Micro tope subida	Is: Micro bride montée	IS: Elevating top switch	IS: Mikro- Schalter oben	IS: Micro arresto salita
IV1: Interruptor electrovalvula	IV1: Interrupteur d'electrovanne	IV1: Electrovalve switch		IV1: Interruttore de electrovalvola
L1: Lámpara marcha	L1: Veilleuse mise en route	L1: On light	L1: Funktionsleuchte	L1: Lampada funzionamento
L2: Lámpara calentamiento	L2: Veilleuse chauffage	L2: Heating light	L2: Erwärmungsleuchte	L2: Lampada riscaldamento
M: Motor	M: Moteur	M: Motor	M: Motor	M: Motore
PR: Puente rectificador	PR: Pont rectificateur	PR: Rectifier bridge	PR: Richtleiterüberbrückung	PR: Ponte rettificatore
T: Termostato	T: Thermostat	T: Thermostat	T: Termostat	T: Termostato
TRF: Transformador	TRF: Transformateur	TRF: Transformer	TRF: Transformator	TRF: Transformatore
TS: Termostato seguridad	TS: Thermostat sécurité	TS: Securitythermostat	TS: Sicherheitsthermostat	TS: Termostato di sicurezza
TRP: Termopar	TRP: Termocouple	TRP: Thermo couple	TRP: Termometer	TRP: Coppia termoelettrica
V1: Electrovalvula	V1: Electrovanne	V1: Electrovalve		V1: Electrovalvola

X-343023

	Esquema teórico			X-343023		
Nº	Pieza	Cant.	Material	Nº Clasificación	Acabado	
Nº	Modificación		Propuesta de	Fecha	Tolerancias generales	
1	V1 sartu da		e.carrascal	2008-09-09	<5± : 5–25± : 25–50± :	50–100± : >100± : OX±

	Firma	Fecha
Dibujado	KONTXI	10/1/2001
Proyectado		
Comprobado		
Escala		

FAGOR

Fagor Industrial,Koop.Elk, Mugarria

Mecanizado superficial

ZARTAGINIRAULGARRIA

Plano número HC-75426 -01

Sustituye al Nº

Sustituido por

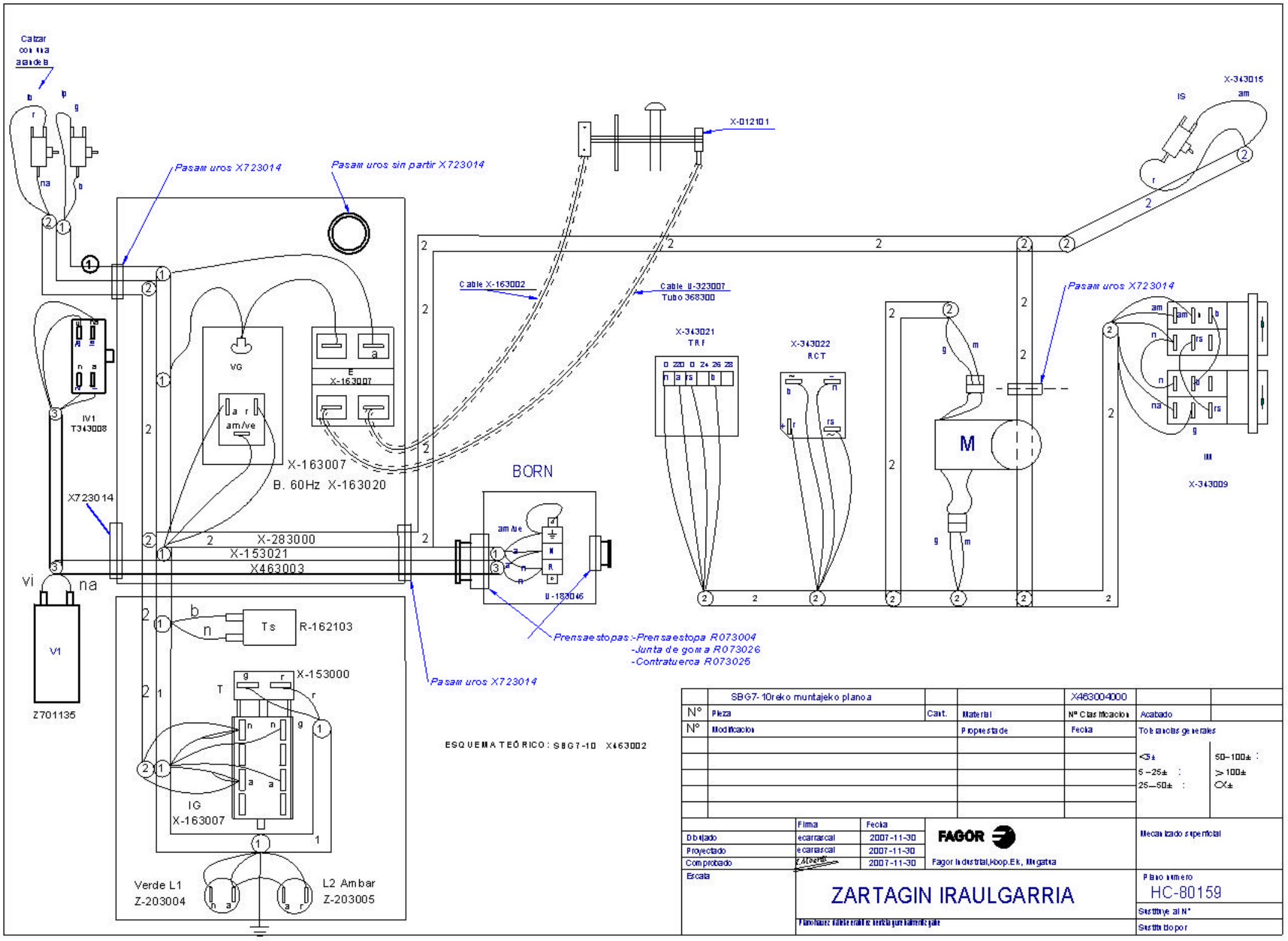

Calzar con una arandela
Pasam uros X723014
Pasam uros sin partir X723014
X-012101
X-343015
IS
am
Cable X-163002
Cable U-323007
Tubo 368300
Pasam uros X723014
X-343021
TRF
X-343022
RCT
M
IM
X-343009
IV1
T343008
VG
am/ve
E
X-163007
X-163007
B. 60Hz X-163020
BORN
X723014
X-283000
X-153021
X463003
U-183046
vi
na
V1
Z701135
Ts
R-162103
X-153000
T
IG
X-163007
Verde L1
Z-203004
L2 Ambar
Z-203005
Prensaestopas:-Prensaestopa R073004
-Junta de goma R073026
-Contratuerca R073025
Pasam uros X723014
ESQUEMA TEÓRICO: SBG7-10 X463002
SBG7-10reko muntajeko planoa
X463004000
N° Pieza
Cant.
Material
Nº Clasificacion
Acabado
N° Modificacion
Propuesta de
Fecha
Tolerancias generales
<5±
5-25±
25-50±
50-100±
>100±
Dibujado
Proyectado
Comprobado
Escala
Firma
Fecha
ecarrascal
2007-11-30
ecarrascal
2007-11-30
2007-11-30
FAGOR
Fagor Industrial,Koop.Ek, Mugatua
Mecanizado superficial
ZARTAGIN IRAULGARRIA
Plano numero
HC-80159
Sustituye al N°
Sustituido por

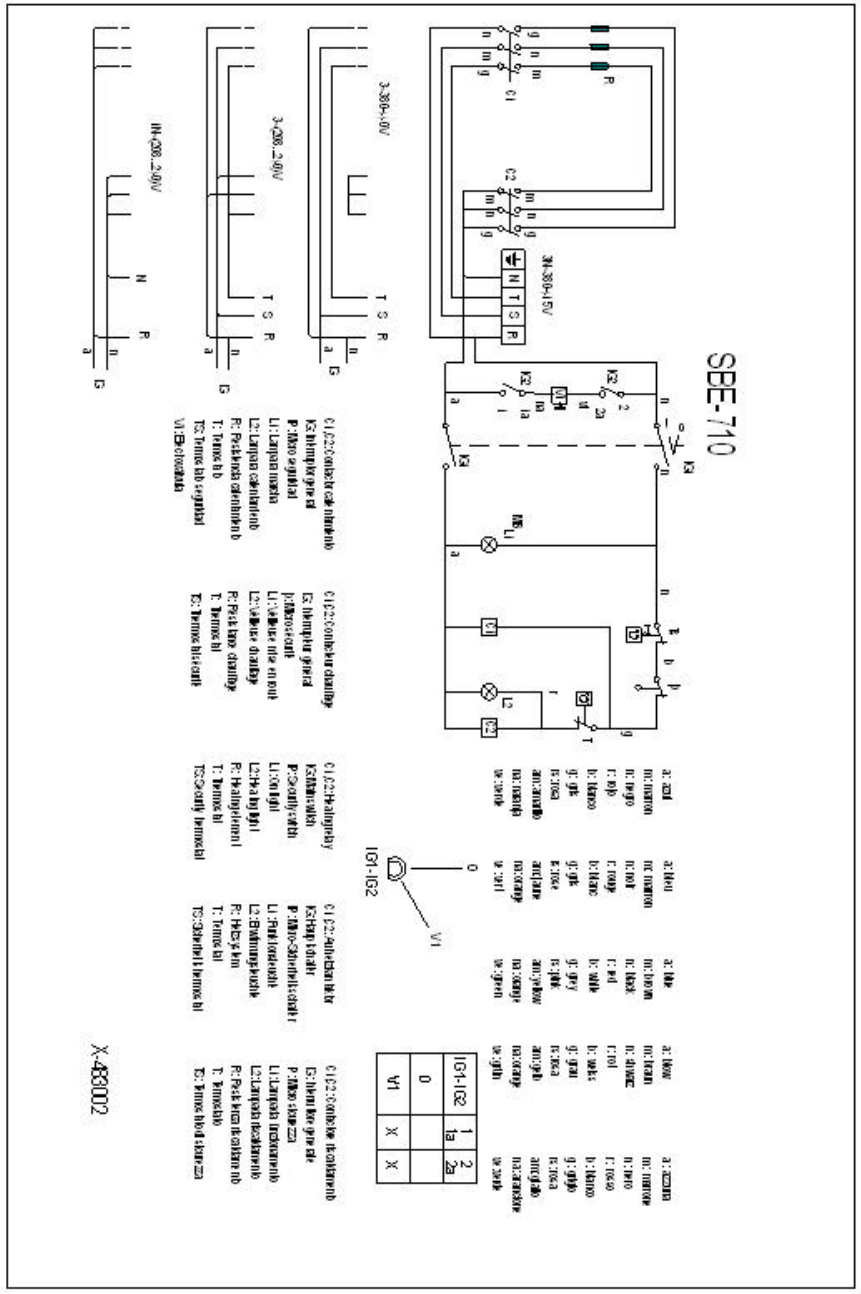

	Esquema teórico SBE		Poliester mate	X-483002		
N°	Pieza	Cant.	Material	N° Clasificacion	Acabado	
N°	Modificacion		Propuestade	Fecha	Tolerancias generales	
					<5±	50–100± :
					5–25± :	>100±
					25–50± :	<X±

	Firma	Fecha
Dibujado	J.Etxeberria	30-11-2007
Proyectado	J.Etxeberria	30-11-2007
Comprobado		
Escala		

FAGOR

Fagor Industrial,Koop.Ek., Mugatua

Mecanizado superficial

SARTEN BASCULANTE

Plano numero HC-80148

Sustituye al N°

Sustituido por

SBE9-10M SBE9-15

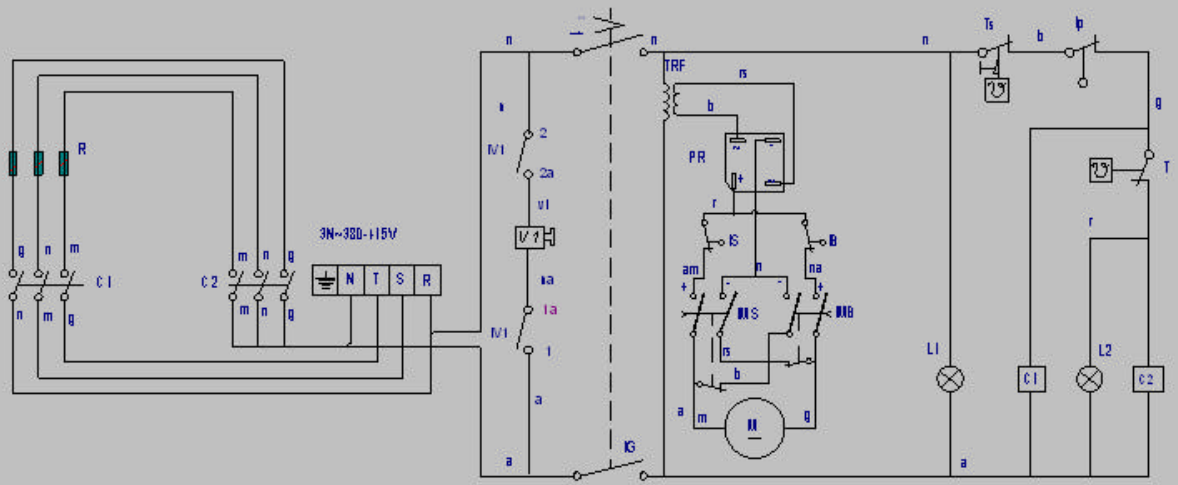

a: azul	a: bleu	a: blue	a: blow	a: azzurra
m: marron	m: marron	m: brown	m: braun	m: marrone
n: negro	n: noir	n: black	n: shwarz	n: nero
r: rojo	r: rouge	r: red	r: rot	r: rosso
b: blanco	b: blanc	b: white	b: weiss	b: bianco
g: gris	g: gris	g: grey	g: grau	g: grigio
rs: rosa	rs: rose	rs: pink	rs: rosa	rs: rosa
am: amarillo	am: jaune	am: yellow	am: gelb	am: giallo
na: naranja	na: orange	na: orange	na: orange	na: arancione
ue: uerde	ue: uert	ue: green	ue: grün	ue: uerde

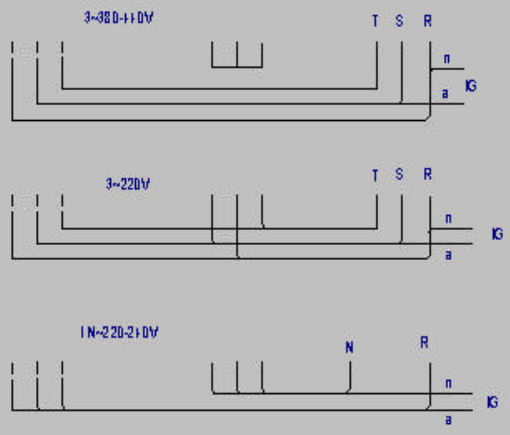

C1,C2: Contactor calentamiento
IB: Micro tope bajada

IMB: Pulsador bajada
IMS: Pulsador subida
IP: Micro seguridad
IS: Micro tope subida
IVI: Interruptor electrovaluula
L1: Lampara marcha
L2: Lampara calentamiento
M: Motor
PR: Puente rectificador
R: Resistencia calentamiento
T: Termostato
TRF: Transformador
TS: Termostato seguridad
VI: Electrovaluula

C1,C2: Contacteur chauffage
IB: Micro bride descente

IMB: Commande de baisse
IMS: Commande de montée
Ip: Micro sécurité
Is: Micro bride montée
IVI: Interrupteur d'électrouanne
L1: Veilleuse mise en route
L2: Veilleuse chauffage
M: Moteur
PR: Pont rectificateur
R: Résistance chauffage
T: Thermostat
TRF: Transformateur
TS: Thermostat sécurité
VI: Électrouanne

C1,C2: Heating relay
IB: Descent tops witch

IMB: Descent switch
IMS: Eleuation switch
IP: Security switch
IS: Eleuating top switch
IVI: Electorualue switch
L1: On light
L2: Heating light
M: Motor
PR: Rectifier bridge
R: Heating element
T: Thermostat
TRF: Transformer
TS: Security thermostat
VI: Electorualue switch

C1,C2: Aufheizkantaktor
IB: Mikro-Schalter unten

IMB: Kippschalter unten
IMS: Kippschalter oben
IP: Mikro-Sicherheitsschalter
IS: Mikro-Schalter oben

L1: Funktionsleuchte
L2: Erwärmungsleuchte
M: Motor
PR: Richtleiterüberbrückung
R: Heizsystem
T: Termostat
TRF: Transformator
TS: Sicherheitsthermostat

C1,C2: Contactore riscaldamento
IB: Micro arresto discesa

IMB: Pulsante discesa
IMS: Pulsante salita
IP: Micro sicurezza
IS: Micro arresto salita
IVI: Interruttore de electrovaluola
L1: Lampada funzionamento
L2: Lampada riscaldamento
M: Motore
PR: Ponte rettificatore
R: Resistenza riscaldamento
T: Termostato
TRF: Transformatore
TS: Termostato di sicurezza
VI: Electrovaluola

	Esquema teórico SBEM		Poliester mate	X-403002		
Nº	Pieza	Cant.	Material	Nº Clasificacion	Acabado	
Nº	Modificacion		Propuesta de	Fecha	Tolerancias generales	
1	VI sartuda		e.carrascal	2008-09-09	<5±	50-400± :
					5-25± :	>400±
					25-50± :	○±

	Firma	Fecha
Dibujado	KONTXI	9/5/2001
Proyectado		
Comprobado		
Escala		

FAGOR

Fagor Industrial, Koop. Elk., Mugatua

Mecanizado superficial

ZARTAGIN IRAULGARRIA

Plano número HC-75708 -01

Sustituye al Nº

Sustituido por

Plano hauez dalete erakuez kentzaguna kamenizgale

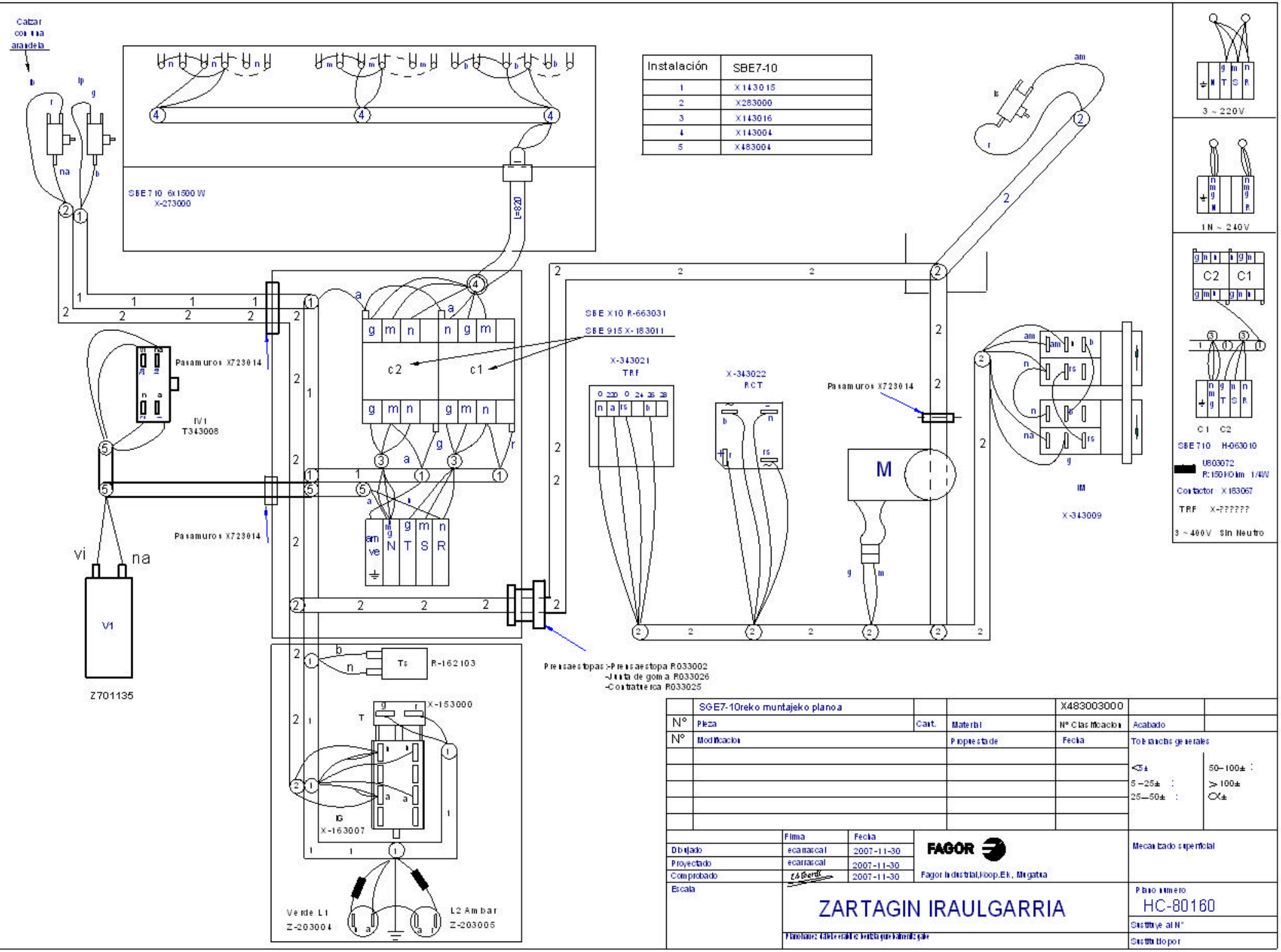

Instalación	SBE7-10
1	X143015
2	X283000
3	X143016
4	X143004
5	X483004

	SGE7-10reko muntajeko planoa			X483003000	
Nº	Pieza	Cant.	Material	Nº Clasificación	Acabado
Nº	Modificación		Propiedad de	Fecha	Tolerancias generales

	Firma	Fecha
Dibujado	ecarrascal	2007-11-30
Proyectado	ecarrascal	2007-11-30
Comprobado		2007-11-30
Escala		

FAGOR

Fagor Industrial,Koop.Elk., Mogatxa

Mecanizado superficial

ZARTAGIN IRAULGARRIA

Plano número HC-80160

Sustituye al Nº

Sustituido por