DESPIECE TECNICO

Vitrinas Murales Refrigeradas
Vitrines Réfrigérées sur Comptoir
Wall Mounted Display Cases
Kühlaufsatzvitrinen
Vetrine Refrigerati Murali

Modelos:

VM-I
VM-M

Mayo 2003 May

FAGOR

Fagor Industrial

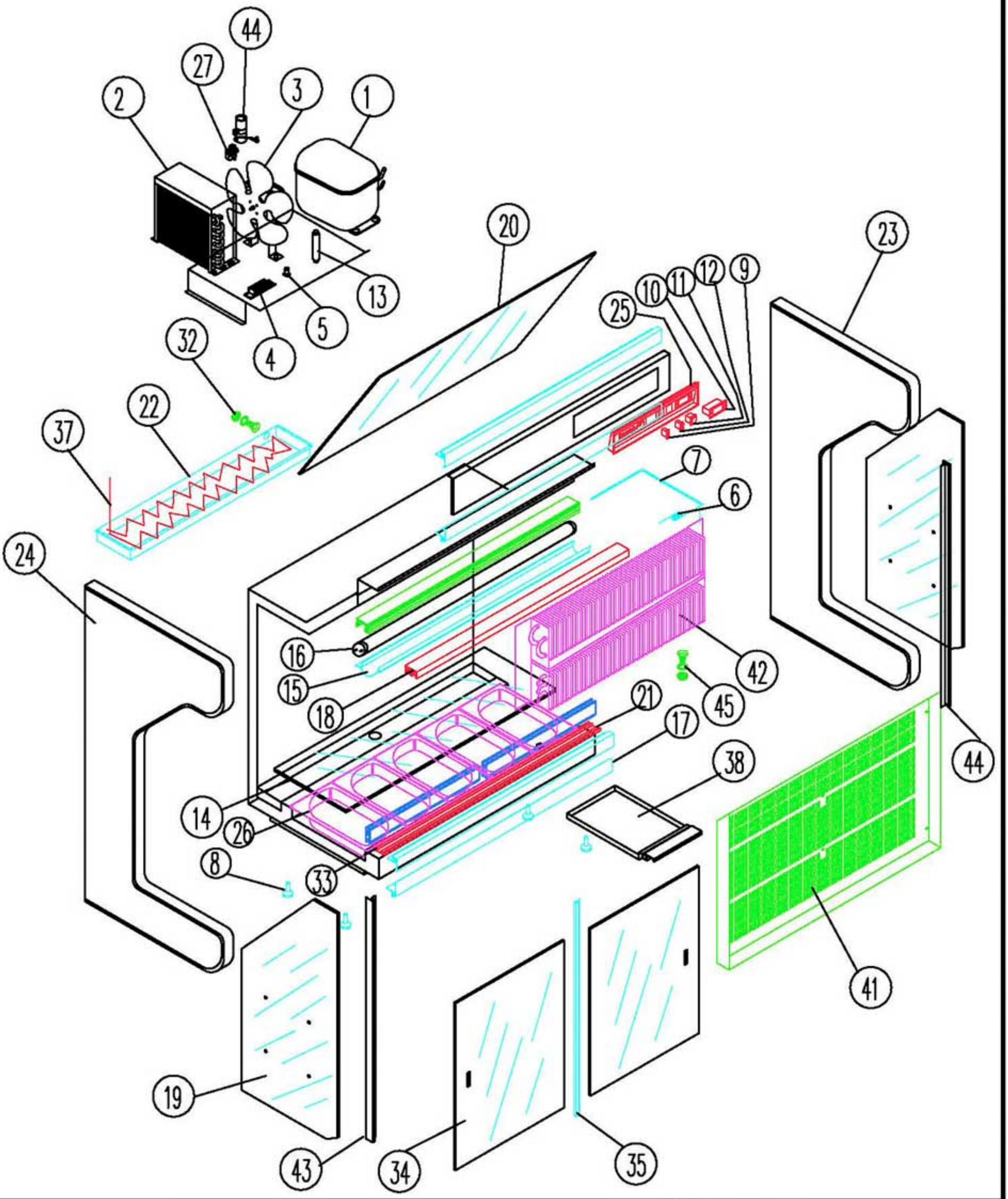

V1 VITRINAS MURALES

COD. PIEZA:

SUSTITUYE A: .

SUSTITUIDO POR: .

COTAS SIN TOLERANCIA **DIN 7168-f**

	GRADO TOLERANCIA	FINO	MEDIO	GRUESO
ANGULAR	HASTA 10 mm	±1°		±1° 30'
	MAS DE 10 A 50 mm	±30'		±50'
	MAS DE 50 A 120 mm	±20'		±25'
	MAS DE 120 A 400 mm	±10'		±15'
	MAS DE 400 mm	±5'		±10'

	GRADO TOLERANCIA	FINO	MEDIO	GRUESO
LINEAL	HASTA 3 mm	±0,05	±0,10	±0,15
	MAS DE 3 A 6 mm	±0,05	±0,10	±0,20
	MAS DE 6 A 30 mm	±0,10	±0,20	±0,50
	MAS DE 30 A 120 mm	±0,15	±0,30	±0,80
	MAS DE 120 A 400 mm	±0,20	±0,50	±1,20
	MAS DE 400 A 1000 mm	±0,30	±0,80	±2,00
	MAS DE 1000 A 2000 mm	±0,50	±1,20	±3,00

Material:

Acabado:

COMÚN A

MODELO	Ud.	MODELO	Ud.	MODELO	Ud.	MODELO	Ud.	MODELO
VM-100-I	1							

A4	Nombre	Fecha	FAGOR FAGOFRI s.a.
Dibujado	MJGG	.25-3-03	
Modificado	.	.	
Escala 1:20	RECAMBIOS VM-100-I		Código máquina:

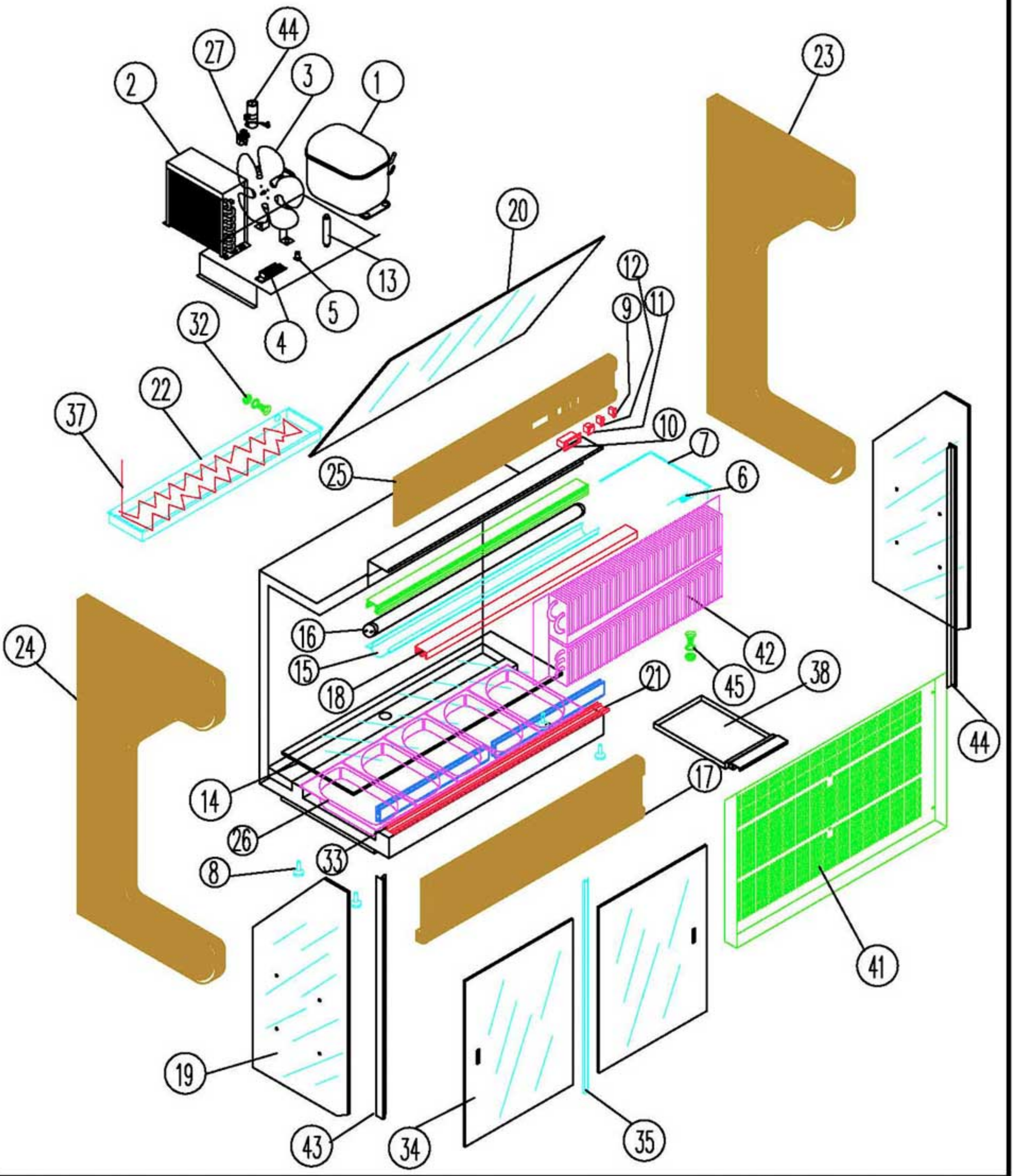

V1 VITRINAS MURALES

COD. PIEZA:

SUSTITUYE A: .

SUSTITUIDO POR: .

COTAS SIN TOLERANCIA **DIN 7168-f**

	GRADO TOLERANCIA	FINO	MEDIO	GRUESO
ANGULAR	HASTA 10 mm	±1°		±1° 30'
	MAS DE 10 A 50 mm	±30'		±50'
	MAS DE 50 A 120 mm	±20'		±25'
	MAS DE 120 A 400 mm	±10'		±15'
	MAS DE 400 mm	±5'		±10'

	GRADO TOLERANCIA	FINO	MEDIO	GRUESO
LINEAL	HASTA 3 mm	±0,05	±0,10	±0,15
	MAS DE 3 A 6 mm	±0,05	±0,10	±0,20
	MAS DE 6 A 30 mm	±0,10	±0,20	±0,50
	MAS DE 30 A 120 mm	±0,15	±0,30	±0,80
	MAS DE 120 A 400 mm	±0,20	±0,50	±1,20
	MAS DE 400 A 1000 mm	±0,30	±0,80	±2,00
	MAS DE 1000 A 2000 mm	±0,50	±1,20	±3,00

Material:

Acabado:

COMÚN A

MODELO	Ud.	MODELO	Ud.	MODELO	Ud.	MODELO	Ud.	MODELO
VM-100-M	1							

A4	Nombre	Fecha
Dibujado	MJGG	.25-3-03
Modificado	.	.

FAGOR
FAGOFRI s.a.

Escala 1:20

RECAMBIOS VM-100-M

Código máquina:

RECAMBIOS VITRINAS ASPES

revisión 01-03-2003

FAGOR

FAGOFRI S.A.

			MODELOS	VM-100-I	VM-135-I	VM-100-M	VM-135-M
Nº	CÓDIGO	DESCRIPCIÓN		VITRINA MURAL			
1	6021010008	COMPR.SC-12-G R134A			1		1
1	6021010007	COMPR.FR-8.5-G R134A		1		1	
2	6029020006	CONDENSADOR 8X3			1		1
2	6029020008	CONDENSADOR 8X2 REF.C CT82DG		1		1	
3	6021050004	VENTILADOR 5W PATA Y PALA DIAM.200		1	1	1	1
4	6021290013	REACTANCIA 220V/20W		1		1	
4	6021290014	REACTANCIA 220V/40W			1		1
5	6021290009	CEBADOR 4-22W 220V		1		1	
5	6021290012	CEBADOR 4-80W 220V			1		1
6	V107020003	CAPILAR 1X2500		1		1	
6	V107020004	CAPILAR 1.25x2000			1		1
7	6021350013	SONDA TERMOST.REF NTC 15KOhm		1	1	1	1
8	6003010012	REGULADOR M-10X40 PR-30		4	4	4	4
9	6021130003	PILOTO AMB.FUNCION.		1	1	1	1
10	6021350015	TERMOSTATO TERM. REFRIG.ID 961F		1	1	1	1
11	6021130001	INTERRUP.BIPOLAR AMBAR.ON/OFF		1	1	1	1
12	6021130002	INTERRUP.UNIPOLAR LUMIN.AMBAR		1	1	1	1
13	6047010003	FILTRO DESHIDRAT.40GR 1/4X1/4		1	1	1	1
14	6035050017	CRIST.ESTANT.1226X300X8 VM-135			2		2
14	6035050016	CRIST.ESTANT. 876X300X8		2		2	
15	6007170104	PERFIL POLICARBONATO 1230 MM			1		1
15	6007170103	PERFIL POLICARBONATO 880MM		1		1	
16	6021290002	TUBO FLUORESCENTE DE 18W		1		1	
16	6021290004	TUBO FLUORESCENTE DE 23W			1		1
17	V103050005	FRENTE INF TERMOC VM-100				1	
17	V103050006	FRENTE INF TERMOC VM-135					1
17	V107130033	PERFIL SOPORTE VM A 903 PLATA		4			
17	V107130034	PERFIL SOPORTE VM A 1253 PLAT			4		
18	V107130027	PERFIL GUIA SUPER. VM 1234 MM			1		1
18	V107130026	PERFIL GUÍA SUPERIOR VM 884 MM		1		1	
19	6035050025	COST.LUNA PULIDA 400X835X8		2	2	2	2
20	6035090004	LUNA ESPEJO 1248X455X5 VM-135I			1		1
20	6035090003	LUNA ESPEJO 898X455X5		1		1	
21	V107130029	PERFIL GUIA INFER. VM 1250 MM			1		1
21	V107130028	PERFIL GUÍA INFERIOR VM 900MM		1		1	
22	V109050048	BANDEJA EVAP.AUTOMÁTICA VM		1	1	1	1
23	6001090010	COST.EXT.DCHO MAD.570X1120X40				1	1
23	V161290002	COSTADO VM INOX DCHO		1	1		
24	6001090011	COST.EXT.IZQD MAD.570X1120X4				1	1
24	V161290001	COST.VM INOX IZDO		1	1		
25	V103050003	FRENTE SUP TERMOC VM-100				1	
25	V103050004	FRENTE SUP TERMOC VM-135					1
25	6003010105	CUADRO ABS GRIS		1	1		
26	6041090003	CUBETA INOX.GASTRONOR 1/3-40		5	7	5	7
27	6021010025	RELE ARRANQ. COMPR.FR-8.5-G		1		1	
27	6021010019	RELE ARRANQ. COMPR.SC-12-G			1		1
32	6003010034	DESAGÜE SAN MIGUEL		1	1	1	1
33	V107130031	PERFIL CARCASA VM A 625 MM			2		2
33	V107130030	PERFIL CARCASA VM A 455MM		2		2	
34	6035050022	PUERTA UÑERO 623X802X6 VM-135I			2		2
34	6035050021	PUERTA UÑERO 453X802X6 VM-100-I		2		2	
35	V107170001	PERFIL ENTRE PUERTAS VM-INOX		1	1	1	1
37	6021250006	RESISTENCIA BANDEJA 1400 41W		1	1	1	1
38	V109050049	BANDEJA DESAGÜE VM		1	1	1	1
41	V109090009	REJILLA EVAP. 135			1		1
41	V109090008	REJILLA EVAPORADOR 100		1		1	
42	V129010002	EV.ESTATIC VM-135(PINTAD)			1		1
42	V129010001	EVAP.ESTÁTICO VM-100 PINTADO		1		1	
43	V109090016	PROTECC.COST.CRISTAL I IZDO		1	1	1	1
43	V109090006	PROTECC.COST.CRISTAL I DCHO		1	1	1	1
44	6021010035	CONDENS.ARRANQUE SC 117U5017 80microF			1		1
44	6021010037	CONDENS.ARRANQ.FR 17U5015 80 microF		1		1	
45	6003010062	DESAGÜE COMPL.1/2 LARGO GRIS		1	1	1	1