TÚNEL DE SECADO
DRYING TUNNEL

MODELOS / MODELS
CDT-600
CDT-800

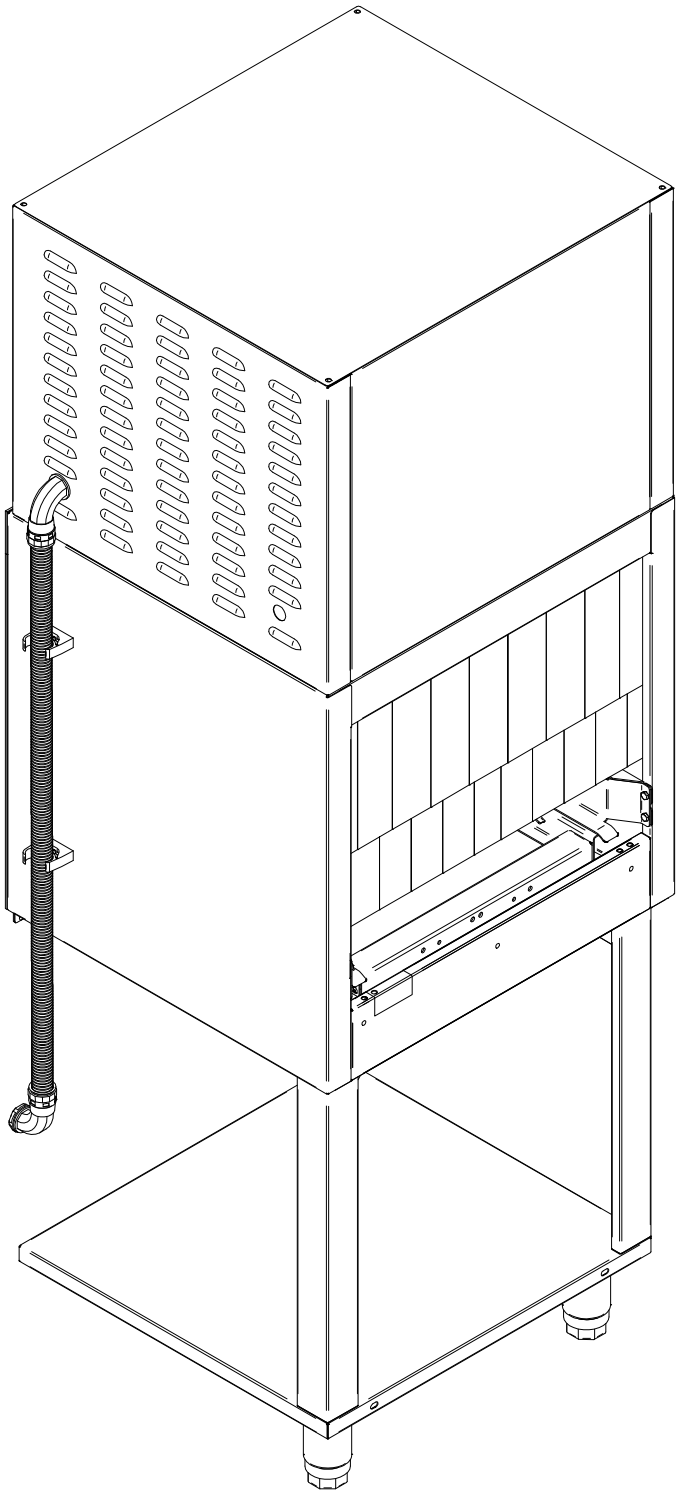

MARZO 2018 MARCH

Revisado Abril 2019 April revised

FAGOR

FAGOR INDUSTRIAL

ESTRUCTURA / STRUCTURE
(páginas I-2 / pages I-2)

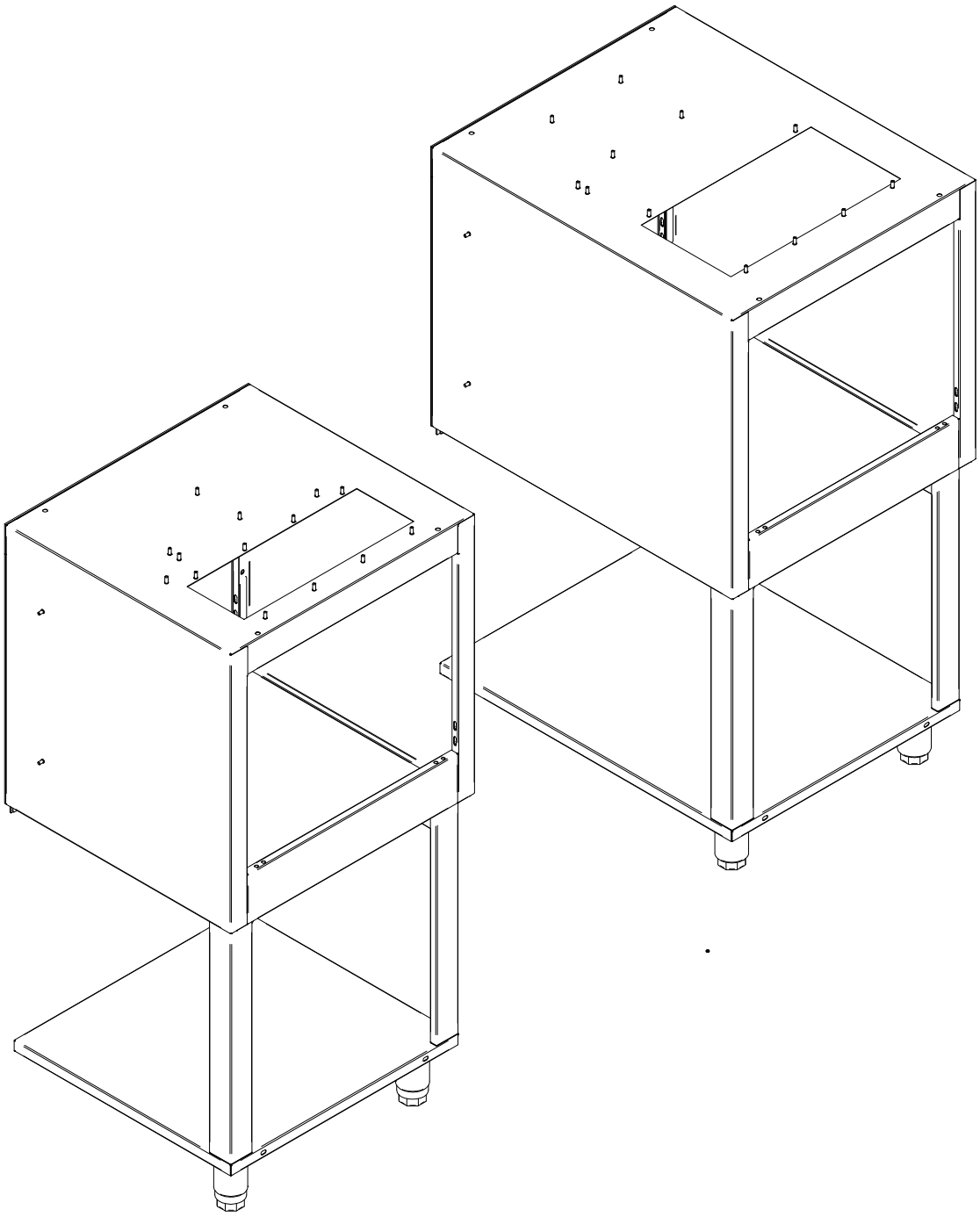

FAGOR

FAGOR INDUSTRIAL

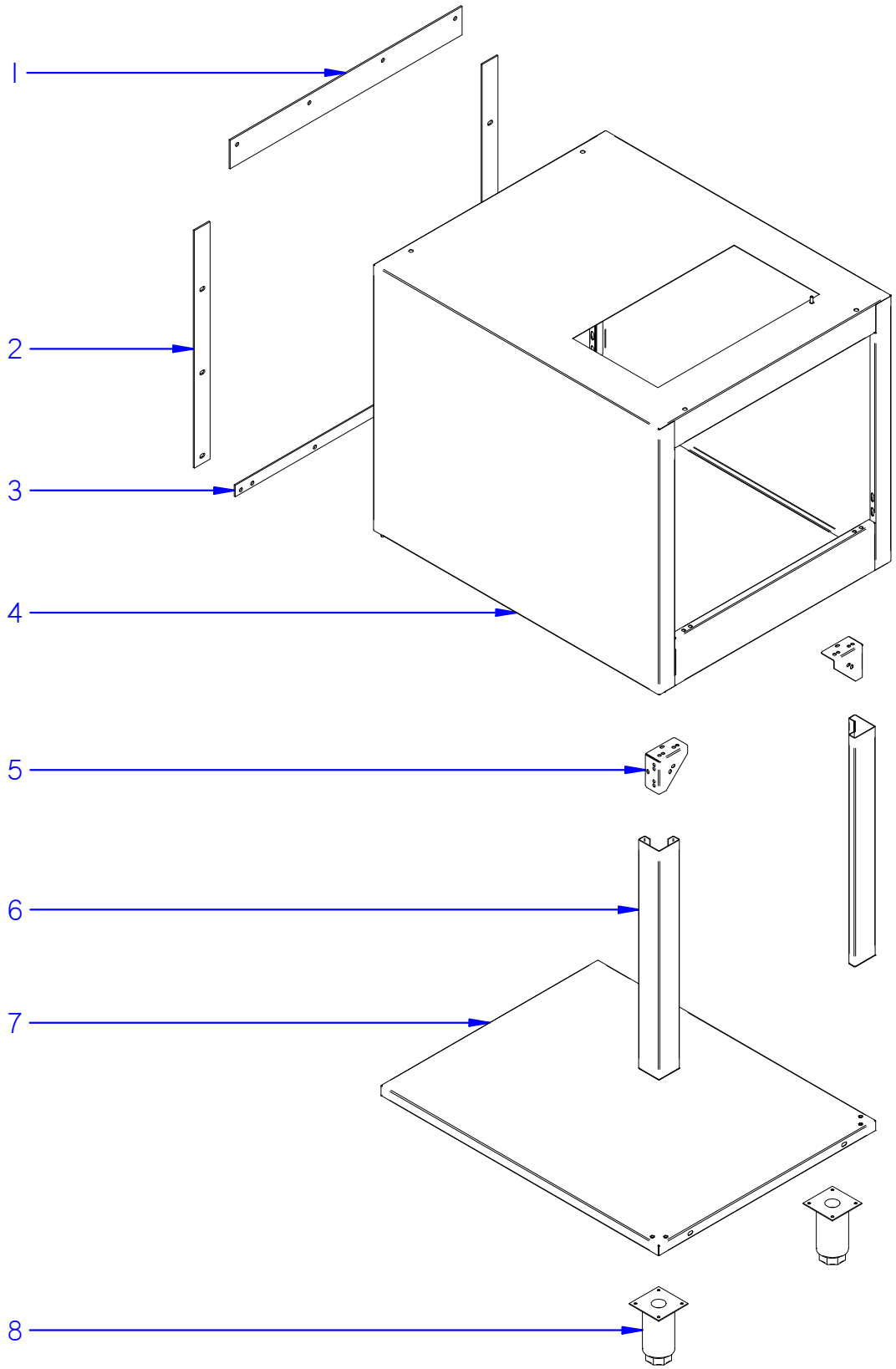

ITEM MARCADO EN COLOR = REPUESTO RECOMENDADO
COLOURED ITEM = RECOMMENDED SPARE PART

Fecha	Firma	CDT-600_800	Página
01-01-2018	B. Alcantara	ESTRUCTURA / STRUCTURE	1

FAGOR
FAGOR INDUSTRIAL

APARATO / APPLIANCE	TÚNEL DE SECADO / DRYING TUNNEL	ZONA / ZONE	ESTRUCTURA / STRUCTURE

ITEM	CODIGO REFERENCE	DENOMINACIÓN	DENOMINATION	CDT-600	CDT-800											RECOMENDADOS RECOMMENDED	ELIMINADO ELIMINATED	INTRODUCIDO INTRODUCED	NOTAS / NOTES
1	12021472	JUNTA SUPERIOR	TOP SEAL	1	1											X			
2	12018342	JUNTA LATERAL	SIDE SEAL	2	2											X			
3	12021476	JUNTA INFERIOR	BOTTOM SEAL	1	1											X			
4	12161601	TUNEL SECADO RECTO SOLDADO 600	WELDED STRAIGHT DRYING TUNNEL 600	1	-														
4	12166530	TUNEL SECADO RECTO SOLDADO 800	WELDED STRAIGHT DRYING TUNNEL 800	-	1														
5	12021876	AMARRE PATA	LEG CLAMPING	2	2														
6	12161627	PATA SECADO RECTA COMPLETA	COMPLETE STRAIGHT DRYING LEG	2	2														
7	12004688	BANDEJA TUNEL SECADO COMPLETA	COMPLETE DRYING TUNNEL TRAY	1	-														
7	12004856	BANDEJA TÚNEL SECADO COMPLETA	COMPLETE DRYING TUNNEL TRAY	-	1														
8	12009104	PATA REGULABLE	ADJUSTABLE LEG	2	2														

CONJUNTO COMPONENTES INTERIORES / INNER PARTS ASSEMBLY
(páginas 3-4 / pages 3-4)

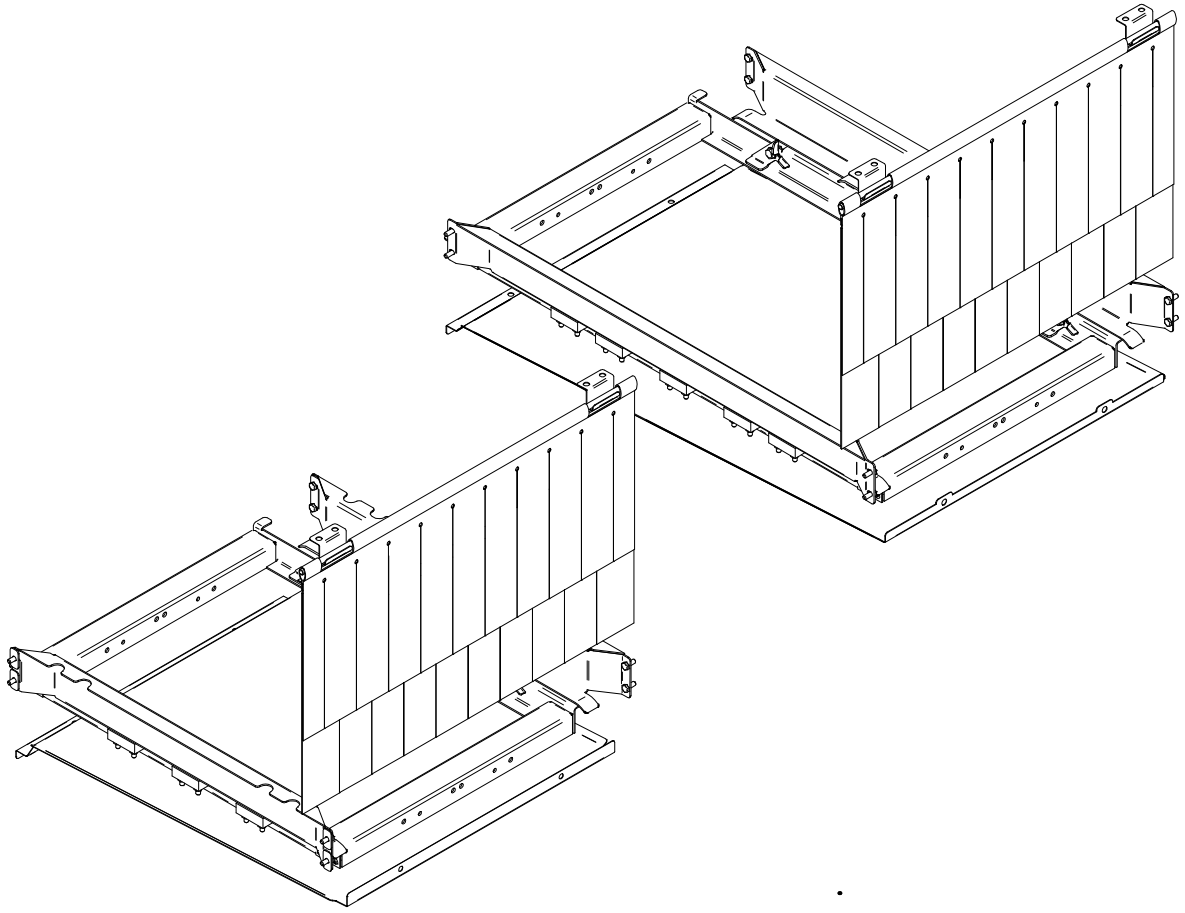

FAGOR

FAGOR INDUSTRIAL

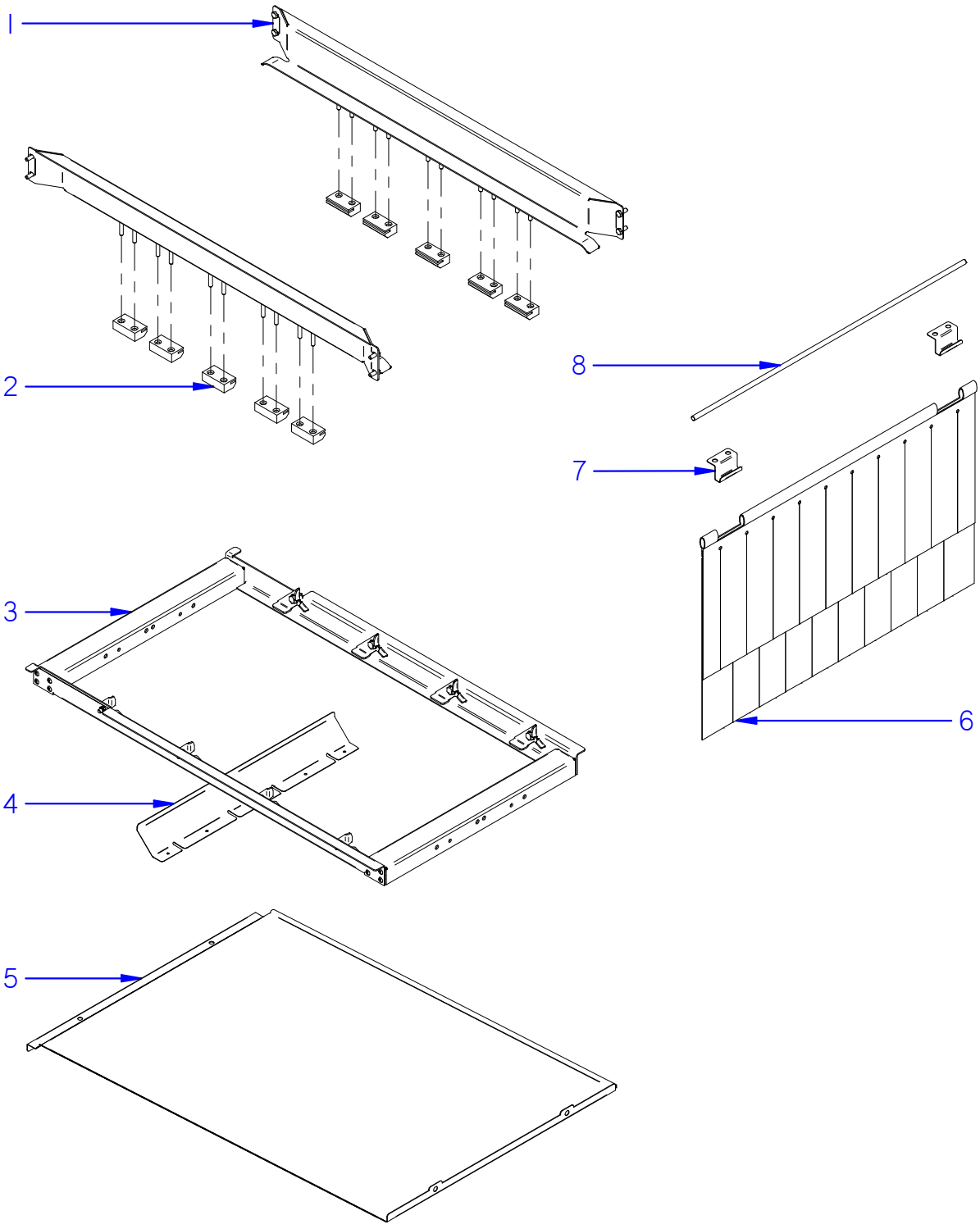

ITEM MARCADO EN COLOR = REPUESTO RECOMENDADO
COLOURED ITEM = RECOMMENDED SPARE PART

Fecha	Firma	CDT-600_800	Página
01-01-2018	B. Alcantara	CONJUNTO COMPONENTES INTERIORES / INNER PARTS ASSEMBLY	3

FAGOR
FAGOR INDUSTRIAL

APARATO / APPLIANCE	TÚNEL DE SECADO / DRYING TUNNEL	ZONA / ZONE	CONJUNTO COMPONENTES INTERIORES / INNER PARTS ASSEMBLY

ITEM	CODIGO REFERENCE	DENOMINACIÓN	DENOMINATION	CDT-600	CDT-800											RECOMENDADOS RECOMMENDED	ELIMINADO ELIMINATED	INTRODUCIDO INTRODUCED	NOTAS / NOTES
1	12004669	GUÍA SECADO COMPLETA CDT-600	COMPLETE DRYING GUIDE CDT-600	2	-														
1	12004858	GUÍA SECADO COMPLETA CDT-800	COMPLETE DRYING GUIDE CDT-800	-	2														
2	12024307	GUIAS DE DESLIZAMIENTO	SLIDING GUIDES	6	8											X			
3	12161695	CARRO DE ARRASTRE COMP. CDT-600	COMP. TRAWLING TROLLEY CDT-600	1	-														
3	12166833	CARRO DE ARRASTRE COMP. CDT-800	COMP. TRAWLING TROLLEY CDT-800	-	1														
4	12212208	DEFLECTOR SECADO	DRYING BAFFLE	1	1														
5	12163790	RAMPA CDT-600	RAMP CDT-600	1	-														
5	12166845	RAMPA CDT-800	RAMP CDT-800	-	1														
6	12003701	CORTINA INTERIOR COMPLETA	COMPLETE INNER CURTAIN	1	1											X	01/05/19		
6	12232160	CORTINA INTERIOR ARRASTRE	INNER CURTAIN	1	1											X		01/05/19	
7	12232613	SOPORTE CORTINA	CURTAIN SUPPORT	2	2													01/05/19	
8	12232610	EJE CORTINA	CURTAIN SHAFT	1	1													01/05/19	

CONJUNTO SOPLANTE COMPLETO / COMPLETE BLOWER ASSEMBLY
(páginas 5-7 / pages 5-7)

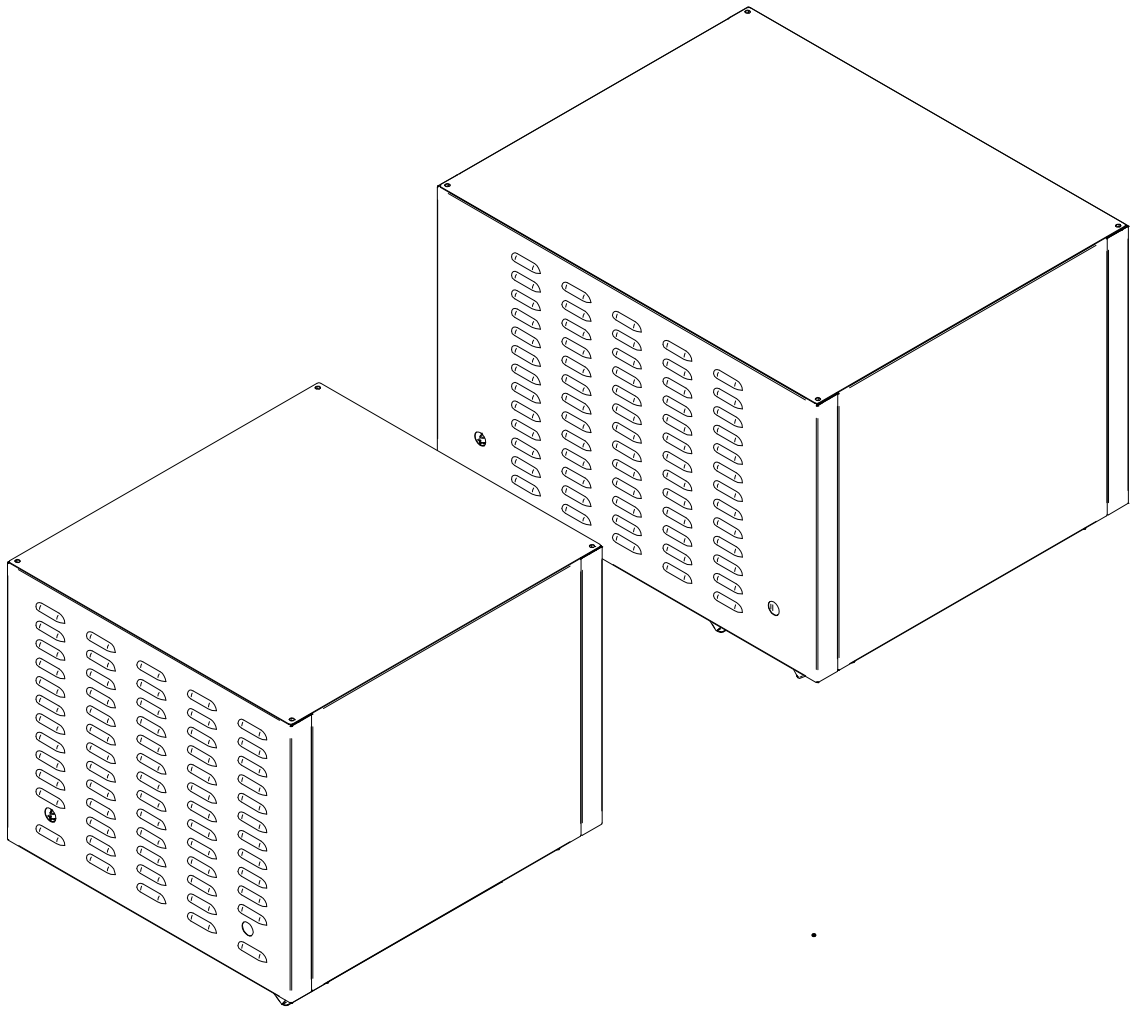

FAGOR

FAGOR INDUSTRIAL

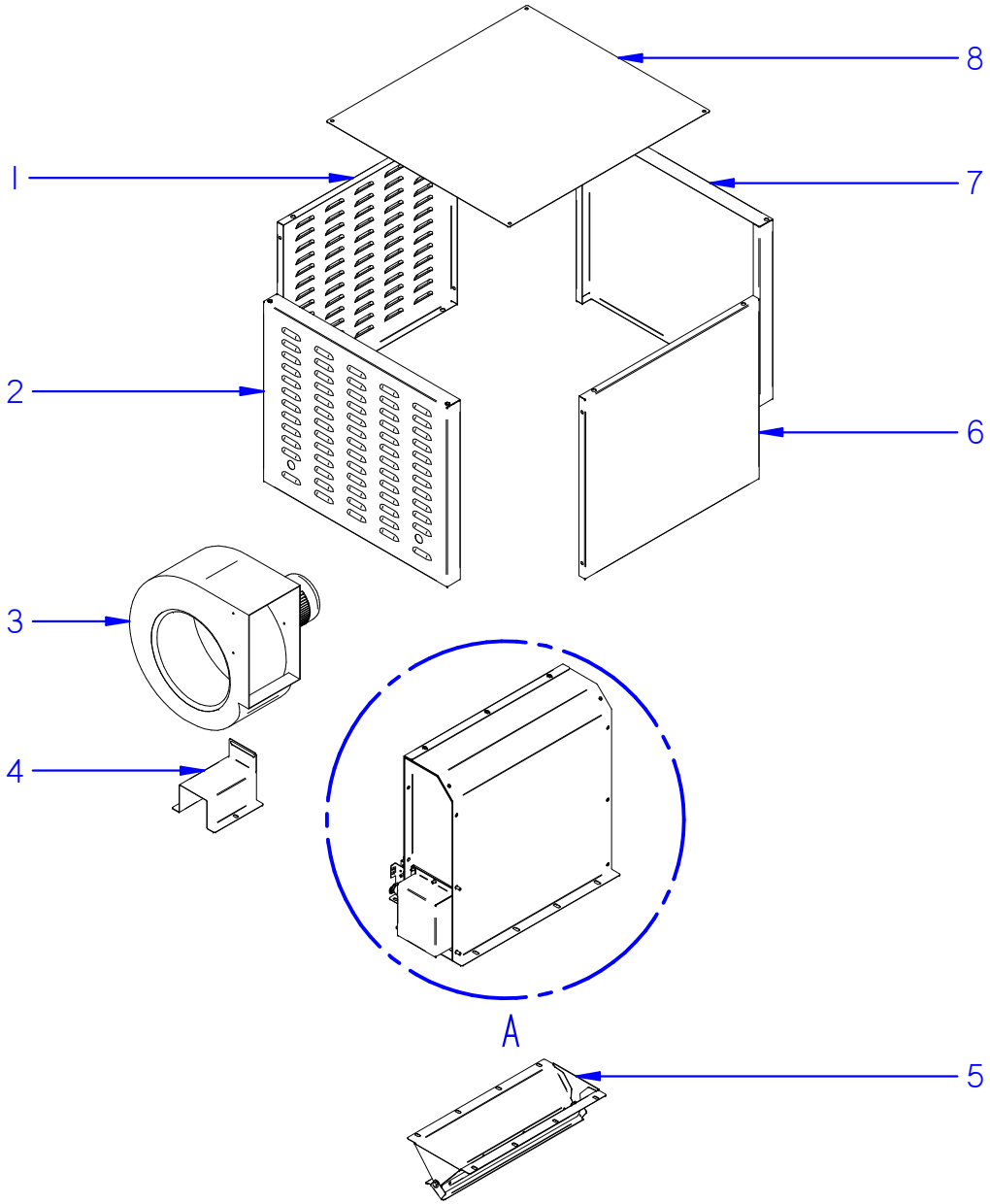

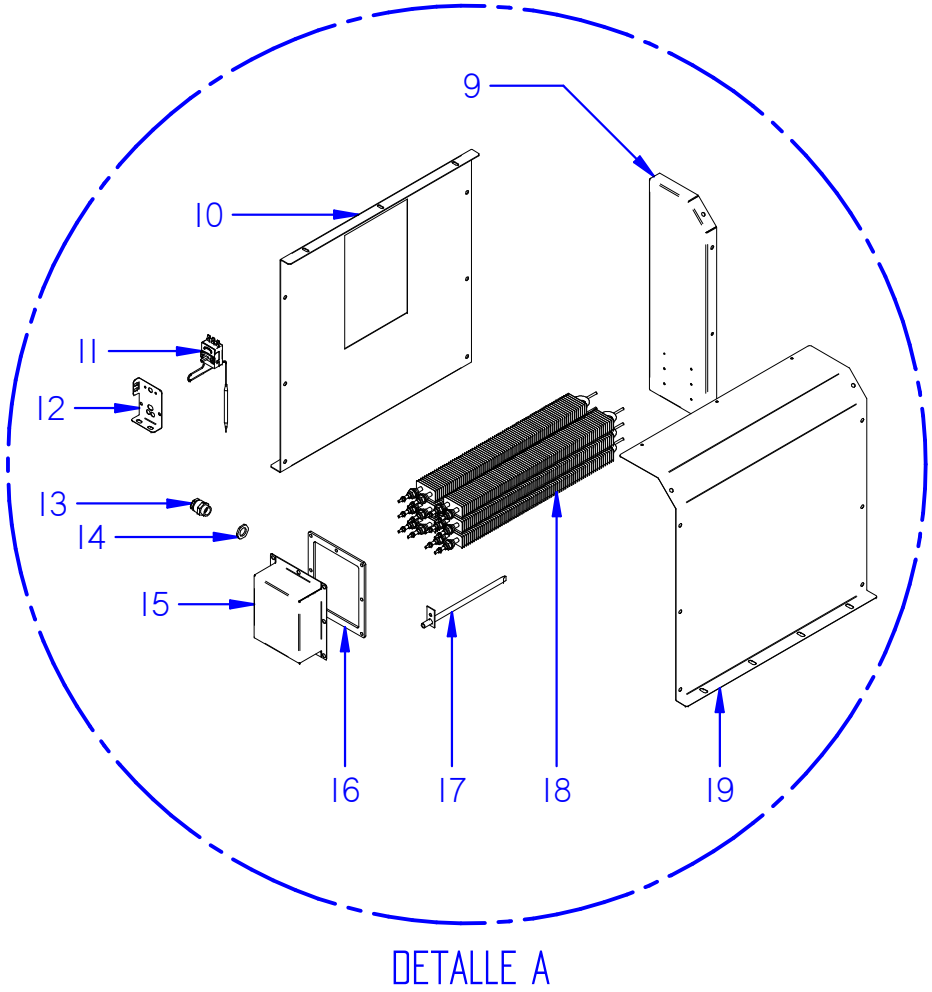

DETALLE A

ITEM MARCADO EN COLOR = REPUESTO RECOMENDADO
COLOURED ITEM = RECOMMENDED SPARE PART

Fecha	Firma	CDT-600	Página
01-01-2018	B. Alcantara	CONJUNTO SOPLANTE COMPLETO / COMPLETE BLOWER ASSEMBLY	5

FAGOR
FAGOR INDUSTRIAL

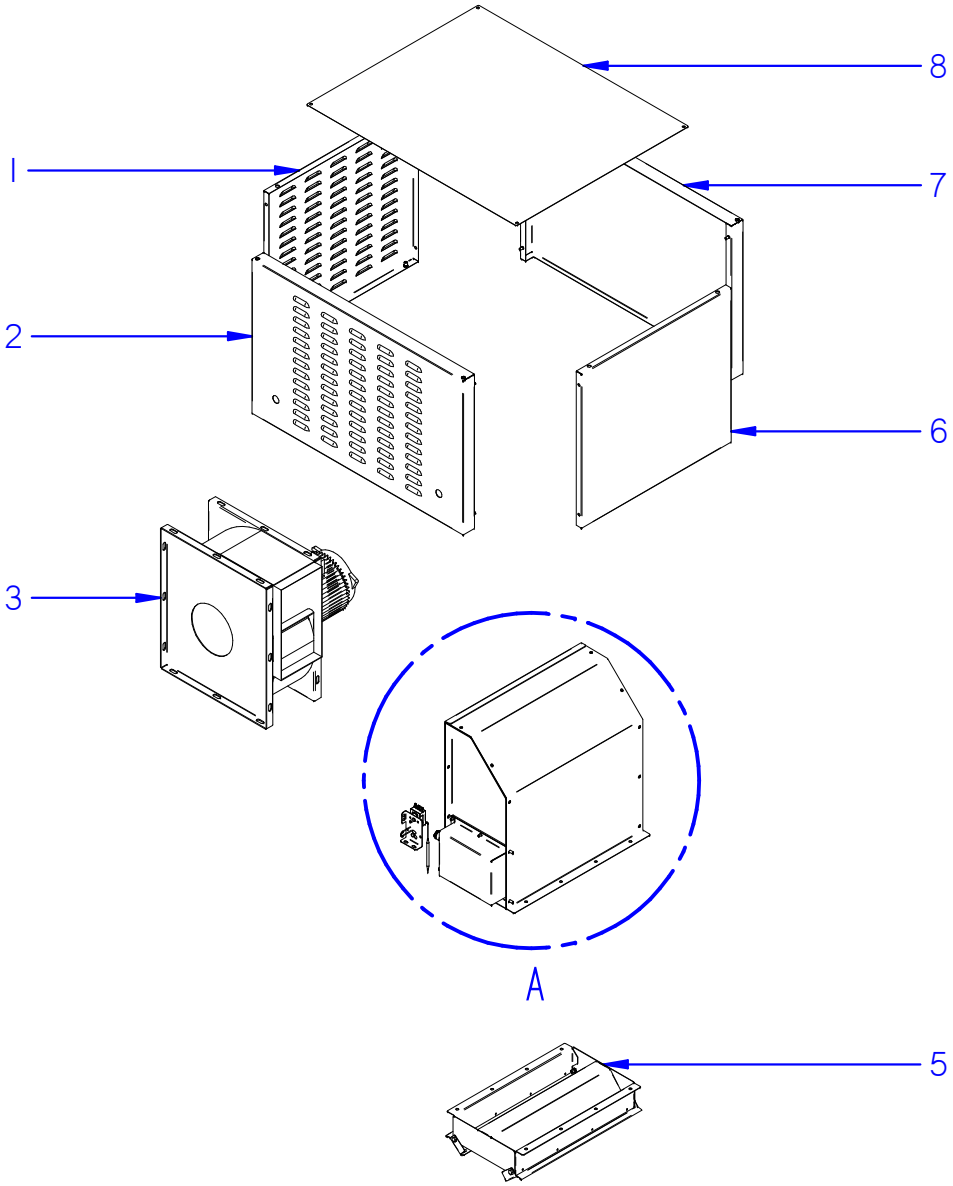

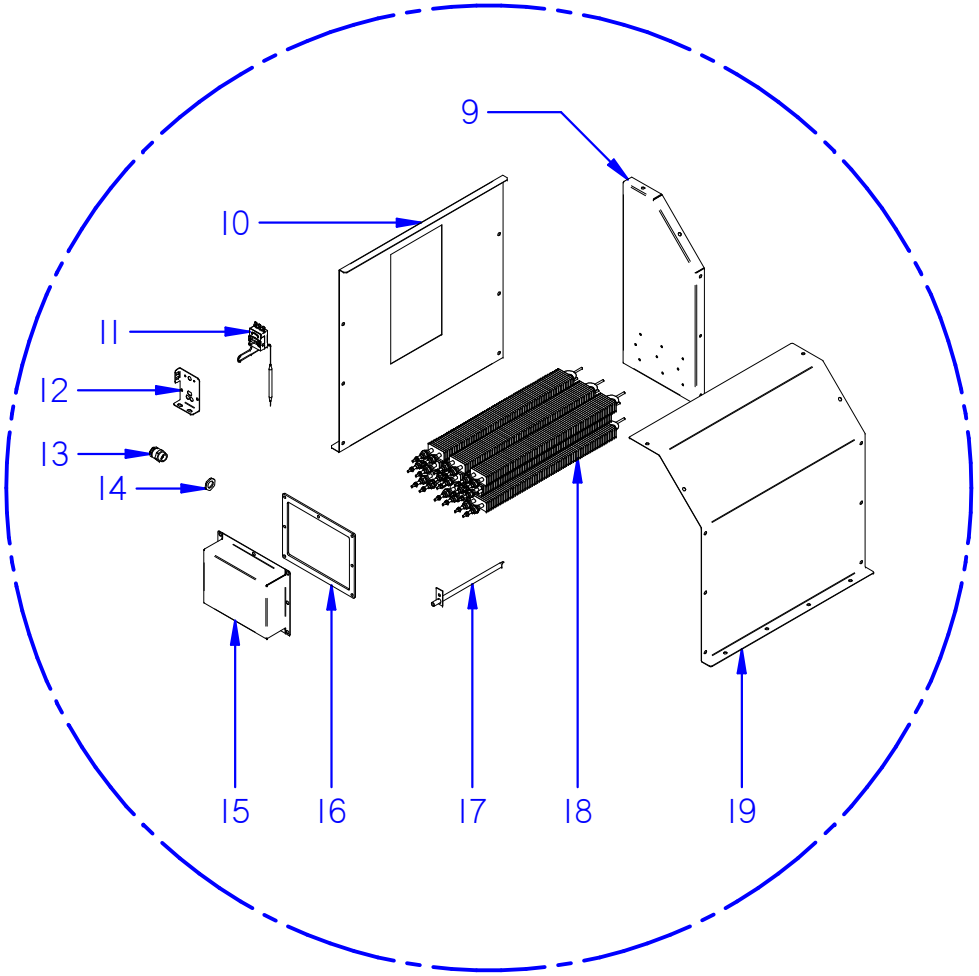

DETALLE A

ITEM MARCADO EN COLOR = REPUESTO RECOMENDADO
COLOURED ITEM = RECOMMENDED SPARE PART

Fecha	Firma	CDT-800	Página
01-01-2018	B. Alcantara	CONJUNTO SOPLANTE COMPLETO / COMPLETE BLOWER ASSEMBLY	6

FAGOR
FAGOR INDUSTRIAL

APARATO / APPLIANCE	TÚNEL DE SECADO / DRYING TUNNEL	ZONA / ZONE	CONJUNTO SOPLANTE COMPLETO / COMPLETE BLOWER ASSEMBLY

ITEM	CODIGO REFERENCE	DENOMINACIÓN	DENOMINATION	CDT-600	CDT-800											RECOMENDADOS RECOMMENDED	ELIMINADO ELIMINATED	INTRODUCIDO INTRODUCED	NOTAS / NOTES
1	12155139	CUBIERTA LATERAL INTERIOR	INNER LATERAL COVER	1	1														
2	12155138	POSTERIOR CUBIERTA CDT-600	REAR COVER CDT-600	1	-														
	12165418	POSTERIOR CUBIERTA CDT-800	REAR COVER CDT-800	-	1														
3	12023325	VENTILADOR 400V AC CDT-600	FAN 400V AC CDT-600	1	-														
	12024775	VENTILADOR 400V AC CDT-800	FAN 400V AC CDT-800	-	1														
4	12022510	SOPORTE VENTILADOR	FAN SUPPORT	1	-														
5	12004681	SALIDA SECADO SOLDADA CDT-600	WELDED DRYING EXIT CDT-600	1	-														
	12004870	SALIDA SECADO SOLDADA CDT-800	WELDED DRYING EXIT CDT-800	-	1														
6	12161634	CUBIERTA LATERAL EXTERIOR	OUTER LATERAL COVER	1	1														
7	12161633	CUBIERTA ANTERIOR	ANTERIOR COVER	1	-														
	12166870	CUBIERTA ANTERIOR	ANTERIOR COVER	-	1														
8	12161670	TAPA CUBIERTA	TOP COVER	1	-														
	12021649	TAPA CUBIERTA	TOP COVER	-	1														
9	12005017	PANEL POSTERIOR RESIS. CDT-600	RESIS. BOX REAR PANEL CDT-600	1	-														
	12004682	PANEL FRONTAL RESIS. CDT-600	RESIS. BOX FRONTAL PANEL CDT-600	1	-														
	12001310	PANEL POSTERIOR RESIS. CDT-800	RESIS. BOX REAR PANEL CDT-800	-	1														
	12004859	PANEL FRONTAL RESIS. CDT-800	RESIS. BOX FRONTAL PANEL CDT-800	-	1														
10	12004683	LATERAL DCHO. CAJA RESISTENCIAS	RESIS. BOX RIGHT PANEL CDT-600	1	-														
	12004857	LATERAL DCHO. RESIS. CDT-800	RESIS. BOX RIGHT PANEL CDT-800	-	1														
11	12024720	TERMOSTATO 150ºC	THERMOSTAT 150ºC	1	1											X			
12	12022224	SOPORTE TERMOSTATO	THERMOSTAT SUPPORT	1	1														
13	12009223	PRENSAESTOPAS METÁLICO PG 13	METALIC STUFFIN BOX PG 13	1	1														
14	12008682	TUERCA METÁLICA PG 13	METALIC NUT PG 13	1	1														
15	12003991	CAPERUZA SECADO CDT-600	DRYING BONNET CDT-600	1	-														
	12005459	CAPERUZA SECADO CDT-800	DRYING BONNET CDT-800	-	1														
16	12009693	JUNTA SECADO 600	DRYING SEAL 600	1	-														
	12008546	JUNTA SECADO CDT-800	DRYING SEAL CDT-800	-	1														
17	12003341	VAINA COMPLETA	COMPLETE SHEATH	1	1														
18	12024856	RESISTENCIA 230V 15000Kw	RESISTOR 230V 1500Kw	6	9											X			
19	12001220	LATERAL IZQDO. RESIS. CDT-600	RESIS. BOX LEFT PANEL CDT-600	1	-														
	12021695	LATERAL IZQDO. RESIS. CDT-800	RESIS. BOX LEFT PANEL CDT-800	-	1														

INSTALACIÓN ELÉCTRICA / ELECTRIC INSTALLATION
(páginas 8-9 / pages 8-9)

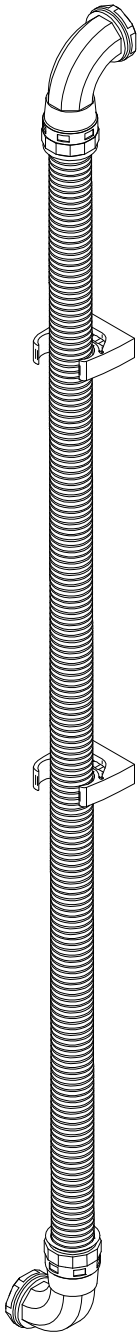

FAGOR

FAGOR INDUSTRIAL

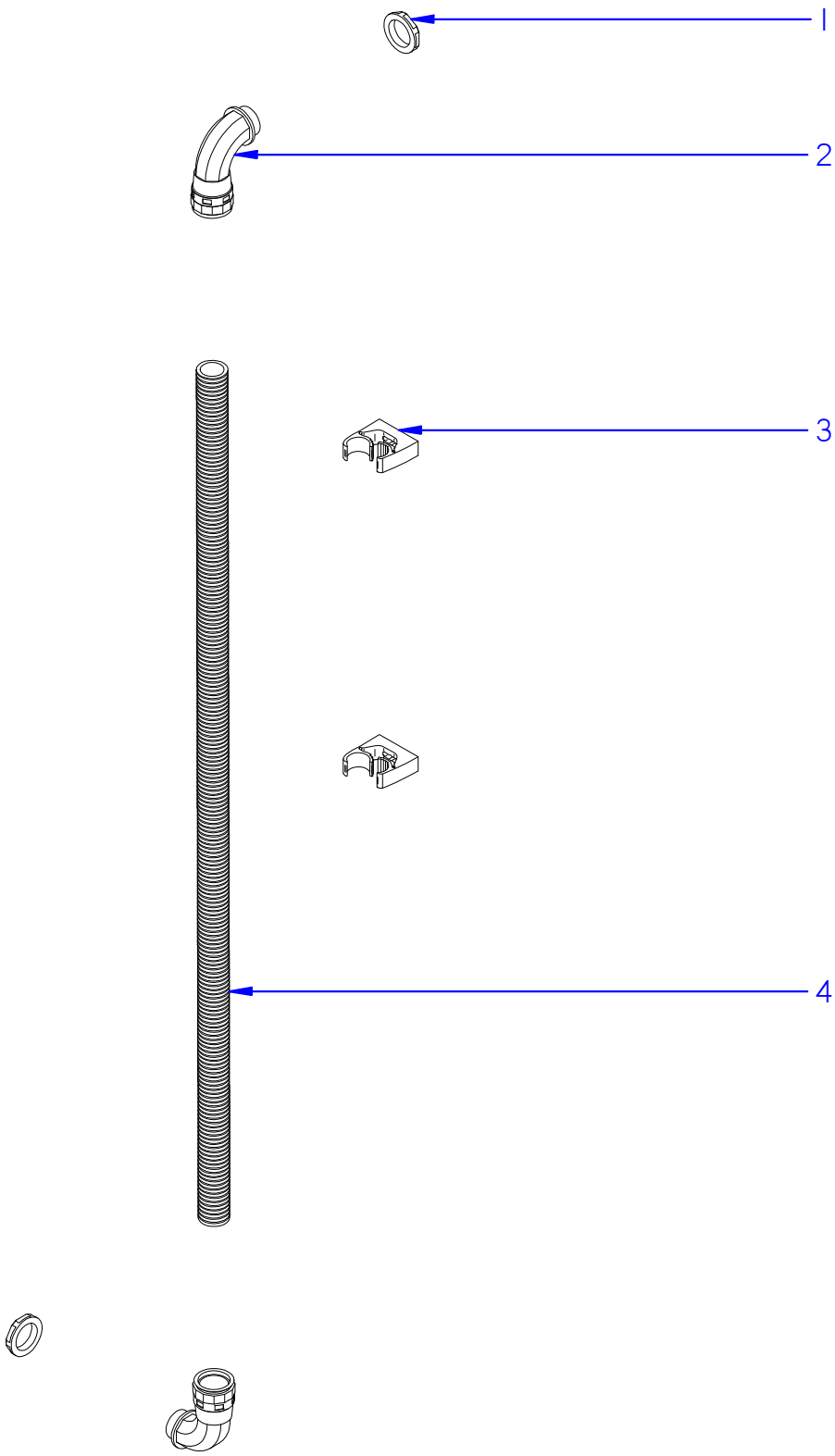

ITEM MARCADO EN COLOR = REPUESTO RECOMENDADO
COLOURED ITEM = RECOMMENDED SPARE PART

APARATO / APPLIANCE	TÚNEL DE SECADO / DRYING TUNNEL	ZONA / ZONE	INSTALACIÓN ELÉCTRICA / ELECTRIC INSTALLATION

ITEM	CODIGO REFERENCE	DENOMINACIÓN	DENOMINATION	CDT-600	CDT-800											RECOMENDADOS RECOMMENDED	ELIMINADO ELIMINATED	INTRODUCIDO INTRODUCED	NOTAS / NOTES
1	12010063	CONTRATUERCA (GAES)	COUNTERNUT (GAES)	2	2														
2	12009703	CODO CURVADO 90º	CURVED ELBOW 90º	2	2														
3	12025266	ABRAZADERA DE PRESIÓN	PRESSURE CLAMP	2	2														
4	11000146	TUBO PG 21	PIPE PG 21	1	1														

VARIOS / MISCELLANEOUS
(página 10 / page 10)

FAGOR

FAGOR INDUSTRIAL

APARATO / APPLIANCE	TÚNEL DE SECADO / DRYING TUNNEL	ZONA / ZONE	VARIOS / MISCELLANEOUS

ITEM	CODIGO REFERENCE	DENOMINACIÓN	DENOMINATION	CDT-600	CDT-800											RECOMENDADOS RECOMMENDED	ELIMINADO ELIMINATED	INTRODUCIDO INTRODUCED	NOTAS / NOTES
	12165977	CABLEADO TÚNEL DE SECADO	DRYING TUNNEL WIRING	1	1														

REPUESTOS RECOMENDADOS / RECOMMENDED SPARE PARTS
(página II / page II)

FAGOR

FAGOR INDUSTRIAL

APARATO / APPLIANCE	TÚNEL DE SECADO / DRYING TUNNEL	ZONA / ZONE	RECOMENDADOS / RECOMMENDED

ITEM	CODIGO REFERENCE	DENOMINACIÓN	DENOMINATION	CDT-600	CDT-800												ELIMINADO ELIMINATED	INTRODUCIDO INTRODUCED	ZONA / ZONE
1	12021472	JUNTA SUPERIOR	TOP SEAL	1	1														estructura / structure
2	12018342	JUNTA LATERAL	SIDE SEAL	2	2														estructura / structure
3	12021476	JUNTA INFERIOR	BOTTOM SEAL	1	1														estructura / structure
2	12024307	GUIAS DE DESLIZAMIENTO	SLIDING GUIDES	6	8														conjunto componentes interiores / inner parts assembly
6	12003701	CORTINA INTERIOR COMPLETA	COMPLETE INNER CURTAIN	1	1														conjunto componentes interiores / inner parts assembly
6	12232160	CORTINA INTERIOR ARRASTRE	INNER CURTAIN	1	1												01/05/19		conjunto componentes interiores / inner parts assembly
11	12024720	TERMOSTATO 150ºC	THERMOSTAT 150ºC	1	1													01/05/19	conjunto soplante completo / complete blower assembly
18	12024856	RESISTENCIA 230V 15000Kw	RESISTOR 230V 1500Kw	6	9														conjunto soplante completo / complete blower assembly