CA 1460

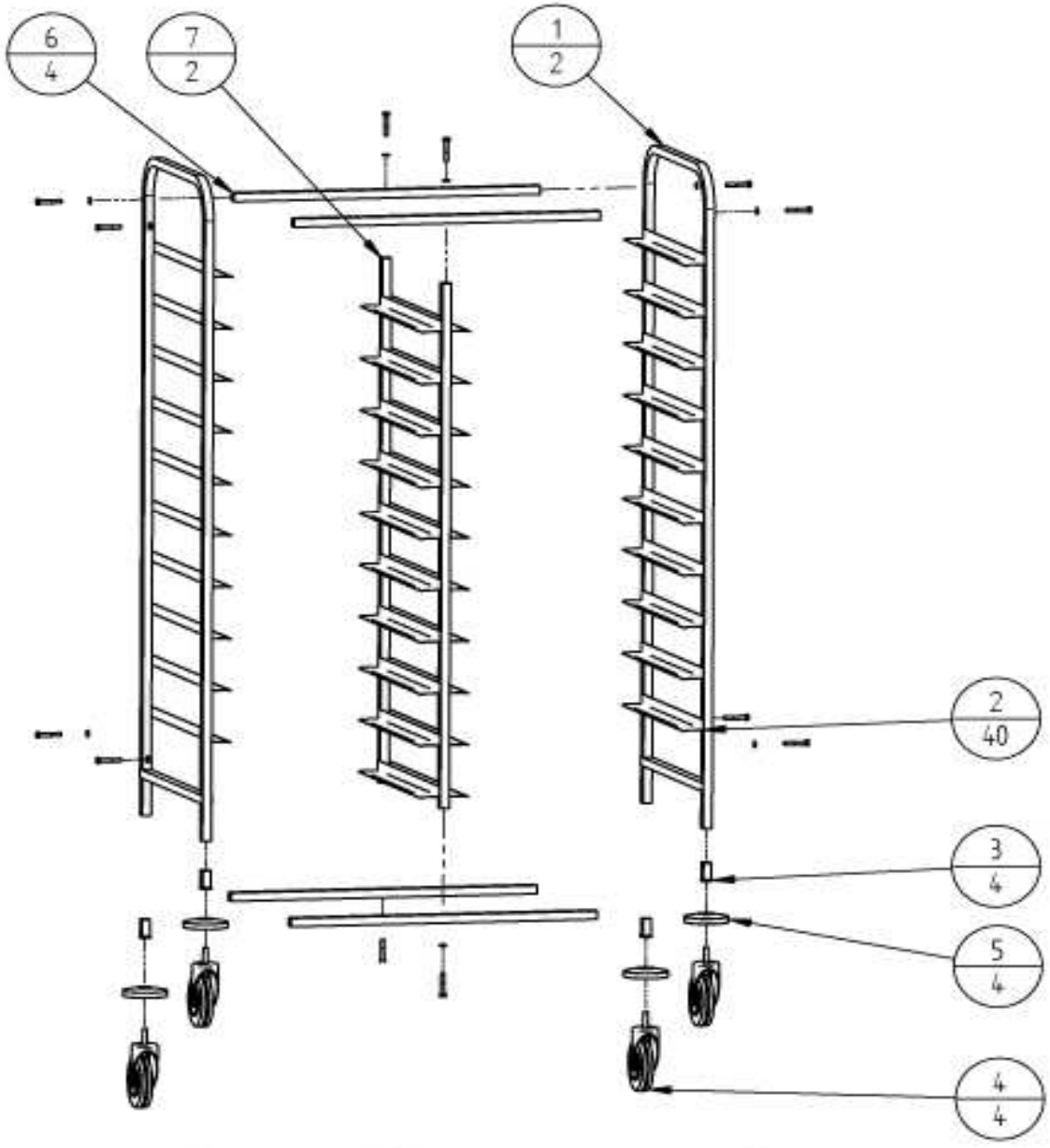

N.POZ.	CODICE	DENOMINAZIONE	QUAN.
1	SL0056	SPALLA	2
2	SL0057	GUIDA	40
3	SL0022	BOCCOLA	4
4	SL0068	RUOTA	4
5	SL0024	PARACOLPO	4
6	SL0972	TRAVERSINO	4
7	SL0967	SUPPORTO	2