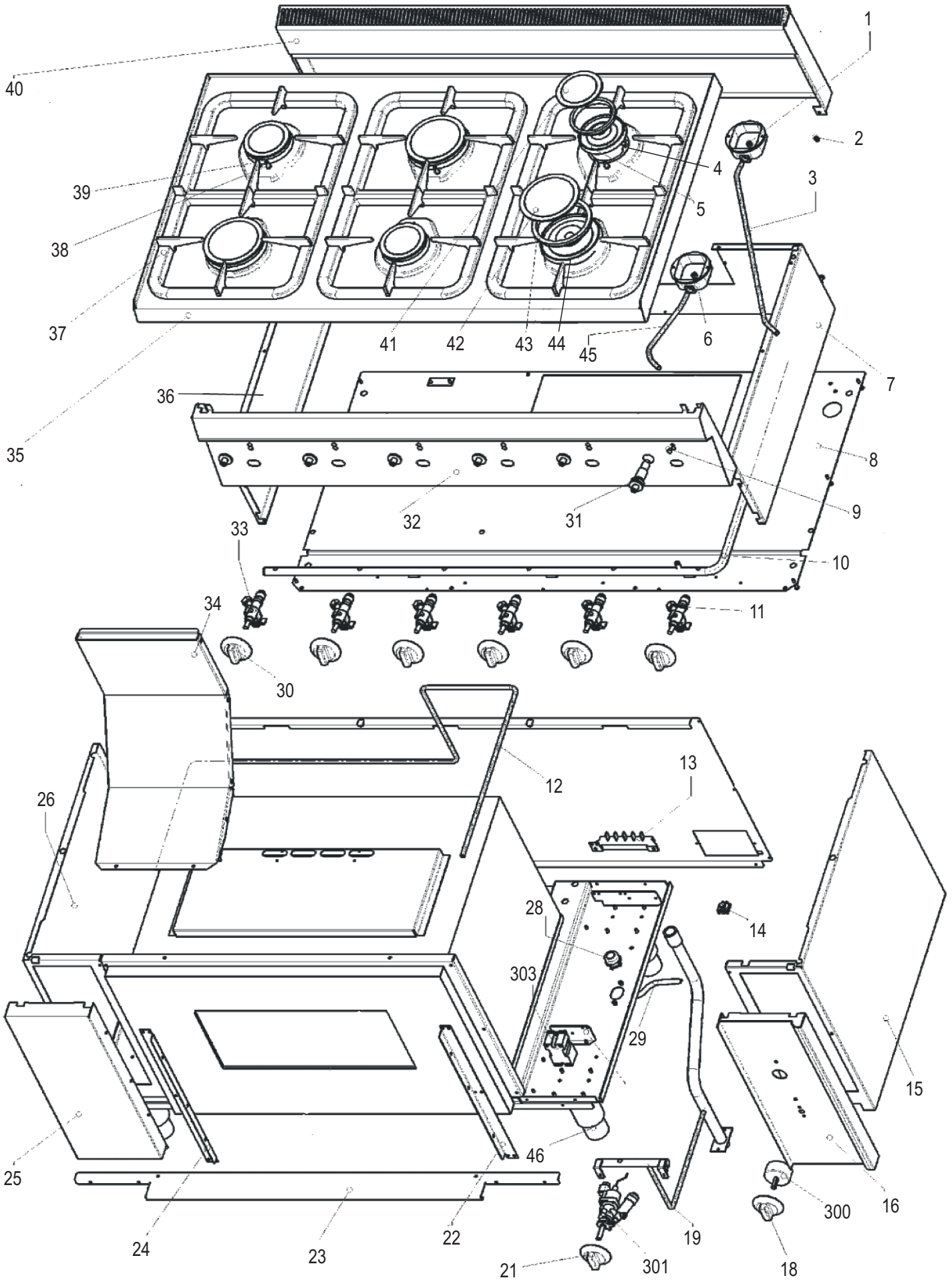
1
2
3
4
5
6
7
8
9
10
11
12
13
14
15
16
18
19
21
22
23
24
25
26
28
29
30
31
32
33
34
35
36
37
38
39
40
41
42
43
44
45
46
300
301
303

5415.120.00 **mod. PF105GG/_-PFL105G_/_- PFL5GG/_-PPFL5GG/_**

agg. 02.11.15

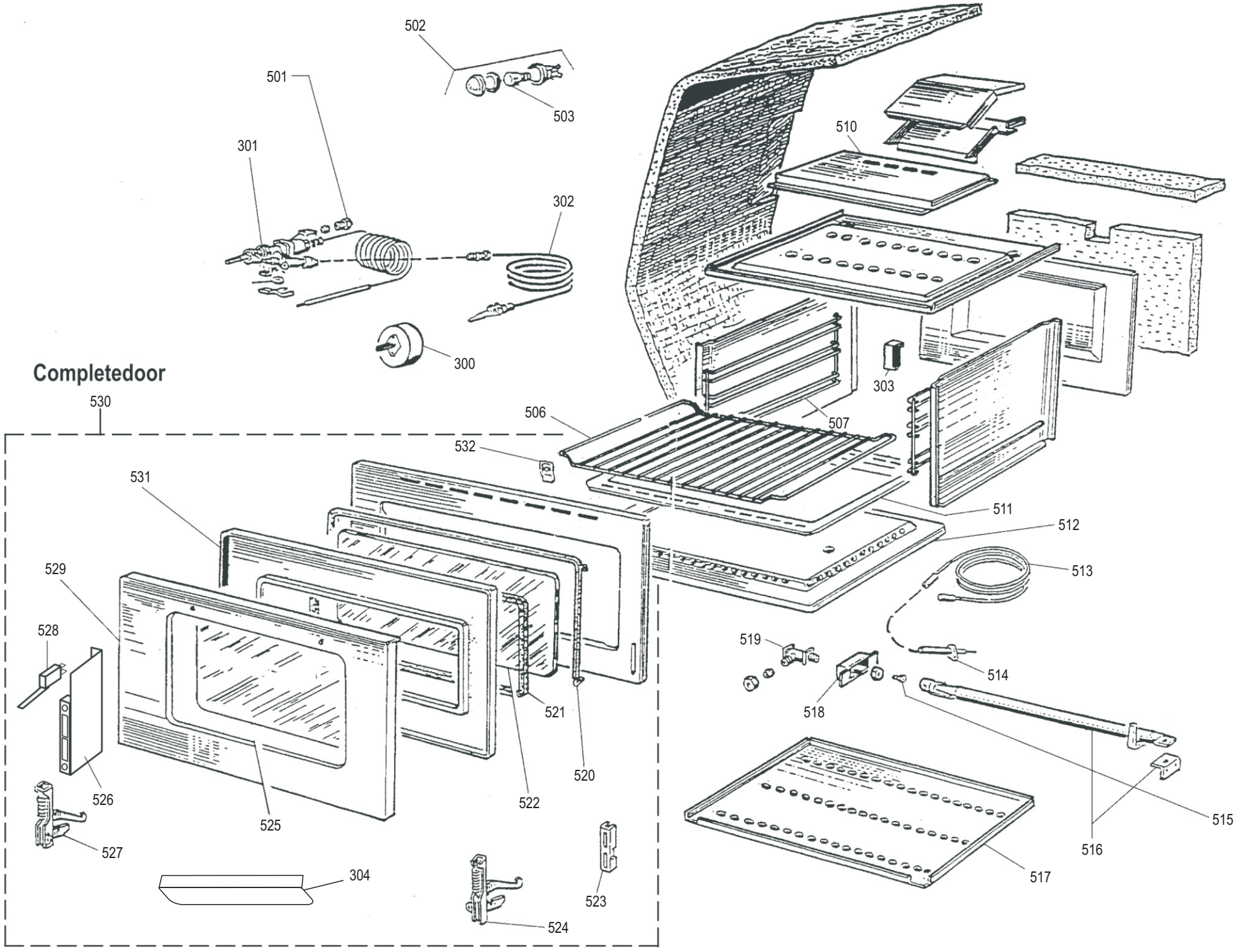

CODICI RICAMBIO PER FINITO / SPARE PARTS FOR THE FINISHED PRODUCT

Aggiornato al/Updated to 27/11/17

Artic./Item	Descrizione/Description	Modello/Model
113011	**CUCINA GAS 6 FUOCHI CON FORNO GAS GN1/1** **6 BURNERS GAS RANGE WITH GN1/1 GAS OVEN**	**PFL105GGG6**

Cons./Recom.	Pos./Posit.	Ricambio/Replacement			Prezzo/Price List
	01	RC00378000	VITE SPECIALE PER BRUCIATORE	SPECIAL SCREW FOR BURNER	5,19
	03	RC00371000	TUBETTO BRUCIATORE PCG	BURNER PIPE PCG	15,11
	04	RC01833000	SPARTIFIAMMA RAPIDO SNACK	SNACK RAPID BURNER COVER	17,87
	05	RC02263000	SUPPORTO SPARTIFIAMMA RAPIDO SNACK		15,78
	06	RC00377000	COPPA BRUCIATORE	BURNER CAP	7,83
	07	RC01251000	FIANCO DX SNACK	RIGHT SIDE SNACK	32,77
	08	RC00922000	FONDO PF105GG	BASE PF105GG	44,46
	10	RC00521000	RAMPA PER PC105G6	RAMP PC105G6	65,09
	12	RC00924000	TUBETTO GAS PFLGG	GAS PIPE PFLGG	32,73
	13	RC00194000	MORSETTIERA FV 122 B	CONNECTING BLOCK	9,16
	14	RC00304000	MORSETTO EQUIPOTENZIALE COMPLETO	EQUIPOTENTIAL CONNECTING BLOCK	6,62
	15	RC00817000	FIANCO DX PFL105G	RIGHT SIDE PFL105G	61,14
	16	RC00926000	CRUSCOTTO FORNO 90 GAS	CONTROL PANEL PFL105GG	57,72
	18	RC01523000	MANOPOLA ELETTRICA TIMER SNACK GRIGIA	GREY TIMER KNOB	
	18	RC01885000	MANOPOLA ELETTRICA TIMER SNACK NERA	BLACK KNOB FOR TIMER LINE SNACK	9,76
	19	RC00915000	RAMPA PFL105GG	RAMP PFL105GG	73,50
	21	RC02115000	MANOPOLA FORNO GAS SNACK NERA	BLACK KNOB	8,79
	21	RC02116000	MANOPOLA FORNO GAS SNACK GRIGIA	GREY KNOB	
	22	RC00927000	PROFILO ANT. FORNO 90	OVEN90 FRONT PROFILE	17,96
	23	RC00928000	FISS. INFERIORE FORNO 90	LOWER FIXTURE FOR OVEN 90	31,45
	25	RC00822000	COPERTURA ANTERIORE PFL	FRONT COVER PFL	44,73
	26	RC00818000	FIANCO SX PFL105G	LEFT SIDE PFL105G	61,61
	28	RC00241000	PRESSACAVO PG16 CON DADO	CABLE GLAND AND NUT	7,18

L'azienda si riserva il diritto di apportare ulteriori aggiornamenti senza preavviso. / The data may be updated without prior warning

Artic./Item	Descrizione/Description	Modello/Model
113011	**CUCINA GAS 6 FUOCHI CON FORNO GAS GN1/1** **6 BURNERS GAS RANGE WITH GN1/1 GAS OVEN**	**PFL105GGG6**

Cons./Recom.	Pos./Posit.	Ricambio/Replacement			Prezzo/Price List
	29	RC00925000	CAVETTERIA ELETTRICA PFLGG	ELECTRIC CABLES PFLGG	38,62
	30	RC01884000	MANOPOLA GAS SNACK NERA	BLACK KNOB FOR LINE SNACK	9,47
	30	RC02072000	MANOPOLA GAS SNACK GRIGIA	GREY KNOB	8,79
	300	RC00570000	TIMER	TIMER	45,24
*	301	RC00890000	RUBINETTO TERMOSTATICO PFLGG	THERMOSTATIC GAS COCK	72,92
*	302	RC00864000	TERMOCOPPIA L=1400MM	OVEN THERMOCOUPLE	17,43
	303	RC00862000	ACCENDITORE FORNO	SPARK IGNITER FOR OVEN	60,58
	304	RC00834000	MANIGLIA FORNO	OVEN HANDLE	31,45
*	31	RC00128000	ACCENDITORE PIEZO CON DADO	PIEZO IGNITER	16,99
	32	RC00663000	CRUSCOTTO PC105G	CONTROL PANEL PC105G	82,20
	33	RC00369000	RUBINETTO	GAS COCK	38,28
	34	RC00923000	ASS. CAMINO INTERNO PFLGG/G6	INTERNAL FLUE ASSEMBLY PFLGG/G6	39,34
	35	RC00921000	RIPIANO PF105GG/G6	SHELF PF105GG/G6	223,88
	36	RC01252000	FIANCO SX SNACK	LEFT SIDE SNACK	32,77
	37	RC00376000	SUPPORTO PENTOLE SNACK	PAN GRID	80,98
*	38	RC00368000	CANDELETTA D'ACCENSIONE E MOLLA	SPARK PLUG	9,50
*	39	RC00367000	TERMOCOPPIA L=600MM	THERMOCOUPLE FOR TOP BURNER	15,56
	40	RC00920000	ASSIEME CAMINO 1050	FLUE ASSEMBLY 1050	94,16
	41	RC00373000	COPERCHIO BRUCIATORE R	COVER FOR "RAPID" BURNER	7,83
	42	RC00375000	COPERCHIO BRUCIATORE UR	COVER FOR "ULTRARAPID" BURNER	17,54
	43	RC01832000	SPARTIFIAMMA ULTRARAPIDO SNACK	SNACK ULTRARAPID BURNER COVER	34,58
	44	RC02186000	SUPPORTO SPARTIFIAMMA UR		18,56
	45	RC00370000	TUBETTO BRUCIATORE PCG	BURNER PIPE PCG	14,01

L'azienda si riserva il diritto di apportare ulteriori aggiornamenti senza preavviso. / The data may be updated without prior warning

Artic./Item	Descrizione/Description	Modello/Model
113011	**CUCINA GAS 6 FUOCHI CON FORNO GAS GN1/1** **6 BURNERS GAS RANGE WITH GN1/1 GAS OVEN**	**PFL105GGG6**

Cons./Recom.	Pos./Posit.	Ricambio/Replacement			Prezzo/Price List
	46	RC01602000	PIEDE 1"3/4 H250	FOOT	18,98
*	502	RC00805000	PORTALAMPADA SCHERMATO	SHIELDED LAMP HOLDER	30,01
*	503	RC00566000	LAMPADA 25W	LAMP	13,24
	506	RC00816000	GRIGLIA FORNO "L"	OVEN GRID "L"	37,62
	507	RC00888000	COPPIA GUIDE INTERNE FORNO	PAIR OF INTERNAL RUNNERS FOR OVEN	67,96
	510	RC00883000	SCATOLA CAMINO FORNO 90	FLUE BOX OVEN 90	42,63
	511	RC00815000	TEGLIA FORNO "L"	SAUCE TRAY FOR OVEN "90"	86,93
	512	RC00877000	PIANO ESTRAIBILE FORNO	EXTRACTABLE OVEN SHELF	83,42
	513	RC00867000	CAVO ACCENDITORE PFGG	IGNITION CABLE	14,01
*	514	RC00861000	CANDELA ACCENDITORE FORNO	SPARK PLUG FOR OVEN	18,21
*	516	RC00882000	BRUCIATORE FORNO 90	BURNER FOR OVEN "90"	106,36
	517	RC00881000	FONDO EST. FORNO 90 GAS	OVEN BASE 90 GAS	42,63
	518	RC00887000	SQ. SUPP. INIETTORE FORNO 90	INJECTOR OVEN90 SUPPORT BRACKET	28,77
	519	RC00886000	PORTAINIETTORE PFLGG	INJECTOR HOLDER PFLGG	18,10
	520	RC00879000	GUARNIZIONE FACCIATA FORNO 90	GASKET FOR OVEN L9	22,84
	521	RC00885000	GUARNIZIONE RIGIDA FORNO 90	RIGID OVEN GASKET 90	22,40
	522	RC00820000	VETRO INTERNO FORNO 90	INTERNAL GLASS FOR OVEN "90"	54,29
	523	RC00804000	PORTARULLINO CERNIERA	HINGE ROLLER HOLDER	14,78
	524	RC00802000	CERNIERA DX PER PORTA FORNO	RIGHT HINGE FOR OVEN "90"	20,85
	525	RC00821000	CRISTALLO PORTA 90	EXTERNAL GLASS FOR OVEN "90"	79,88
	526	RC00876000	SQUADRETTA CERNIERA SX FORNO GAS	GAS OVEN LEFT HINGE BRACKET	30,01
	527	RC00803000	CERNIERA SX PER PORTA FORNO	LEFT HINGE FOR OVEN "90"	20,85
	528	RC01289000	MICROINTERRUTTORE PORTA FORNO SNACK	MICRO SWITCH	16,33

L'azienda si riserva il diritto di apportare ulteriori aggiornamenti senza preavviso. / The data may be updated without prior warning

Artic./Item	Descrizione/Description	Modello/Model
113011	**CUCINA GAS 6 FUOCHI CON FORNO GAS GN1/1** **6 BURNERS GAS RANGE WITH GN1/1 GAS OVEN**	**PFL105GGG6**

Cons./Recom.	Pos./Posit.	Ricambio/Replacement			Prezzo/Price List
	529	RC00872000	BOMBATO PORTA FORNO 90	ROUNDED OVEN DOOR 90	157,47
	530	RC00819000	ASSIEME PORTA FORNO 90G	OVEN DOOR ASSEMBLY 90G	476,09
	531	RC00874000	CRISTALLO M NERO FORNO 90 SMALVIC	OVEN DOOR TEMPERED GLASS 90	91,02
	532	RC00832000	SQUADRETTA FISSAGGIO VETRO	GLASS FIXTURE BRACKET	22,40

L'azienda si riserva il diritto di apportare ulteriori aggiornamenti senza preavviso. / The data may be updated without prior warning