1 GRUPPO LAVAGGIO
2 GRUPPO VASCA
3 GRUPPO RISCIACQUO
4 QUADRO ELETTRICO
5 GRUPPO SOLLEVAMENTO
6 CARROZZERIA
7 GRUPPO POMPA SCARICO
8 GRUPPO BREAK TANK
9 DOSATORI

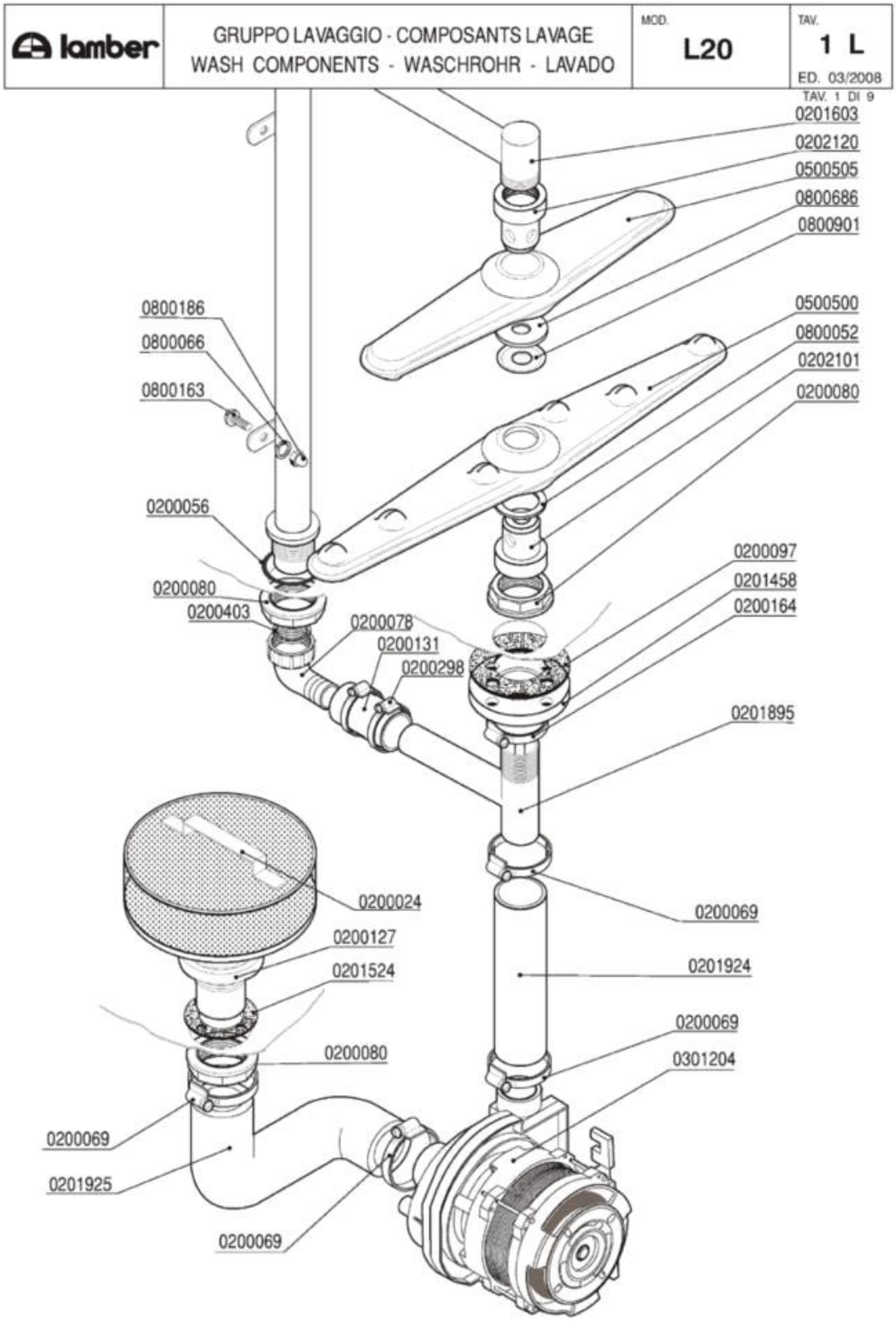
lamber
GRUPPO LAVAGGIO - COMPOSANTS LAVAGE
WASH COMPONENTS - WASCHROHR - LAVADO
MOD.
L20
TAV.
1 L
ED. 03/2008
TAV. 1 DI 9
0201603
0202120
0500505
0800686
0800901
0800186
0800066
0800163
0500500
0800052
0202101
0200080
0200056
0200097
0201458
0200164
0200080
0200403
0200078
0200131
0200298
0201895
0200024
0200069
0200127
0201524
0201924
0200069
0200080
0301204
0200069
0201925
0200069

Codice	Descrizione
0200024	Filtro d.165
0200056	OR 144 pilette 1" 1/4
0200069	Fascetta 40-60
0200078	Raccordo scarico 1"1/4x32 2121 PP
0200080	Ghiera 1"1/42190
0200097	Guarnizione gomma 105x45x3 4F Rif.167
0200127	Flangia filtro 033 Rif.6
0200131	Manicotto Radior 30x100 F 1854-94
0200164	Fascetta 32-50
0200298	Fascetta 25-40
0200403	Guarnizione piana 38x27x2 3794
0201458	Flangia a manicotto 1"1/4 d.115 ribass.
0201524	Guarnizione gomma 68x41xsp.2 6310
0201603	Condotta lavaggio rotante L25VST 8399
0201895	Collettore lav.risc.L20 vasca sx 7531
0201924	Manicotto premente L20-VS 40xh.190 6135
0201925	Manicotto aspirazione L20/21VS 6136
0202101	Testina lavaggio d.18 2F NSF
0202120	Testina lavaggio d.22 4F NSF
0301204	Elettropompa Hp 0,75 ZF320
0500500	Braccio di lavaggio 540/6F NSF
0500505	Braccio di lavaggio 380/6F NSF
0800052	Rondella teflon 57x41x2
0800066	Rondella grower inox diam.6
0800163	Vite inox POELIER M6X10
0800186	Dado inox cieco M6
0800686	Rondella nylon 50x22,2x2 2782-96
0800901	Disco inox mulinello 50x22,2 2781

lamber	TANK COMPONENTS - COMPOSANTS CUVE GRUPPO VASCA - TANKROHR - GRUPO CUBA	MOD. L20	TAV. 2 L ED. 03/2008

TAV. 2 DI 9

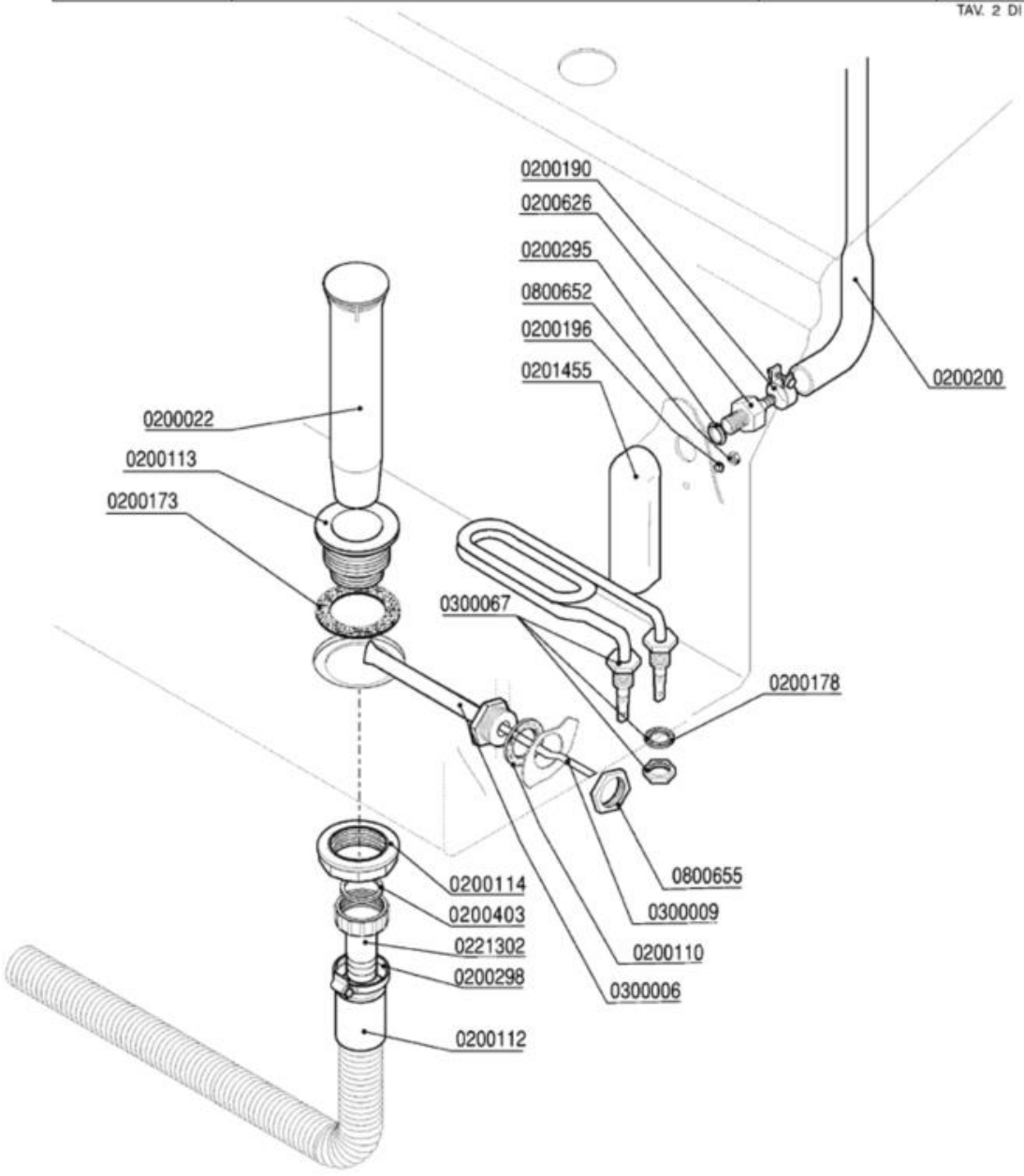

Codice	Descrizione
0200022	Troppopieno 45x215
0200110	Guarnizione piana 31x21x2
0200112	Tubo scarico d.28 DIR.C/317
0200113	Piletta scarico 007 Rif.18
0200114	Dado piletta scarico 2" 2190
0200173	Guarnizione gomma 75x58x2 Rif.19
0200178	Guarnizione piana 19x12x2 Rif.121
0200190	Fascetta collare benzina 13x15
0200196	Guarnizione Nyltite M3
0200200	Tubo a pipa per pressostato
0200295	Guarnizione Nyltite M12
0200298	Fascetta 25-40
0200403	Guarnizione piana 38x27x2 3794
0200626	Portagomma trappola aria ELLE 3381
0201455	Trappola d'aria anteriore L=85 mm
0221302	Raccordo scarico diritto 1"1/4x32
0300006	Guaina termostato inox
0300009	Molla a frizione Rif.134
0300067	Resistenza vasca 2000 W 220 V
0800652	Dado inox autobloccante M3
0800655	Dado OT 1/2" nichelato

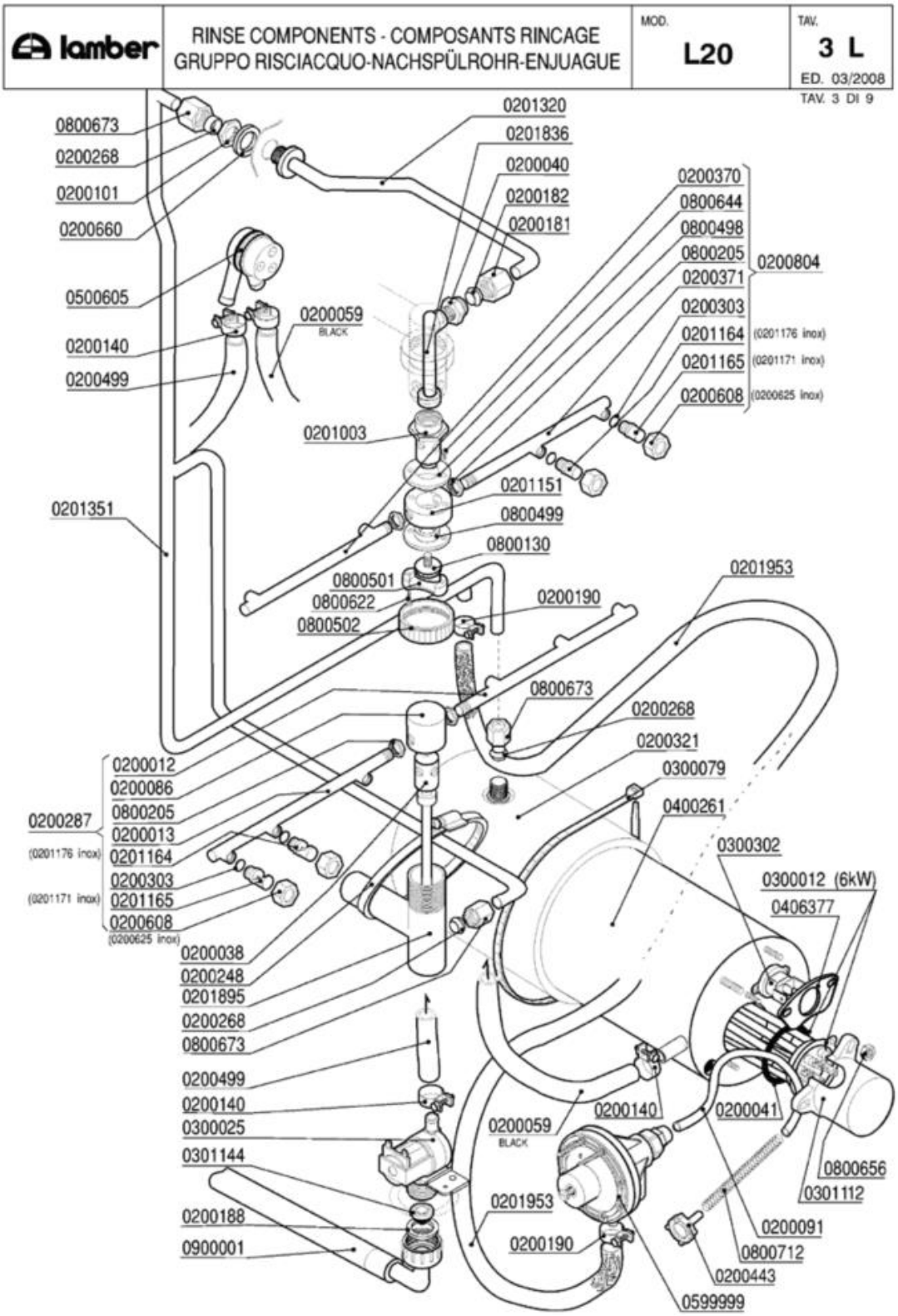
lamber
RINSE COMPONENTS - COMPOSANTS RINCAGE
GRUPPO RISCIACQUO-NACHSPÜLROHR-ENJUAGUE
MOD. L20
TAV. 3 L
ED. 03/2008
TAV. 3 DI 9
0800673
0200268
0200101
0200660
0500605
0200140
0200499
0200059 BLACK
0201320
0201836
0200040
0200182
0200181
0200370
0800644
0800498
0800205
0200371
0200303
0201164 (0201176 inox)
0201165 (0201171 inox)
0200608 (0200625 inox)
0200804
0201003
0201151
0800499
0800130
0201351
0800501
0800622
0800502
0200190
0201953
0800673
0200268
0200321
0300079
0400261
0300302
0300012 (6kW)
0406377
0200012
0200086
0800205
0200013
0201164
0200303
0201165
0200608
(0200625 inox)
0200287
(0201176 inox)
(0201171 inox)
0200038
0200248
0201895
0200268
0800673
0200499
0200140
0300025
0301144
0200188
0900001
0200059 BLACK
0200140
0200041
0800656
0301112
0201953
0200190
0200091
0800712
0200443
0599999

Codice	Descrizione
0200012	Braccio di risciacquo 230mm DX cesto 50
0200013	Braccio di risciacquo 230mm SX cesto 50
0200038	Perno risciacquo inox 1205
0200040	Nipplo risciacquo inox 3/8"-1/4" 492-97
0200041	OR 6225 resistenza boiler
0200059	Tubo gomma 10x17 food quality
0200086	Testina mulinello risciacquo 1206
0200091	Tubo cristallo PP 4x6
0200101	Dado inox 3/8" Gas 55-83
0200140	Fascetta collare 17x19
0200181	Dado bicono inox 3/8"x12 1040-91
0200182	Bicono OT 3/8"x12 1311-92
0200188	Guarnizione gomma 25x16x2
0200190	Fascetta collare benzina 13x15
0200248	Fascetta 60-80
0200268	Bicono TEFLON 3/8"x12
0200287	**SOSTITUITO DA 0200286**
0200303	OR 2021 ugelli risciacquo mescola FDA
0200321	Coibentazione boiler 9lt 2129
0200370	Braccio di risciacquo 200mm DX cesto 45
0200371	Braccio di risciacquo 200 mm SX cesto 45
0200443	Filtro fondo dos.idrico 3000
0200499	Tubo gomma 12x19,5 food quality
0200608	**SOSTITUITO DA 0200625**
0200625	Ghiera inox fissaggio ugelli 2611
0200660	Rondella 27x17x3 risc.est.L20/25 5697
0200804	**SOSTITUITO DA 0200852**
0201003	Perno risciacquo sup.rotante 2608/96 NSF
0201151	Testina risciacquo rotante 2142
0201164	Ugello risciacquo foro 1,2 D.2612 NSF
0201165	Ugello risciacquo foro 1,5 D.2609 NSF
0201171	Ugello risciacquo inox foro 1,5 2609
0201176	Ugello risciacquo inox foro 1,2 2612
0201320	Asta risciacquo sup.L20/L25 DVGW 2748
0201351	Asta risciacquo L25 pompa inox 4374
0201836	Collettore mulinello risc.sup.ELLE 4294
0201895	Collettore lav.risc.L20 vasca sx 7531
0201953	Tubo dos./boiler silicone inox L=80 UL
0300012	Resistenza 6000W/3 230/400V flangia inox
0300025	Elettrovalvola 1 via 329069
0300079	Fascetta coib. boiler 5231-540-78
0300302	Termostato unipolare riarmo 105º BN5
0301112	Copriresistenza 1 elemento 3x6mm
0301144	Riduttore pressione 10 Litri/Min
0400261	Boiler 8lt L25

Codice	Descrizione
0406377	Piastrina termostato boiler DSP 7267
0500605	Valvola rompivuoto DVGW GD
0599999	Dosatore brillantante MOD.3000
0800130	Vite mulinello risc.rot.super.671/88
0800205	Dado inox M12x1 E16S5
0800498	Bussola mul.risc.PTFE/C25% d.16.2 2143
0800499	Bussola mul.risc.PTFE/C25% d.13.3 2606
0800501	Blocchetto vite mulinello risc.sup.7366
0800502	Coperchio vite mul.risc.sup.7898
0800622	Vite inox TPSTCR M3X16
0800644	Vite inox TPSTCR M3x8
0800656	Dado ottone esagonale M6
0800673	Dado bicono ottone 3/8"x12
0800712	Molla inox 160mm per tubo brillantante
0900001	Tubo carico gomma 90°C VDE

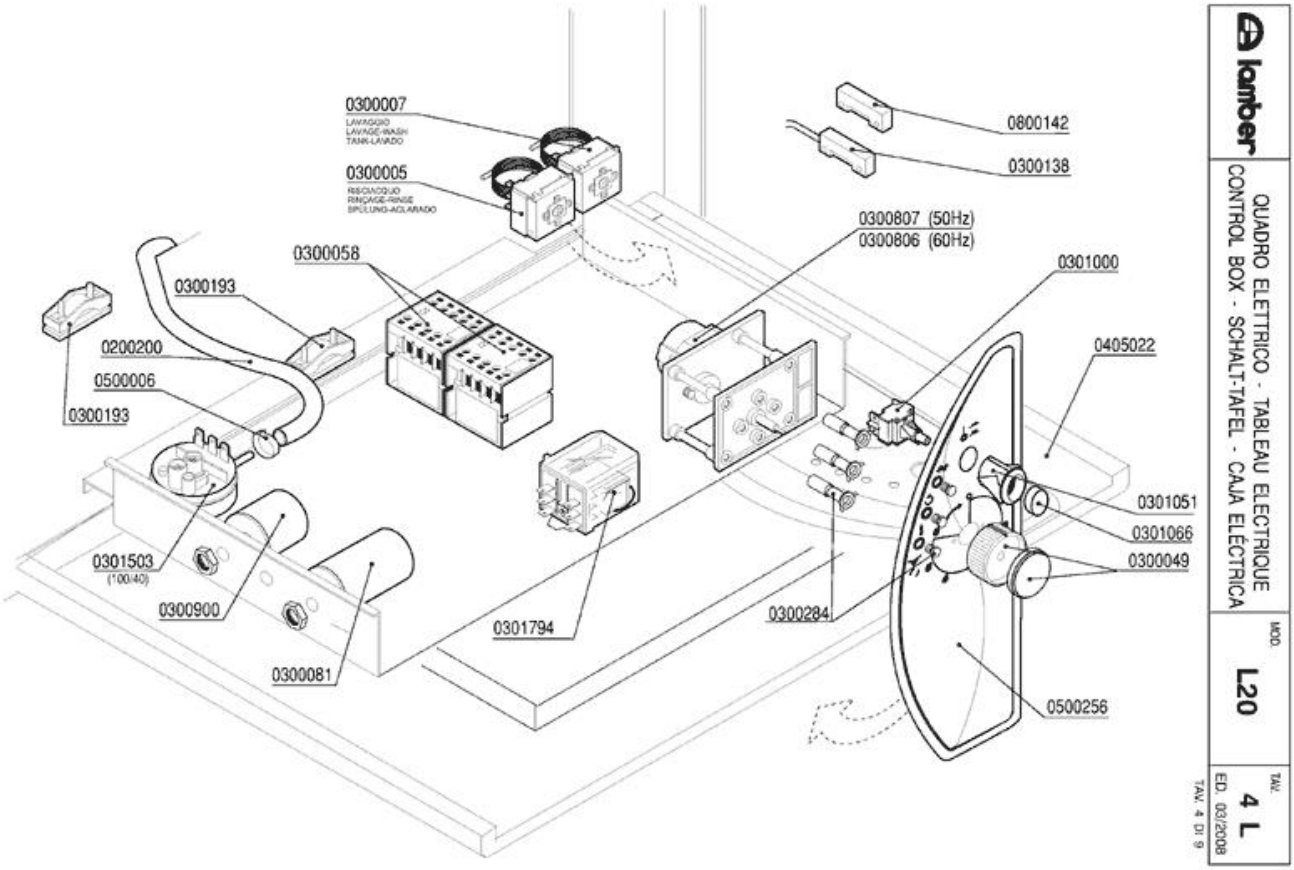
0300007
LAVAGGIO
LAVAGE-WASH
TANK-LAVADO
0300005
RISCIACQUO
RINÇAGE-RINSE
SPÜLUNG-AGLARADO
0300058
0300193
0200200
0500006
0300193
0301503
(*100/40)
0300900
0300081
0301794
0300284
0300807 (50Hz)
0300806 (60Hz)
0800142
0300138
0301000
0405022
0301051
0301066
0300049
0500256
lamber
QUADRO ELETTRICO - TABLEAU ELECTRIQUE
CONTROL BOX - SCHALT-TAFEL - CAJA ELÉCTRICA
MOD.
L20
TAV.
4 L
ED. 03/2008
TAV. 4 DI 9

Codice	Descrizione
0200200	Tubo a pipa per pressostato
0300005	Termostato 90ºC c.2000 1NONC boiler IMIT
0300007	Termostato 80ºC c.2100V.1NANC vasca IMIT
0300049	Manopola per timer a pulsante
0300058	Contattore 20A 4NO 230V LC1-K0610M7 TEL.
0300081	Condensatore 12,5 óf
0300138	Micro contatto magnetico 1NO +0800142
0300193	Fissacavo PA 268 + vite 3,5X25
0300284	**SOSTITUITO DA 0301910**
0300806	Timer 1-6'pulsante 60Hz
0300807	Timer 1-6' pulsante basso 7003
0300900	Filtro antidisturbo 411135001
0301000	Interruttore bip. 0V 2N0 16 amp COMPLETO
0301051	Supporto tasto ovale
0301066	Tasto verde ovale
0301503	Pressostato 100/40
0301794	Relé FINDER 2NA 16A 230/50
0405022	Pannello anteriore comando L20-2005 7386
0500006	Fascetta SNP2/CLIC 11,5-13,5
0500256	Targa PCB L20-2005 LAMBER
0800142	Magnete rett. NEODIMIO M303NA "L25"

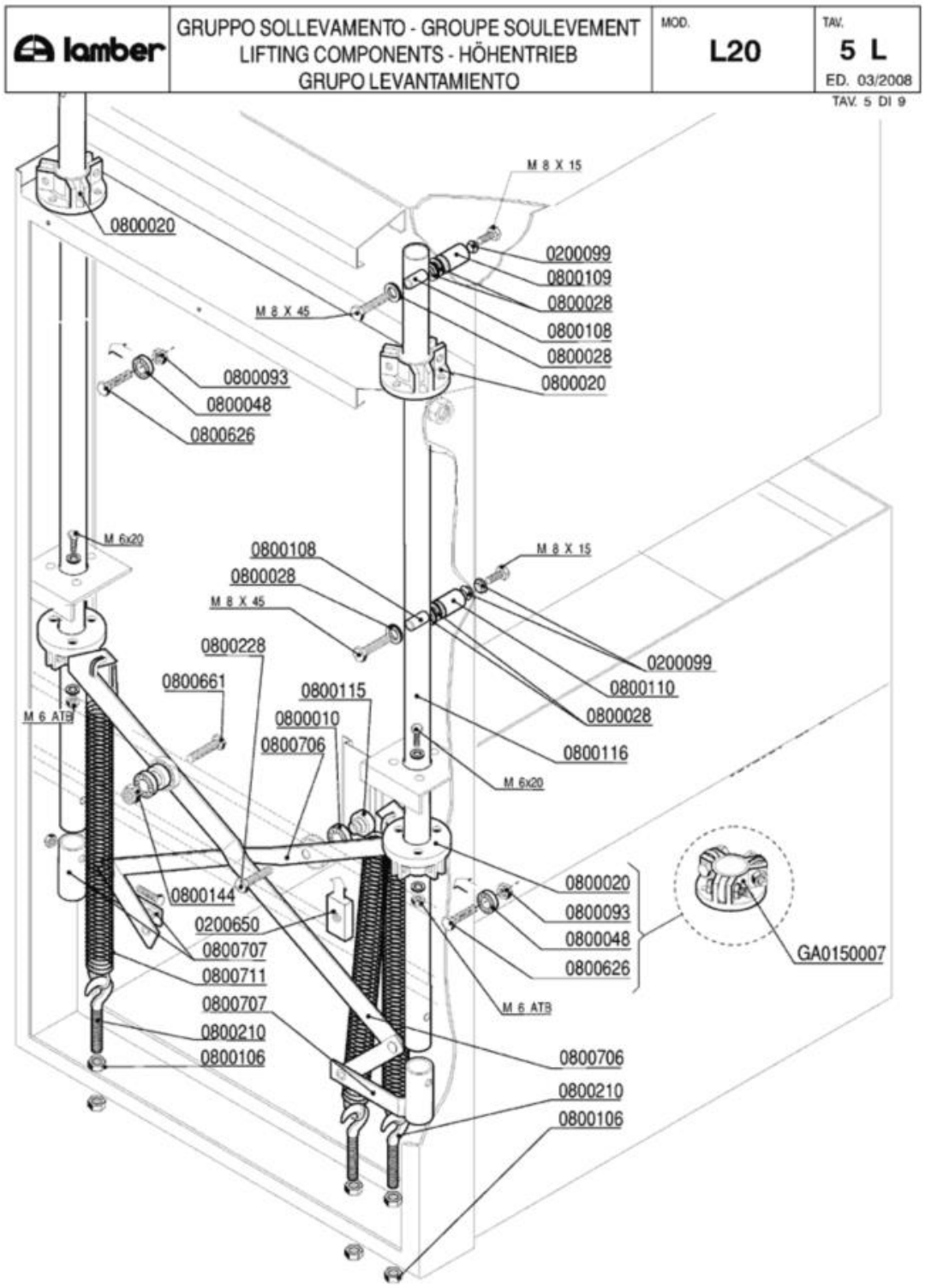
lamber
GRUPPO SOLLEVAMENTO - GROUPE SOULEVEMENT
LIFTING COMPONENTS - HÖHENTRIEB
GRUPO LEVANTAMIENTO
MOD. L20
TAV. 5 L
ED. 03/2008
TAV. 5 DI 9
M 8 X 15
0800020
0200099
0800109
0800028
M 8 X 45
0800108
0800028
0800020
0800093
0800048
0800626
M 6x20
0800108
0800028
M 8 X 15
M 8 X 45
0800228
0800661
0800115
0800010
0800706
M 6 ATB
0200099
0800110
0800028
0800116
M 6x20
0800020
0800093
0800048
0800626
GA0150007
0800144
0200650
0800707
0800711
0800707
0800210
0800106
M 6 ATB
0800706
0800210
0800106

Codice	Descrizione
0200099	Guarnizione Nyltite M8
0200650	Piatto FE-ZN 20x10x40 M10 ELLE 5024
0800010	Cuscinetto 6002 asta sollevamento
0800028	Rondella piana inox d.8
0800048	Cuscinetto RDP 23/9,4/8 per sollevamento
0800093	Dado autobloccante M8 zincato
0800106	Dado FE M10 zincato
0800108	Inserto tubo sollevamento 8x13x31 252-83
0800109	Distanziale OT M8x16x31 capot ELLE 5091
0800110	Distanziale OT 8x16x36 capot ELLE 5091
0800115	Perno asta sollevamento 254-83
0800116	Tubo sollevamento ELLE
0800144	Dado autobloccante M10 zincato
0800210	Vite tirante con gancio M10x60
0800228	Vite FE 8,8 M10x35
0800626	Vite inox TEM8x35
0800661	Vite FE-ZN 8.8 M10x40
0800706	Asta sollevamento L20 vasca sx 7525
0800707	Supporto sollevamento L21 vasca sx 7526
0800711	Molla sollevamento L23..L25 gancio lungo
GA0150007	Gruppo gabbia cuscinetti ELLE

lamber	GRUPPO POMPA SCARICO - POMPE DE VIDANGE DRAIN PUMPE PARTS - ABLAUFPUMPE BOMBA DESAGUE	MOD. L20	TAV. 6 L ED. 03/2008

TAV. 6 DI 9

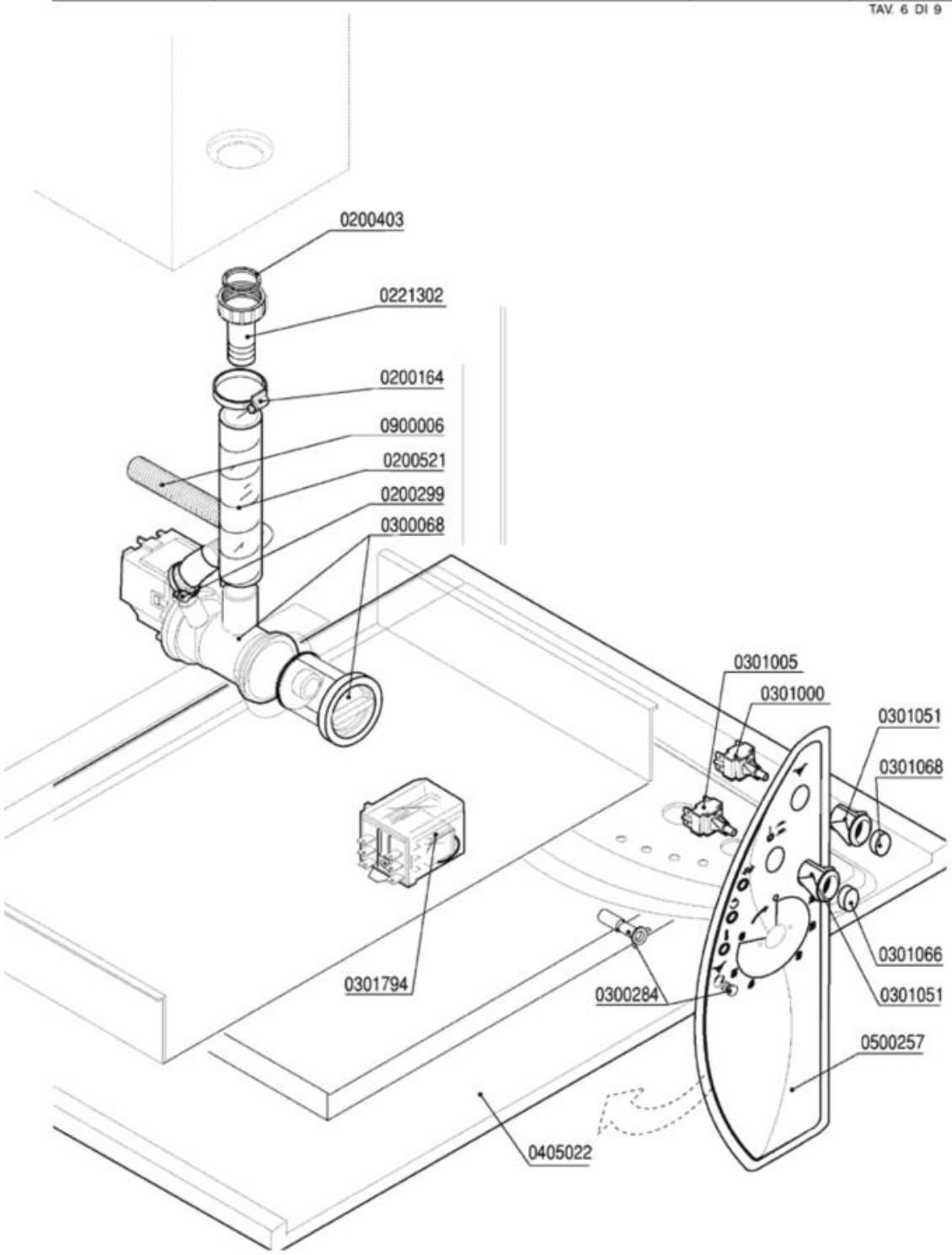

Codice	Descrizione
0200164	Fascetta 32-50
0200299	Fascetta 20-32
0200403	Guarnizione piana 38x27x2 3794
0200521	Tubo armorvin d.i.32
0221302	Raccordo scarico diritto 1"1/4x32
0300068	Elettropompa scarico 40W/230/50 FILTRO
0300284	**SOSTITUITO DA 0301910**
0301000	Interruttore bip. 0V 2N0 16 amp COMPLETO
0301005	Int./Dev. 0V 2NONC 16amp.COMPLETO
0301051	Supporto tasto ovale
0301066	Tasto verde ovale
0301068	Tasto blu ovale
0301794	Relé FINDER 2NA 16A 230/50
0405022	Pannello anteriore comando L20-2005 7386
0500257	Targa PCB L20-PS-2005 LAMBER
0900006	Tubo scarico d.19,5 per pompa scarico

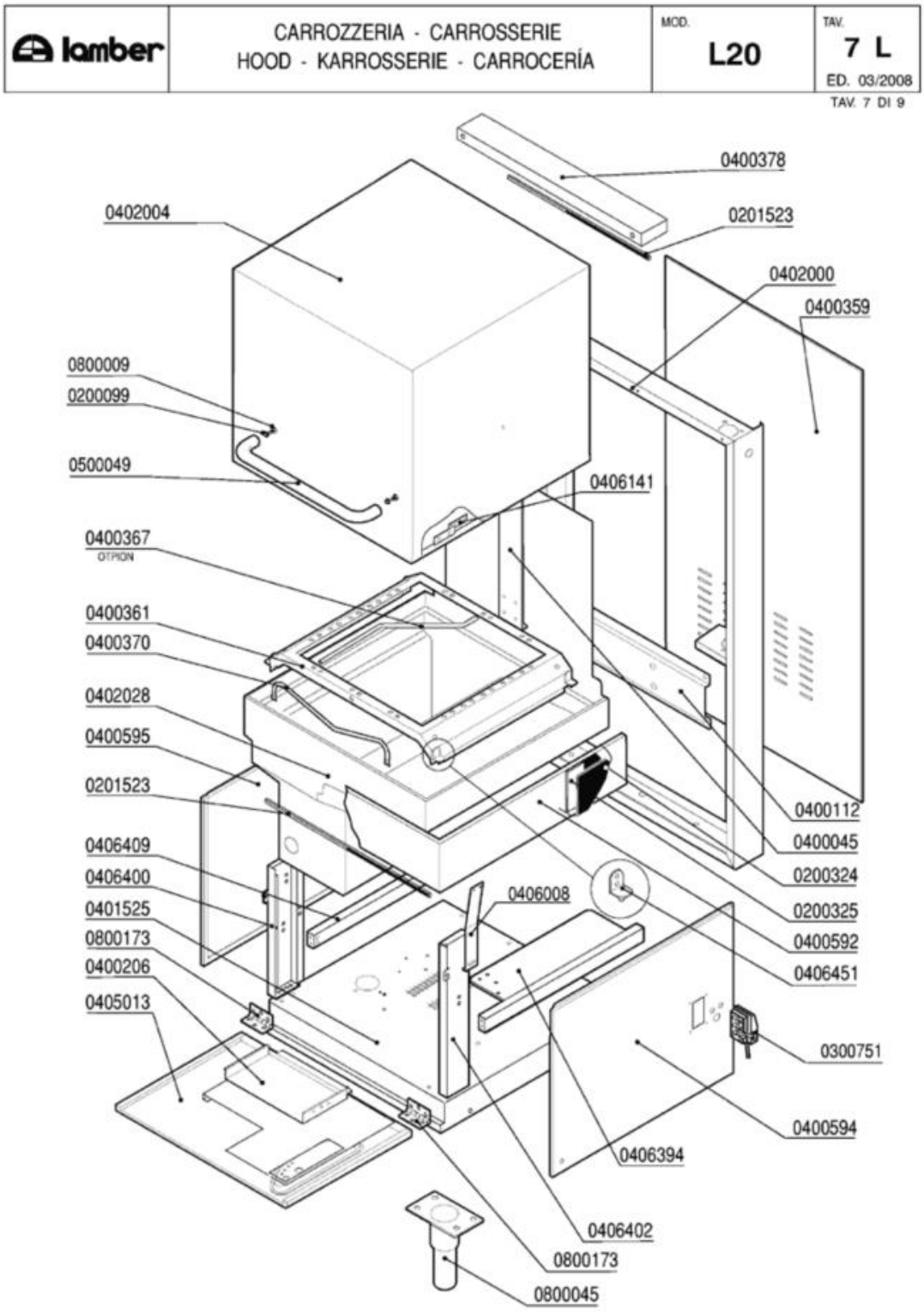
lamber
CARROZZERIA - CARROSSERIE
HOOD - KARROSSERIE - CARROCERÍA
MOD.
L20
TAV.
7 L
ED. 03/2008
TAV. 7 DI 9
0400378
0402004
0201523
0402000
0400359
0800009
0200099
0500049
0406141
0400367
OTPION
0400361
0400370
0402028
0400595
0201523
0406409
0406400
0401525
0800173
0400206
0405013
0406008
0400112
0400045
0200324
0200325
0400592
0406451
0300751
0400594
0406394
0406402
0800173
0800045

Codice	Descrizione
0200099	Guarnizione Nyltite M8
0200324	Pannello termoisolante 500x500x5 PE/R30
0200325	Pannello fonoassorbente 500x500x8 MTP/30
0201523	Profilo adesivo POR 15x8
0300751	Fissacavo esterno PA223 6 poli
0400045	Piastra supp.lav.risc.L20/L23/L25
0400112	Traverso colonna sollev.L20/L21 1437-95
0400206	Piastra cablaggio EFFE 2198-95
0400359	Pannello retro L20-L21 2904
0400361	Guida cestello L20-L21 1442/1578
0400367	Supporto cesto guida ang/estraibile 8098
0400370	Fermo cestello ELLE
0400378	Copritubi capot L20/21 1441
0400592	Pannello coibentazione vasca L21VS 7382
0400594	Pannello laterale DX basam. L20-L25 7383
0400595	Pannello laterale SX basam.L20/L25 7462
0402000	Colonna L20/21
0402004	Capot L20/21
0406008	Supporto micro vasca ELLE 2871
0406141	Squadretta magnete anter.capot ELLE 3148
0406394	Traverso supporto boiler L25 7277-04
0406402	Sostegno anteriore DX bas.L25 7512
0406409	Traverso rinforzo SX basamento L25 7583
0406451	Squadretta guida estraibile L25 8093
0500049	**SOSTITUITO DA 0500045**
0800009	Vite inox TEM8x15
0800045	Piedino inox 2"x160 100x85x2,5
0800173	Cerniera pannello anteriore ELLE

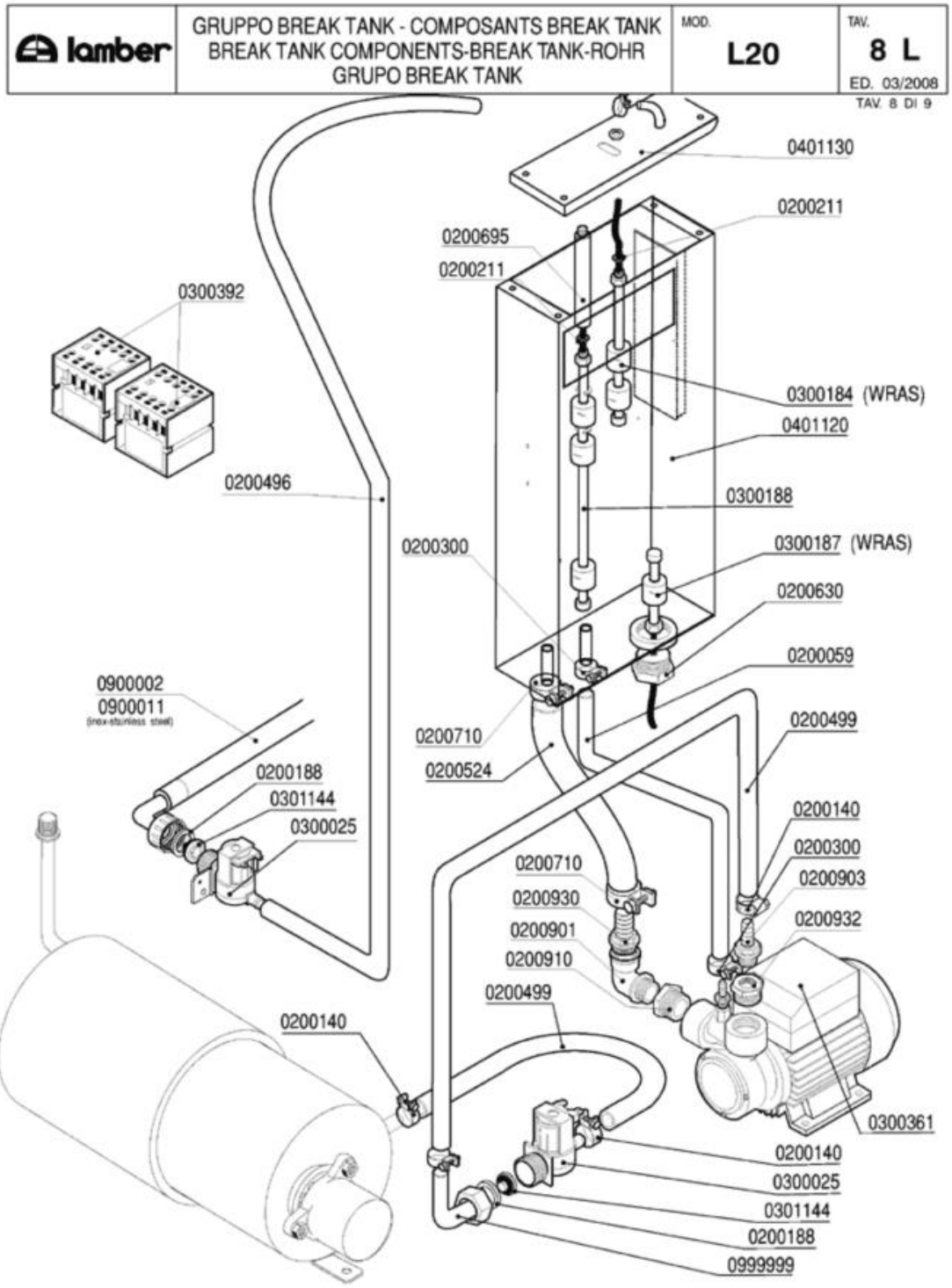
lamber
GRUPPO BREAK TANK - COMPOSANTS BREAK TANK
BREAK TANK COMPONENTS-BREAK TANK-ROHR
GRUPO BREAK TANK
MOD.
L20
TAV.
8 L
ED. 03/2008
TAV. 8 DI 9
0401130
0200211
0200695
0200211
0300392
0300184 (WRAS)
0401120
0200496
0300188
0200300
0300187 (WRAS)
0200630
0200059
0900002
0900011
(inox-stainless steel)
0200710
0200524
0200499
0200188
0301144
0300025
0200140
0200300
0200903
0200710
0200930
0200901
0200910
0200932
0200499
0200140
0300361
0200140
0300025
0301144
0200188
0999999

Codice	Descrizione
0200059	Tubo gomma 10x17 food quality
0200140	Fascetta collare 17x19
0200188	Guarnizione gomma 25x16x2
0200211	OR 3030 Livelli A81/Tappo M10x1
0200300	Fascetta collare benzina 15x17
0200496	Tubo 10x18 WRAS - Miflex
0200499	Tubo gomma 12x19,5 food quality
0200524	Tubo THERMOPRESS D.20x30,5
0200630	Raccordo asta livello serb.sollev.4138
0200695	Prolunga livelli BREAK TANK F85 7304
0200710	Fascetta robusta 14-27/12.7
0200901	Gomito OT 3/4 MF
0200903	Portagomma OT 1/2x16
0200910	Gomito OT 1/2 FF
0200930	Portagomma diritto OT 3/4x20
0200932	Manicotto ridotto OT 1"Mx1/2F
0300025	Elettrovalvola 1 via 329069
0300184	Controllo 2 livelli BREAK TANK WRAS
0300187	Controllo livello inferiore Break Tank
0300188	Controllo livelli A81 VP 70/120/345
0300361	Elettropompa Hp 0,5 PQM60BZ OT
0300392	Contattore 16A 3NO1NC AUX LS07.01
0301144	Riduttore pressione 10 Litri/Min
0401120	Vasca BREAK TANK ELLE 6221/6222/6251
0999999	Portag.gomito/ghiera 3/4x12 2121

lamber	DOSATORI - DOSEURS DISPENSERS - DOSIERGERÄTE-DOSIFICADORES	MOD. L20	TAV. 9 L ED. 03/2008

TAV. 9 DI 9

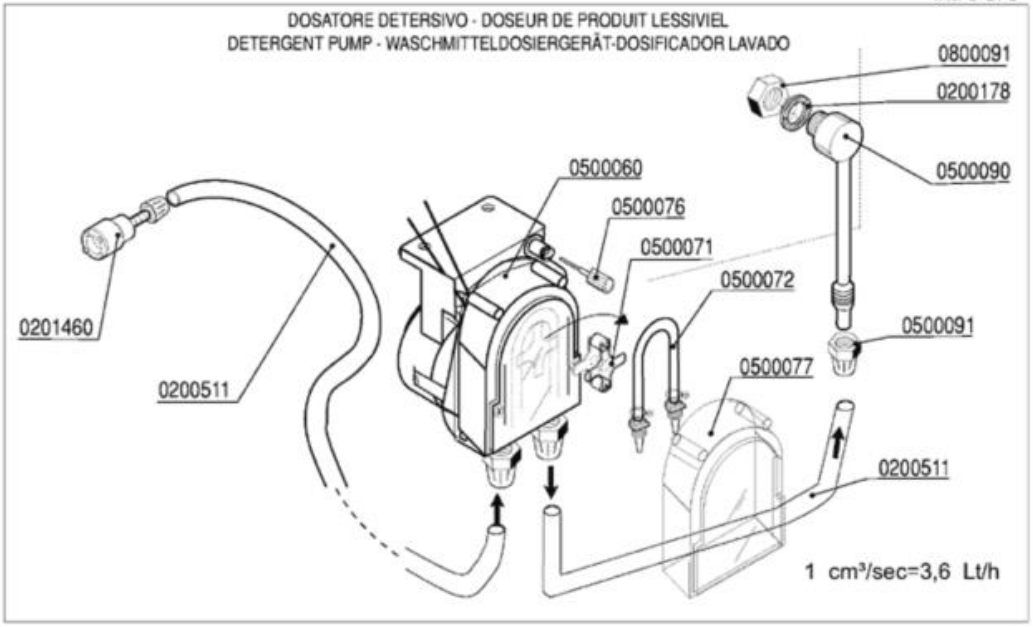

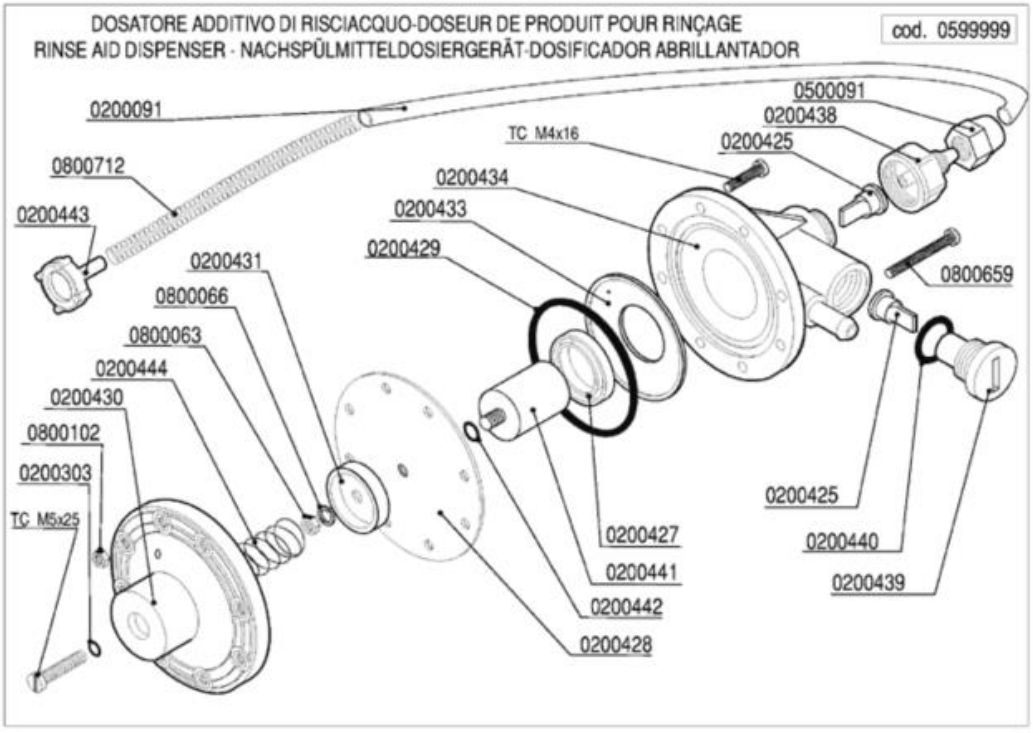

Codice	Descrizione
0200091	Tubo cristallo PP 4x6
0200178	Guarnizione piana 19x12x2 Rif.121
0200303	OR 2021 ugelli risciacquo mescola FDA
0200425	Valvola Dosatore Brillantante
0200427	Anello MIN VITON Dosatore Idrico 3000
0200428	Membrana Dosatore Idrico mod.3000
0200429	OR 3218 Dosatore Idrico mod.3000
0200431	Rosetta guida molla dos.idrico mod.3000
0200433	Flangia interna dosatore idrico mod.3000
0200434	Corpo dosatore idrico mod.3000
0200438	Raccordo aspirazione dos.idrico 3000
0200439	Tappo portavalvola dos.idrico 3000
0200440	Guarnizione OR 3056 dos.idrico 3000
0200441	Kit pistone completo dos.idrico 3000
0200442	OR 2025 Dosatore Idrico 3000
0200443	Filtro fondo dos.idrico 3000
0200511	Tubo PVC cristallo 4x6 rosso (detersivo)
0201460	Filtro inox di fondo dosatore lavaggio
0500060	Dosatore detersivo tempo pausa F92
0500071	Croce portarullini peristaltica 1PRL001
0500072	Tubo SANTOPRENE peris.ET. new model
0500076	Manopola trimmer dostore 403307
0500077	Coperchio peristaltica PDP F ET.
0500090	Iniettore inox detersivo 2101/2103/1821
0500091	Dado PVC iniettore detersivo 2102
0599999	Dosatore brillantante MOD.3000
0800063	Dado inox M6
0800066	Rondella grower inox diam.6
0800091	Dado inox M12
0800102	Dado inox M4
0800659	Vite inox TCTCR M4x40
0800712	Molla inox 160mm per tubo brillantante