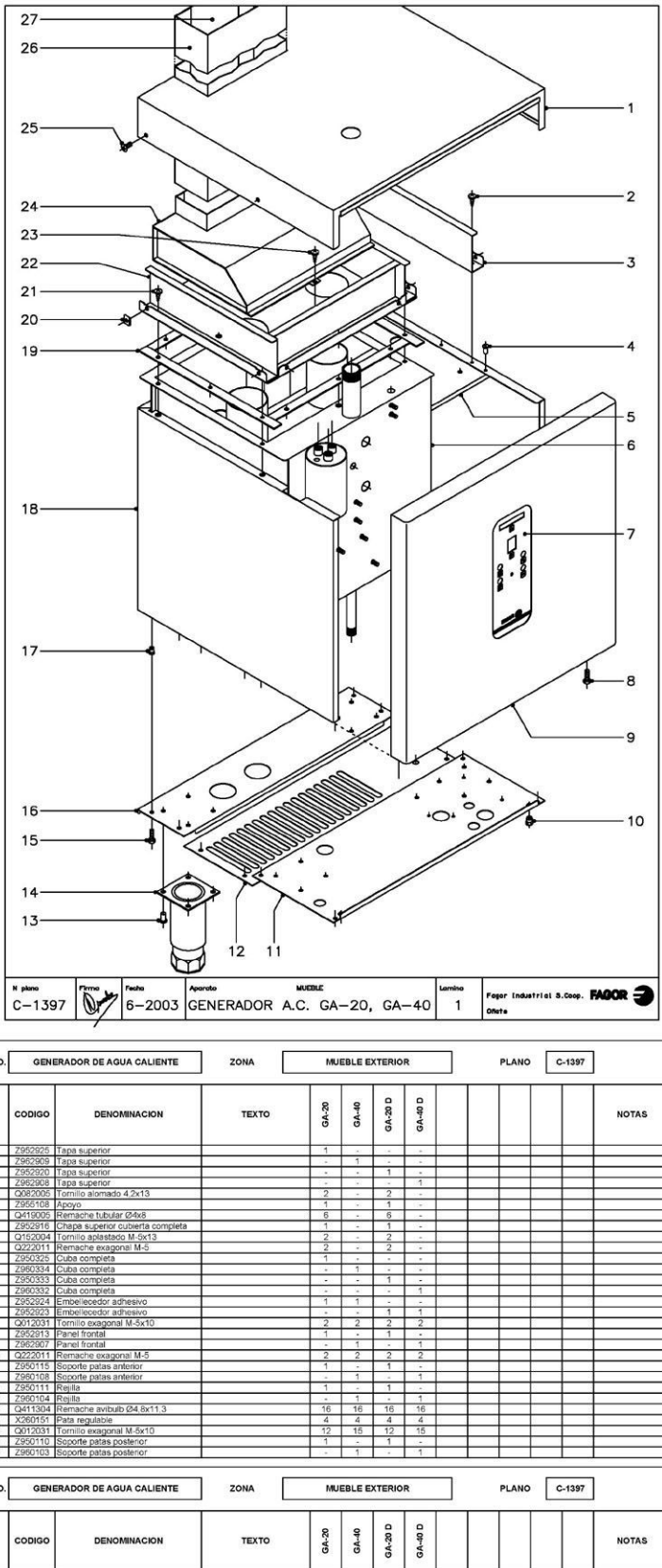

N plano	Firma	Fecha	Aparato	Lamina	
C-1397		6-2003	MUEBLE GENERADOR A.C. GA-20, GA-40	1	Fagor Industrial S.Coop. Oñate

MOD.	GENERADOR DE AGUA CALIENTE	ZONA	MUEBLE EXTERIOR	PLANO	C-1397

ITEM	CODIGO	DENOMINACION	TEXTO	GA-20	GA-40	GA-20 D	GA-40 D	NOTAS
1	Z952925	Tapa superior		1	-	-	-	
1	Z962909	Tapa superior		-	1	-	-	
1	Z952920	Tapa superior		-	-	1	-	
1	Z962908	Tapa superior		-	-	-	1	
2	Q082005	Tornillo alomado 4,2x13		2	-	2	-	
3	Z955108	Apoyo		1	-	1	-	
4	Q419005	Remache tubular Ø4x8		6	-	6	-	
5	Z952916	Chapa superior cubierta completa		1	-	1	-	
	Q152004	Tornillo aplastado M-5x13		2	-	2	-	
	Q222011	Remache exagonal M-5		2	-	2	-	
6	Z950325	Cuba completa		1	-	-	-	
6	Z960334	Cuba completa		-	1	-	-	
6	Z950333	Cuba completa		-	-	1	-	
6	Z960332	Cuba completa		-	-	-	1	
7	Z952924	Embelecedor adhesivo		1	1	-	-	
7	Z952923	Embelecedor adhesivo		-	-	1	1	
8	Q012031	Tornillo exagonal M-5x10		2	2	2	2	
9	Z952913	Panel frontal		1	-	1	-	
9	Z962907	Panel frontal		-	1	-	1	
10	Q222011	Remache exagonal M-5		2	2	2	2	
11	Z950115	Soporte patas anterior		1	-	1	-	
11	Z960108	Soporte patas anterior		-	1	-	1	
12	Z950111	Rejilla		1	-	1	-	
12	Z960104	Rejilla		-	1	-	1	
13	Q411304	Remache avibulb Ø4,8x11,3		16	16	16	16	
14	X260151	Pata regulable		4	4	4	4	
15	Q012031	Tornillo exagonal M-5x10		12	15	12	15	
16	Z950110	Soporte patas posterior		1	-	1	-	
16	Z960103	Soporte patas posterior		-	1	-	1	

MOD.	GENERADOR DE AGUA CALIENTE	ZONA	MUEBLE EXTERIOR	PLANO	C-1397

ITEM	CODIGO	DENOMINACION	TEXTO	GA-20	GA-40	GA-20 D	GA-40 D	NOTAS
17	Q222011	Remache exagonal M-5		12	15	12	15	
18	Z952912	Cubierta exterior		1	-	1	-	
18	Z962910	Cubierta exterior		-	1	-	1	
19	Z950318	Junta 20x2x351		4	2	4	2	
19	Z960311	Junta 20x2x643		-	2	-	2	
20	Q221012	Tuercas rapida M-5		4	4	4	4	
21	Q082005	Tornillo alomado 4,2x13		4	4	4	4	
22	Z955106	Tapa de cuba		1	-	1	-	
22	Z965105	Tapa de cuba		-	1	-	1	
23	Q082005	Tornillo alomado 4,2x13		2	4	2	4	
24	Z955101	Caja humos		1	-	1	-	
24	Z965101	Caja humos		-	1	-	1	
25	Q152004	Tornillo aplastado M-5x13		4	4	4	4	
26	Z955110	Anterior de chimenea		1	-	1	-	
26	Z965108	Anterior de chimenea		-	1	-	1	
27	Z955111	Posterior de chimenea		1	-	1	-	
27	Z965109	Posterior de chimenea		-	1	-	1	
	Q412000	Remache tubular		6	6	6	6	

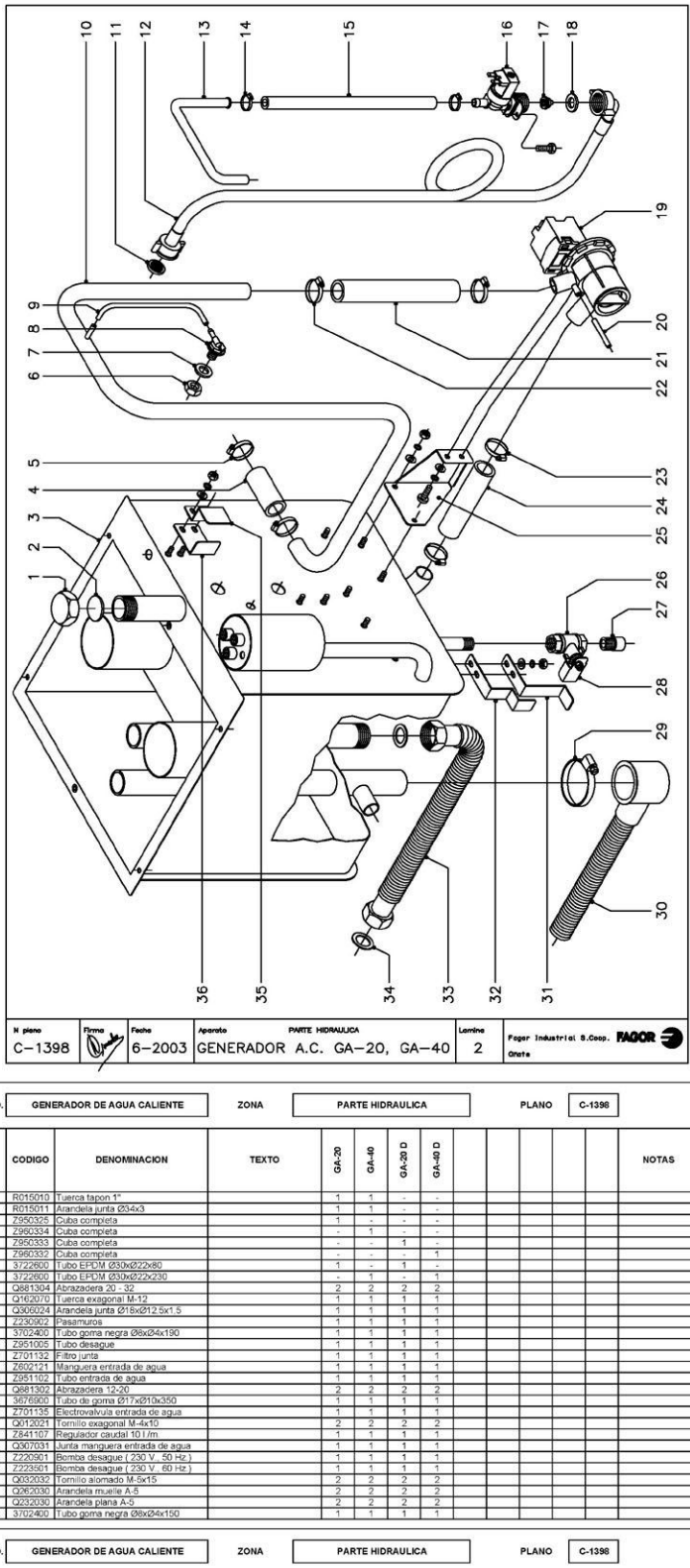

N plano	Firma	Fecha	Aparato	Lamina
C-1398		6-2003	PARTE HIDRAULICA GENERADOR A.C. GA-20, GA-40	2

Fagor Industrial S.Coop. FAGOR
Oñate

MOD.	GENERADOR DE AGUA CALIENTE	ZONA	PARTE HIDRAULICA	PLANO	C-1398

ITEM	CODIGO	DENOMINACION	TEXTO	GA-20	GA-40	GA-20 D	GA-40 D	NOTAS
1	R015010	Tuerca tapon 1"		1	1	-	-	
2	R015011	Arandela junta Ø34x3		1	1	-	-	
3	Z950325	Cuba completa		1	-	-	-	
3	Z960334	Cuba completa		-	1	-	-	
3	Z950333	Cuba completa		-	-	1	-	
3	Z960332	Cuba completa		-	-	-	1	
4	3722600	Tubo EPDM Ø30xØ22x80		1	-	1	-	
4	3722600	Tubo EPDM Ø30xØ22x230		-	1	-	1	
5	Q881304	Abrazadera 20 - 32		2	2	2	2	
6	Q162070	Tuerca exagonal M-12		1	1	1	1	
7	Q306024	Arandela junta Ø18xØ12.5x1.5		1	1	1	1	
8	Z230902	Pasamuros		1	1	1	1	
9	3702400	Tubo goma negra Ø8xØ4x190		1	1	1	1	
10	Z951005	Tubo desague		1	1	1	1	
11	Z701132	Filtro junta		1	1	1	1	
12	Z692121	Manguera entrada de agua		1	1	1	1	
13	Z951102	Tubo entrada de agua		1	1	1	1	
14	Q881302	Abrazadera 12-20		2	2	2	2	
15	3676900	Tubo de goma Ø17xØ10x350		1	1	1	1	
16	Z701135	Electrovalvula entrada de agua		1	1	1	1	
	Q012021	Tornillo exagonal M-4x10		2	2	2	2	
17	Z841107	Regulador caudal 10 l/m.		1	1	1	1	
18	Q307031	Junta manguera entrada de agua		1	1	1	1	
19	Z220901	Bomba desague (230 V., 50 Hz)		1	1	1	1	
19	Z223501	Bomba desague (230 V., 60 Hz)		1	1	1	1	
	Q032032	Tornillo alomado M-5x15		2	2	2	2	
	Q262030	Arandela muelle A-5		2	2	2	2	
	Q232030	Arandela plana A-5		2	2	2	2	
20	3702400	Tubo goma negra Ø8xØ4x150		1	1	1	1	

MOD.	GENERADOR DE AGUA CALIENTE	ZONA	PARTE HIDRAULICA	PLANO	C-1398

ITEM	CODIGO	DENOMINACION	TEXTO	GA-20	GA-40	GA-20 D	GA-40 D	NOTAS
	X763020	Brida cremallera		1	1	1	1	
21	3722600	Tubo EPDM Ø30xØ22x180		1	1	1	1	
22	Q881304	Abrazadera 20 - 32		2	2	2	2	
23	Q881304	Abrazadera 20 - 32		2	2	2	2	
24	3722600	Tubo EPDM Ø30xØ22x120		1	1	1	1	
25	Z950389	Soporte bomba desague		1	1	1	1	
	Q232030	Arandela plana A-5		2	2	2	2	
	Q262030	Arandela muelle A-5		2	2	2	2	
	Q162030	Tuerca exagonal M-5		2	2	2	2	
26	R015034	Cuerpo grifo vaciado		1	1	1	1	
27	R345014	Manguito grifo vaciado		1	1	1	1	
28	Z951103	Manilla de vaciado		1	1	1	1	
29	Q881305	Abrazadera 25-40		1	1	1	1	
30	Z400908	Manguera desague		1	1	1	1	
31	Z950394	Soporte tubo izdo. superior		1	1	1	1	Amarre inferior desague
32	Z950365	Soporte tubo izdo. inferior		1	1	1	1	Amarre inferior desague
	Q232030	Arandela plana A-5		2	2	2	2	
	Q262030	Arandela muelle A-5		2	2	2	2	
	Q162030	Tuerca exagonal M-5		2	2	2	2	
33	Z951101	Tubo corrugado		-	-	-	-	(VA EN LAVAVAJILLAS)
34	Q306038	Arandela junta Ø31xØ21x1.5		-	-	-	-	(VA EN LAVAVAJILLAS)
35	Z950390	Soporte tubo dcha. superior		1	1	1	1	Amarre frontal desague
36	Z950383	Soporte tubo dcha. inferior		1	1	1	1	Amarre frontal desague
	Q232030	Arandela plana A-5		2	2	2	2	
	Q262030	Arandela muelle A-5		2	2	2	2	
	Q162030	Tuerca exagonal M-5		2	2	2	2	

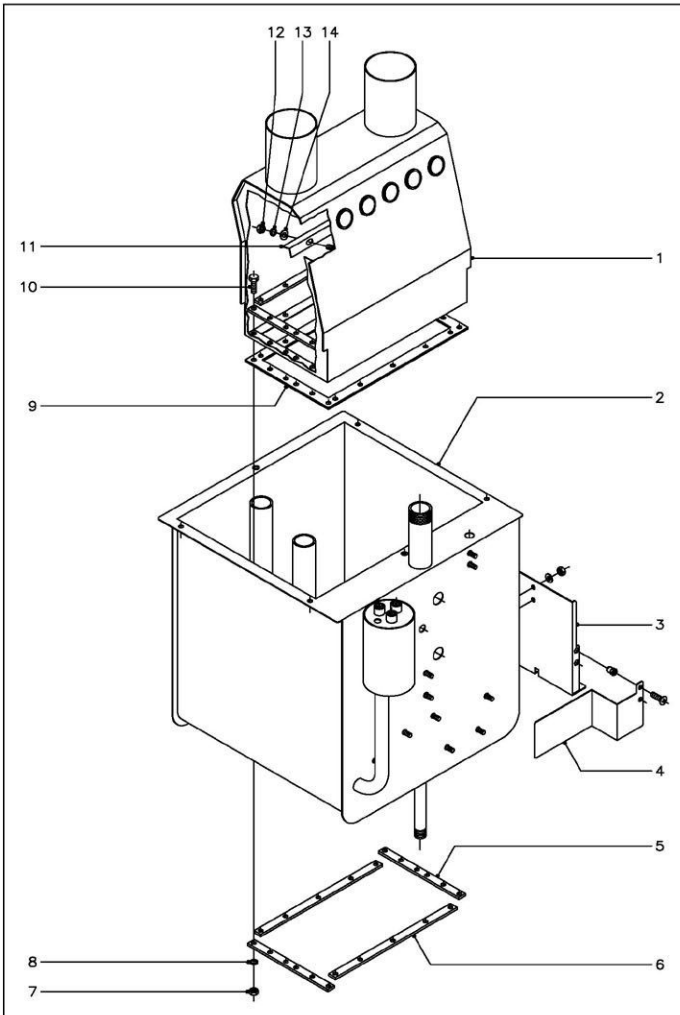

N plano	Firma	Fecha	Aparato	Lamina	
C-1399		6-2003	CAMARA DE COMBUSTION GENERADOR A.C. GA-20, GA-40	3	Fagor Industrial S.Coop. Oñate

MOD.	GENERADOR DE AGUA CALIENTE		ZONA	CAMARA DE COMBUSTION									PLANO	C-1399
ITEM	CODIGO	DENOMINACION	TEXTO	GA-20	GA-40	GA-20 D	GA-40 D							NOTAS
1	Z950355	Camara de combustion completa		1	-	1	-							
1	Z960301	Camara de combustion completa		-	1	-	1							
2	Z950325	Cuba completa		1	-	-	-							
2	Z960334	Cuba completa		-	1	-	-							
2	Z950333	Cuba completa		-	-	1	-							
2	Z960332	Cuba completa		-	-	-	1							
3	Z950384	Proteccion cuadro		1	-	1	-							
	Q232030	Arandela plana A-5		4	-	4	-							
	Q162030	Tuerca exagonal M-5		4	-	4	-							
4	Z950391	Proteccion frontal		1	-	1	-							
	Q222011	Remache exagonal M-5		2	-	2	-							
	Q162004	Tornillo aplastado M-5x13		2	-	2	-							
5	Z950373	Pletina L=168,2		4	4	4	4							
6	Z950374	Pletina L=255,5		4	-	4	-							
6	Z960316	Pletina L=547,5		-	4	-	4							
7	Q163040	Tuerca exagonal M-6 (Laton)		22	36	22	36							
8	Q262040	Arandela muelle A-6		22	36	22	36							
9	Z950363	Junta camara combustion		1	-	1	-							
9	Z960315	Junta camara combustion		-	1	-	1							
10	Q012043	Tornillo exagonal M-6x20		22	36	22	36							
11	Z950353	Escuadra proteccion		1	2	1	2							
12	Q162030	Tuerca exagonal M-5		2	4	2	4							
13	Q262030	Aarndela muelle A-5		2	4	2	4							
14	Q232030	Arandela plana A-5		2	4	2	4							

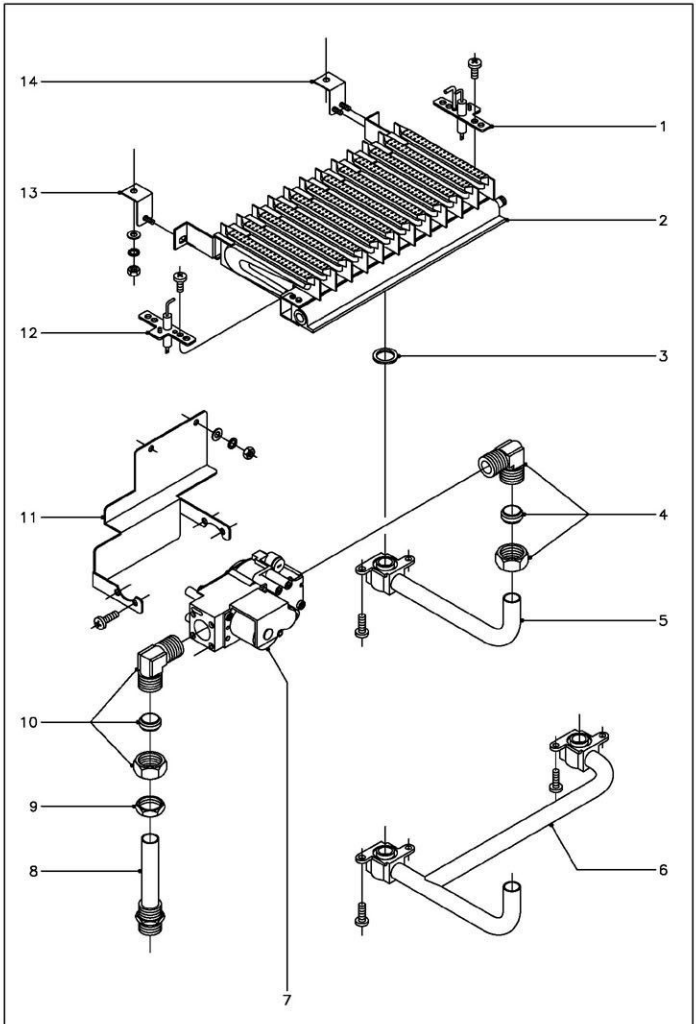

N plano	Firma	Fecha	Aparato	Lamina	
C-1400		6-2003	PARTE FUNCIONAL GAS GENERADOR A.C. GA-20, GA-40	4	Fagor Industrial S.Coop. FAGOR Oñate

MOD.	GENERADOR DE AGUA CALIENTE	ZONA	PARTE FUNCIONAL GAS	PLANO	C-1400

ITEM	CODIGO	DENOMINACION	TEXTO	GA-20	GA-40	GA-20 D	GA-40 D	NOTAS
1	Z955802	Electrodo ignicion		1	1	1	1	
	Q151320	Tornillo alomado M-4x6		1	1	1	1	Amarre electrodo a quemador
2	Z955801	Quemador		1	2	1	2	
3	Z955807	Arandela junta (Corcho)		1	2	1	2	
4	Z952203	Racord salida 1/2"		1	1	1	1	
		Bicono		1	1	1	1	
		Tuerca		1	1	1	1	
5	Z955810	Acoplador de quemador		1	-	1	-	
6	Z955801	Acoplador de quemador		-	1	-	1	
	Q151320	Tornillo alomado M-4x6		2	4	2	4	Amarre acoplador a quemador
7	T305054	Valvula Honeywell		1	1	1	1	
	Q151320	Tornillo alomado M-4x6		4	4	4	4	Amarre valvula a soporte
8	Z952205	Tubo entrada gas		1	1	1	1	
9	Q223121	Tuerca exagonal 1/2"		1	1	1	1	
10	Z952203	Racord salida 1/2" (Entrada)		1	1	1	1	
		Bicono		1	1	1	1	
		Tuerca		1	1	1	1	
11	Z950393	Soporte valvula Honeywell		1	1	1	1	
	Q232030	Arandela plana A-5		2	2	2	2	Amarre soporte a cuba
	Q262030	Aandela muelle A-5		2	2	2	2	Amarre soporte a cuba
	Q162030	Tuerca exagonal M-5		2	2	2	2	Amarre soporte a cuba
12	Z955803	Electrodo de deteccion		1	1	1	1	
	Q151320	Tornillo alomado M-4x6		1	1	1	1	Amarre electrodo a quemador
13	Z950330	Soporte lateral de quemador		2	2	2	2	
14	Z960312	Soporte central de quemador		-	1	-	1	
	Q232030	Arandela plana A-5		2	3	2	3	Amarre de soportes a cuba
	Q262030	Aandela muelle A-5		2	3	2	3	Amarre de soportes a cuba
	Q162030	Tuerca exagonal M-5		2	3	2	3	Amarre de soportes a cuba

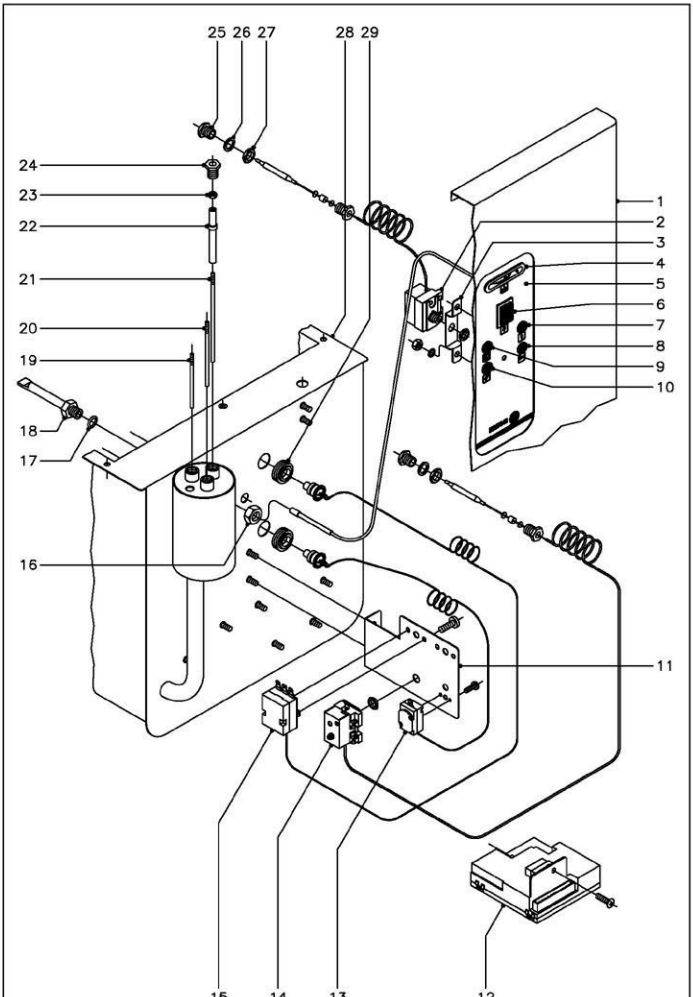

N plano	Firma	Fecha	Aparato	Lamina	
C–1401		6–2003	CONTROL DEL GENERADOR GENERADOR A.C. GA–20, GA–40	5	Fagor Industrial S.Coop. Oñate

MOD.	GENERADOR DE AGUA CALIENTE	ZONA	CONTROL DEL GENERADOR	PLANO	C-1401

ITEM	CODIGO	DENOMINACION	TEXTO	GA-20	GA-40								NOTAS
1	Z952913	Panel frontal		1	-								
1	Z962907	Panel frontal		-	1								
2	Z953035	Termostato limitador (AVISO)		1	1								
	Z953041	Tuerca exagonal M-10x1		1	1								
3	Z952922	Soporte limitador		1	1								
	Q262030	Arandela grower A-5		2	2								
	Q162030	Tuerca exagonal M-5		2	2								
4	Z263001	Termometro analogico		1	1								
5	Z952924	Embellecedor adhesivo		1	1								
6	Z213033	Pulsador de rearme		1	1								
7	R693059	Piloto ambar (Marcha)		1	1								
8	T113040	Piloto rojo (Corte)		1	1								
9	R693055	Piloto verde (Encendido)		1	1								
10	R693056	Piloto ambar (Aviso)		1	1								
11	Z950385	Soporte termostatos		1	1								
	Q262030	Arandela grower A-5		2	2								
	Q162030	Tuerca exagonal M-5		2	2								
12	T303013	Control de encendido		1	1								
	Q042022	Tornillo avellanado M-4x15		1	1								
13	Z953002	Termostato limitador		1	1								
	Q151347	Tornillo M-2,5x6,5		2	2								
14	Z953036	Termostato limitador (Corte)		1	1								
	Z953041	Tuerca exagonal M-10x1		1	1								
15	Z953001	Termostato caldera		1	1								
	Q151320	Tornillo alomado M-4x6		2	2								
16	Q162070	Tuerca exagonal M-12		1	1								
17	Q307048	Junta torica Ø9,12x216,18x3,53		1	1								
18	Z263002	Vaina alojamiento de bulbo		1	1								
19	Z953020	Electrodo maximo L=79		1	1								
20	Z953021	Electrodo minimo L=94		1	1								
21	R345064	Electrodo de masa L=131		1	1								
22	R345059	Guia aislante		3	3								
23	Q162020	Tuerca exagonal M-4		6	6								
24	R345058	Racord amarre electrodos		3	3								
25	Z953099	Pasamuros bulbo termostato		2	2								
26	Z953097	Arandela junta		2	2								
27	Z953098	Tuerca pasamuros		2	2								
28	Z950325	Cuba completa		1	-								
28	Z960334	Cuba completa		-	1								
29	Z953003	Pasamuros bulbo termostato		2	2								

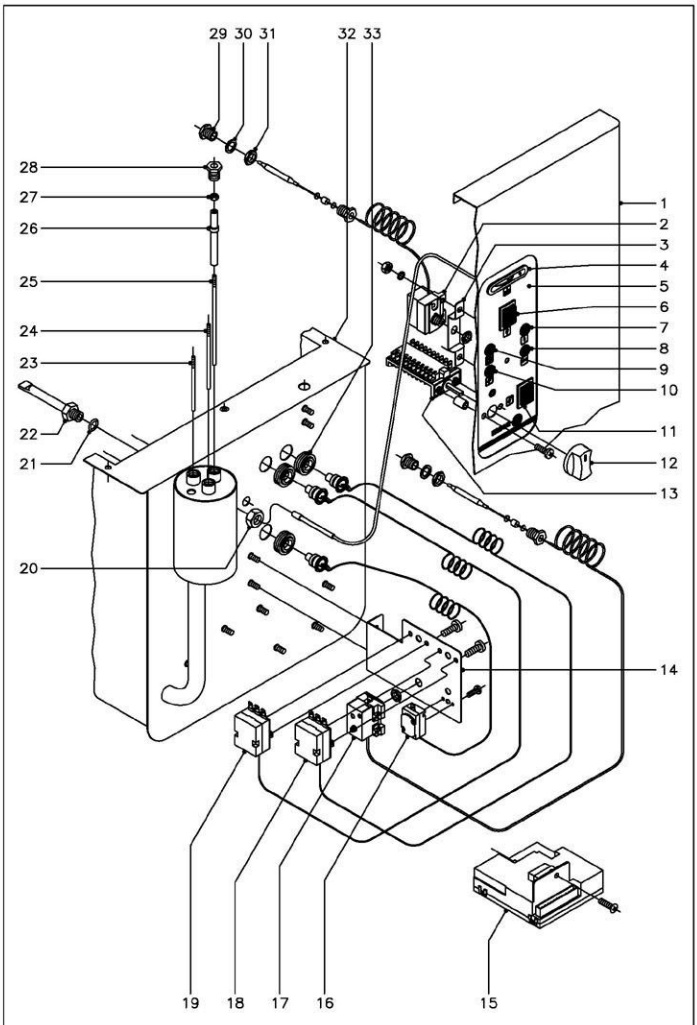

N plano	Firma	Fecha	Aparato	Lamina	
C-1402		6-2003	CONTROL DEL GENERADOR GENERADOR A.C. GA-20D,GA-40D	6	Fagor Industrial S.Coop. Onate

MOD.	GENERADOR DE AGUA CALIENTE	ZONA	CONTROL DEL GENERADOR	PLANO	C-1402

ITEM	CODIGO	DENOMINACION	TEXTO	GA-20 D	GA-40 D	NOTAS
1	Z952913	Panel frontal		1	-	
1	Z962907	Panel frontal		-	1	
2	Z953035	Termostato limitador (AVISO)		1	1	
	Z953041	Tuerca exagonal M-10x1		1	1	
3	Z952922	Soporte limitador		1	1	
	Q262030	Arandela grower A-5		2	2	
	Q162030	Tuerca exagonal M-5		2	2	
4	Z263001	Termometro analogico		1	1	
5	Z952923	Embellecedor adhesivo		1	1	
6	Z213033	Pulsador de rearme		1	1	
7	R693056	Piloto ambar (Marcha)		1	1	
8	T113040	Piloto rojo (Corte)		1	1	
9	R693055	Piloto verde (Encendido)		1	1	
10	R693056	Piloto ambar (Aviso)		1	1	
11	Z213033	Pulsador de desincrustante		1	1	
12	R663082	Boton de mando completo		1	1	
13	Z963002	Conmutador de funciones		1	1	
	Z602906	Casquillo		2	2	
	Q041324	Tornillo avellanado M-4x25		2	2	
14	Z950385	Soporte termostatos		1	1	
	Q262030	Arandela grower A-5		2	2	
	Q162030	Tuerca exagonal M-5		2	2	
15	T303013	Control de encendido		1	1	
	Q042022	Tornillo avellanado M-4x15		1	1	
16	Z953002	Termostato limitador		1	1	
	Q151347	Tornillo M-2.9x6.5		2	2	
17	Z953036	Termostato limitador (Corte)		1	1	
	Z953041	Tuerca exagonal M-10x1		1	1	
18	Z953056	Termostato desincrustacion		1	1	

MOD.	GENERADOR DE AGUA CALIENTE	ZONA	CONTROL DEL GENERADOR	PLANO	C-1402

ITEM	CODIGO	DENOMINACION	TEXTO	GA-20 D	GA-40 D	NOTAS
	Q151320	Tornillo alomado M-4x6		2	2	
19	Z953001	Termostato caldera		1	1	
	Q151320	Tornillo alomado M-4x6		2	2	
20	Q162070	Tuerca exagonal M-12		1	1	
21	Q307048	Junta torica Ø9.12xØ16,18x3.53		1	1	
22	Z263002	Vaina alojamiento de bulbo		1	1	
23	Z953020	Electrodo maximo L=79		1	1	
24	Z953021	Electrodo minimo L=94		1	1	
25	R345064	Electrodo de masa L=131		1	1	
26	R345059	Guia aislante		3	3	
27	Q162020	Tuerca exagonal M-4		6	6	
28	R345058	Racord amarre electrodos		3	3	
29	Z953099	Pasamuros bulbo termostato		2	2	
30	Z953097	Arandela junta		2	2	
31	Z953098	Tuerca pasamuros		2	2	
32	Z950325	Cuba completa		1	-	
32	Z960334	Cuba completa		-	1	
33	Z953003	Pasamuros bulbo termostato		3	3	

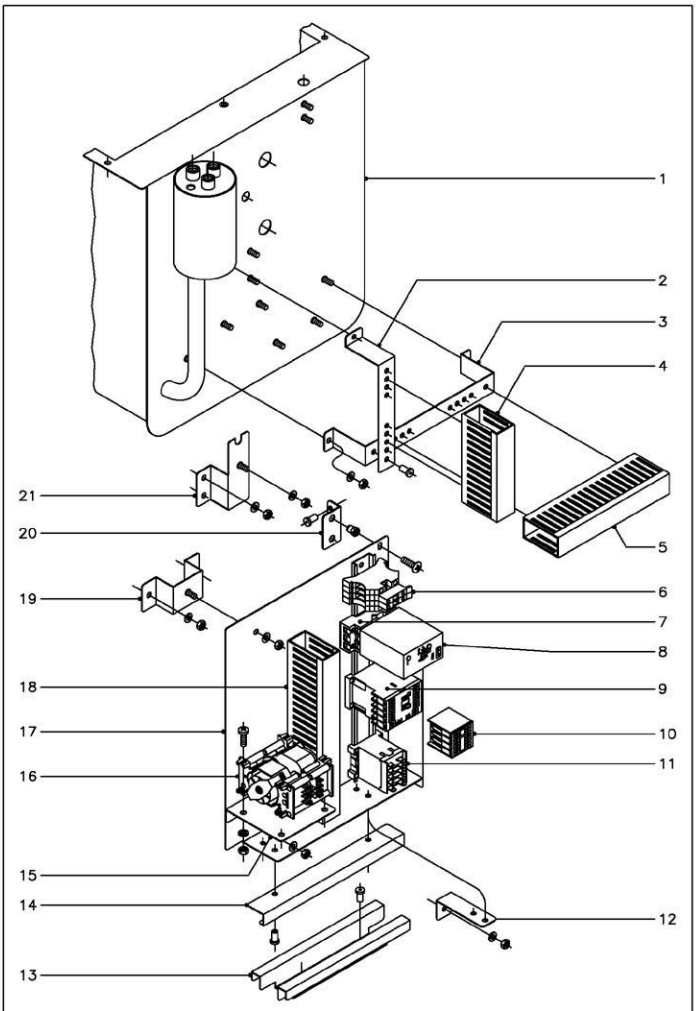

N plano	Firma	Fecha	Aparato	Lamina	
C-1403		6-2003	CUADRO ELECTRICO GENERADOR A.C. GA-20, GA-40	7	Fagor Industrial S.Coop. Oñate

MOD.	GENERADOR DE AGUA CALIENTE	ZONA	CUADRO ELECTRICO	PLANO	C-1403

ITEM	CODIGO	DENOMINACION	TEXTO	GA-20	GA-40	NOTAS
1	Z950325	Cuba completa		1	-	
	Z960334	Cuba completa		-	1	
2	Z950332	Soporte vertical canaleta		1	1	
	Q262030	Arandela grower A-5		1	1	
	Q162030	Tuerca exagonal M-5		1	1	
	Q419005	Remache tubular Ø4x8		1	1	
3	Z950331	Soporte horizontal canaleta		1	1	
	Q262030	Arandela grower A-5		2	2	
	Q162030	Tuerca exagonal M-5		2	2	
4	3715520	Canaleta 60x30x140		1	1	
5	3715520	Canaleta 60x30x190		1	1	
6	R073005	Borna portafusibles		2	2	
	R723015	Cartucho fusible 10 A		2	2	
	P453026	Borne tierra 10 (amarillo-verde)		1	1	
	Z263303	Tope final		1	1	
	R663054	Guia contactor L=320		1	1	
7	R743009	Base enchufable detector		1	1	
8	R343072	Detector de niveles		1	1	
9	Z743009	Contactor Sirius 3RT10-16-2AP02		1	1	
10	Z953046	Contactos ausiliar 3RH1911-2FA11		1	1	
11	Z213007	Contactor 3TF2010-3AL2		1	1	
12	Z960328	Soporte inferior derecha cuadro		-	1	
	Q262030	Arandela grower A-5		-	1	
	Q162030	Tuerca exagonal M-5		-	1	
	Q419005	Remache tubular Ø4x8		-	2	
13	Z950113	Guia cuadro electrico		1	-	
	Q419005	Remache tubular Ø4x8		2	-	
14	Z953014	Guia superior cuadro		2	-	
	Q419005	Remache tubular Ø4x8		4	-	

MOD.	GENERADOR DE AGUA CALIENTE	ZONA	CUADRO ELECTRICO	PLANO	C-1403

ITEM	CODIGO	DENOMINACION	TEXTO	GA-20	GA-40	NOTAS
15	Z952305	Soporte programador desague		1	1	
	Q262030	Arandela grower A-5		2	2	
	Q162030	Tuerca exagonal M-5		2	2	
16	Z953017	Programador desague		1	1	
	Q012021	Tornillo exagonal M-4x10		2	2	
	Q242020	Arandela abanico A-4		2	2	
	Q162020	Tuerca exagonal M-4		2	2	
17	Z953015	Panel cuadro electrico		1	1	
18	3715520	Canaleta 60x30x280		1	1	
19	Z960327	Soporte lateral izquierdo de cuadro		-	2	
	Q262030	Arandela grower A-5		-	3	
	Q162030	Tuerca exagonal M-5		-	3	
20	Z952321	Amarre cuadro electrico		1	-	
	Q419005	Remache tubular Ø4x8		2	-	
	Q222011	Remache exagonal M-5		1	-	
	Q152004	Tornillo aplastado M-5x13		1	-	
21	Z960330	Soporte superior derecha cuadro		-	1	
	Q262030	Arandela grower A-5		-	3	
	Q162030	Tuerca exagonal M-5		-	3	

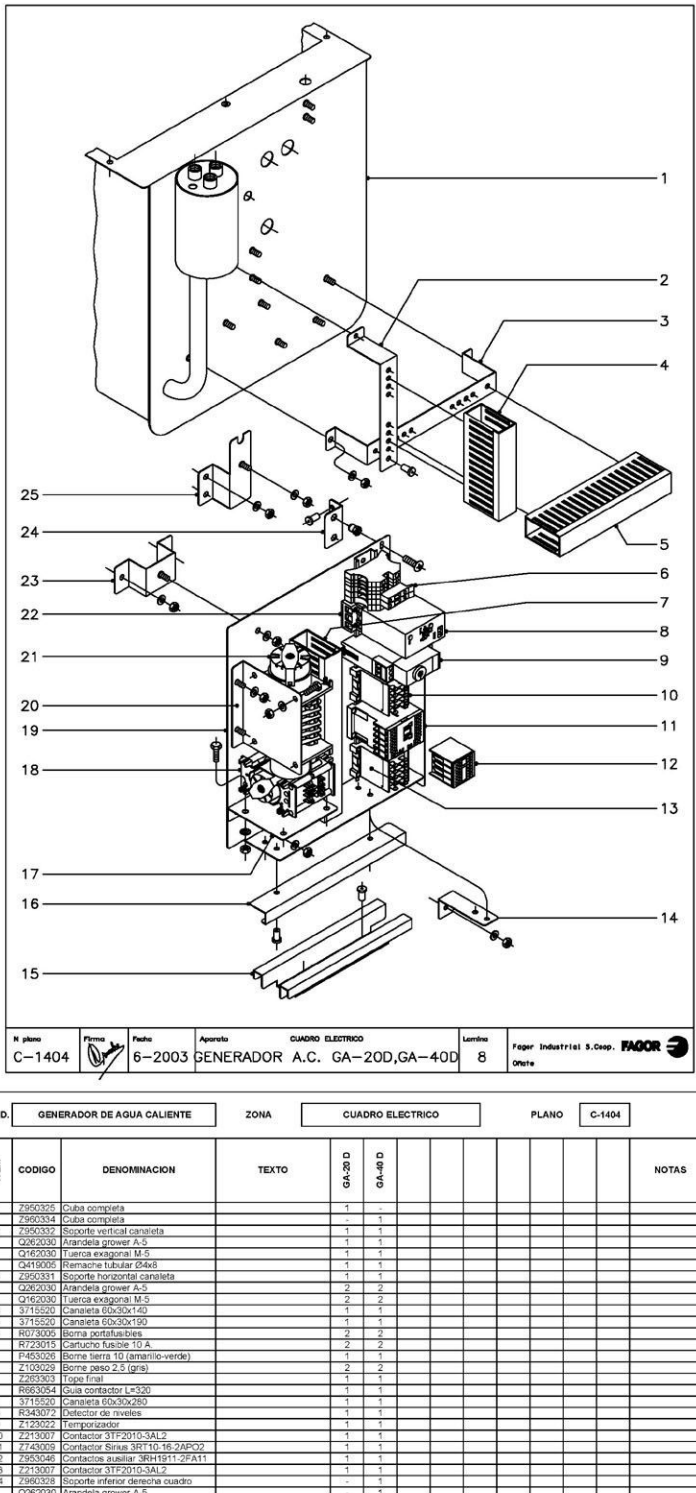

N plano	Firma	Fecha	Aparato	Lamina	
C-1404		6-2003	CUADRO ELECTRICO GENERADOR A.C. GA-20D,GA-40D	8	Fagor Industrial S.Coop. FAGOR Onate

MOD.	GENERADOR DE AGUA CALIENTE	ZONA	CUADRO ELECTRICO	PLANO	C-1404

ITEM	CODIGO	DENOMINACION	TEXTO	GA-20 D	GA-40 D								NOTAS
1	Z950325	Cuba completa		1	-								
	Z960334	Cuba completa		-	1								
2	Z950332	Soporte vertical canaleta		1	1								
	Q262030	Arandela grower A-5		1	1								
	Q162030	Tuerca exagonal M-5		1	1								
	Q419005	Remache tubular Ø4x8		1	1								
3	Z950331	Soporte horizontal canaleta		1	1								
	Q262030	Arandela grower A-5		2	2								
	Q162030	Tuerca exagonal M-5		2	2								
4	3715520	Canaleta 60x30x140		1	1								
5	3715520	Canaleta 60x30x190		1	1								
6	R073005	Borna portafusibles		2	2								
	R723015	Cartucho fusible 10 A.		2	2								
	P453026	Borne tierra 10 (amarillo-verde)		1	1								
	Z103029	Borne paso 2,5 (gris)		2	2								
	Z263303	Tope final		1	1								
	R663054	Guia contactor L=320		1	1								
7	3715520	Canaleta 60x30x280		1	1								
8	R343072	Detector de niveles		1	1								
9	Z123022	Temporizador		1	1								
10	Z213007	Contactor 3TF2010-3AL2		1	1								
11	Z743009	Contactor Sirius 3RT10-16-2AP02		1	1								
12	Z953046	Contactos ausiliar 3RH1911-2FA11		1	1								
13	Z213007	Contactor 3TF2010-3AL2		1	1								
14	Z960328	Soporte inferior derecha cuadro		-	1								
	Q262030	Arandela grower A-5		-	1								
	Q162030	Tuerca exagonal M-5		-	1								
	Q419005	Remache tubular Ø4x8		-	2								
15	Z950113	Guia cuadro electrico		1	-								

MOD.	GENERADOR DE AGUA CALIENTE	ZONA	CUADRO ELECTRICO	PLANO	C-1404

ITEM	CODIGO	DENOMINACION	TEXTO	GA-20 D	GA-40 D								NOTAS
	Q419005	Remache tubular Ø4x8		2	-								
16	Z953014	Guia superior cuadro		2	-								
	Q419005	Remache tubular Ø4x8		4	-								
17	Z952305	Soporte programador desague		1	1								
	Q262030	Arandela grower A-5		2	2								
	Q162030	Tuerca exagonal M-5		2	2								
18	Z953017	Programador desague		1	1								
	Q012021	Tornillo exagonal M-4x10		2	2								
	Q242020	Arandela abanico A-4		2	2								
	Q162020	Tuerca exagonal M-4		2	2								
19	Z953015	Panel cuadro electrico		1	1								
20	Z952306	Soporte programa. desincrustante		1	1								
	Q262030	Arandela grower A-5		2	2								
	Q162030	Tuerca exagonal M-5		2	2								
21	Z953018	Programador desincrustante		1	1								
	Q012021	Tornillo exagonal M-4x10		2	2								
	Q242020	Arandela abanico A-4		2	2								
	Q162020	Tuerca exagonal M-4		2	2								
22	R743009	Base enchufable detector		1	1								
23	Z960327	Soporte lateral izquierdo de cuadro		-	2								
	Q262030	Arandela grower A-5		-	3								
	Q162030	Tuerca exagonal M-5		-	3								
24	Z952921	Amarre cuadro electrico		1	-								
	Q419005	Remache tubular Ø4x8		2	-								
	Q222011	Remache exagonal M-5		1	-								
	Q152004	Tornillo aplastado M-5x13		1	-								
25	Z960330	Soporte superior derecha cuadro		-	1								
	Q262030	Arandela grower A-5		-	3								
	Q162030	Tuerca exagonal M-5		-	3								

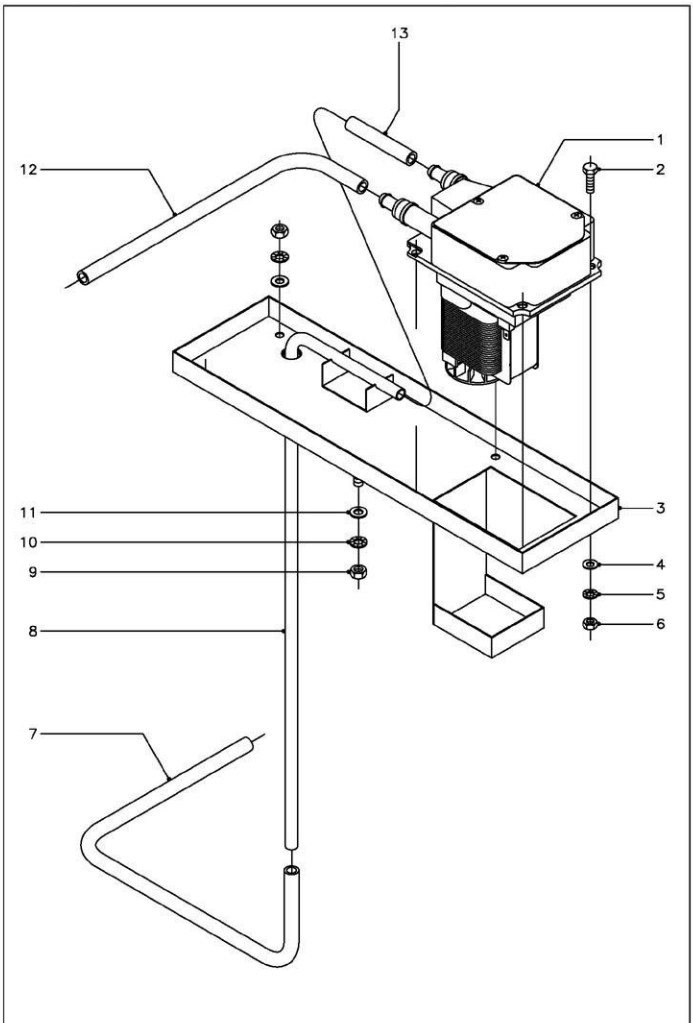

N plano	Firma	Fecha	Aparato	Lamina	
C-1405		6-2003	BOMBA PERISTALTICA GENERADOR A.C. GA-20D,GA-40D	9	Fagor Industrial S.Coop. Oñate

MOD.	GENERADOR DE AGUA CALIENTE	ZONA	BOMBA PERISTALTICA	PLANO	C-1405

ITEM	CODIGO	DENOMINACION	TEXTO	GA-20 D	GA-40 D								NOTAS
1	Z-951007	Bomba peristaltica		1	1								
2	Q013023	Tornillo exagonal M-4x20		4	4								
3	Z951012	Soporte bomba peristaltica GA-20		1	-								
3	Z961003	Soporte bomba peristaltica GA-40		-	1								
4	Q232020	Arandela plana A-4		4	4								
5	Q242020	Arandela abanico A-4		4	4								
6	Q162020	Tuerca exagonal M-4		4	4								
7	3722500	Tubo Norprene Ø12,5xØ8x1900		1	1								
8	Z951004	Tubo desicrustante GA-20		1	-								
8	Z961001	Tubo desicrustante GA-40		-	1								
9	Q162030	Tuerca exagonal M-5		4	2								
10	Q242030	Arandela abanico A-5		4	2								
11	Q232030	Arandela plana A-5		4	2								
12	3722500	Tubo Norprene Ø12,5xØ8x500		1	1								
13	3722500	Tubo Norprene Ø12,5xØ8x70		1	1								

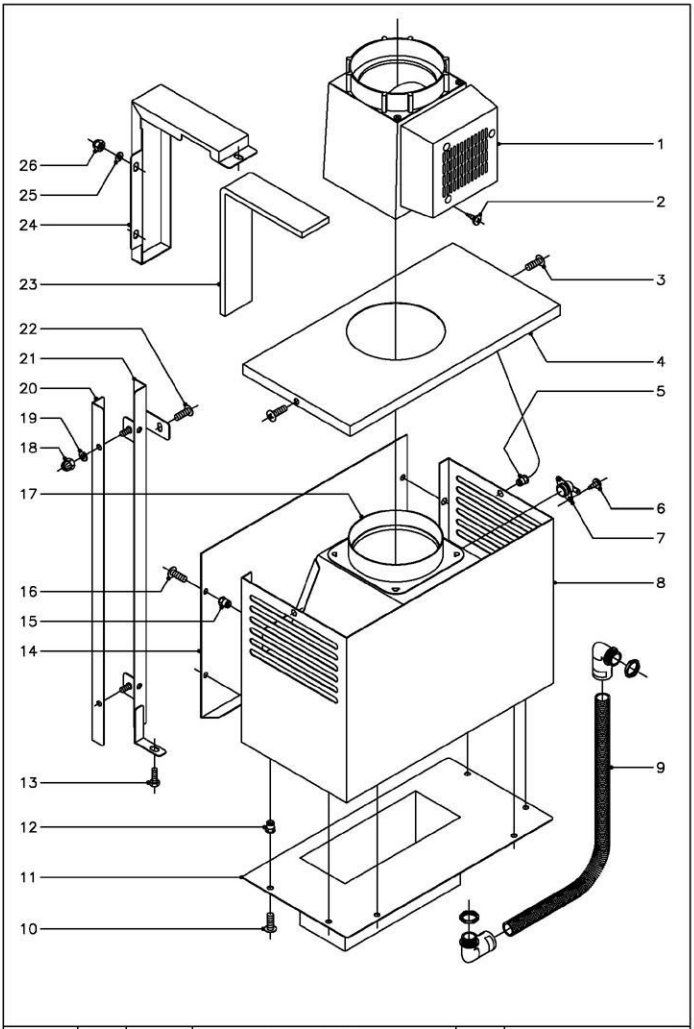

N plano	Firma	Fecha	Aparato	Lamina	
C-1406		6-2003	CORTATIRO Y TIRO FORZADO GENERADOR A.C. GA-20	10	Fagor Industrial S.Coop. Oñate

MOD.	GENERADOR DE AGUA CALIENTE	ZONA	CORTATIRO Y TIRO FORZADO	PLANO	C-1406

ITEM	CODIGO	DENOMINACION	TEXTO	GA-20	GA-20 D									NOTAS
1	Z959512	Ventilador tiro forzado		1										
2	Q082005	Tornillo alomado 4,2x13		2										
3	Q152004	Tornillo aplastado M-5x13		2										
4	Z959523	Techo		1										
5	Q221342	Remache exagonal M-5		2										
6	Q082005	Tornillo alomado 4,2x13		2										
7	Z959511	Termostato de seguridad		1										
8	Z959506	Cubierta		1										
9	Z959535	Conexión termostato y ventilador		1										(Con cableado)
10	Q152004	Tornillo aplastado M-5x13		6										
11	Z959502	Base cortatiro completa		1										
12	Q221342	Remache exagonal M-5		6										
13	Q012031	Tornillo exagonal M-5x10		1										
14	Z959524	Posterior cubierta		1										
15	Q221342	Remache exagonal M-5		4										
16	Q152004	Tornillo aplastado M-5x13		4										
17	Z959501	Cortatiro		1										
18	Q212031	Tuerca sombrerete M-5		2										
19	Q232030	Arandela plana A-5		2										
20	Z959516	Tapa manguera		1										
21	Z959521	Tapa manguera completa		1										
22	Q152004	Tornillo aplastado M-5x13		1										
23	Z959522	Aislante cableado		1										
24	Z959515	Tapa cableado		1										
25	Q232030	Arandela plana A-5		3										
26	Q212031	Tuerca sombrerete M-5		3										

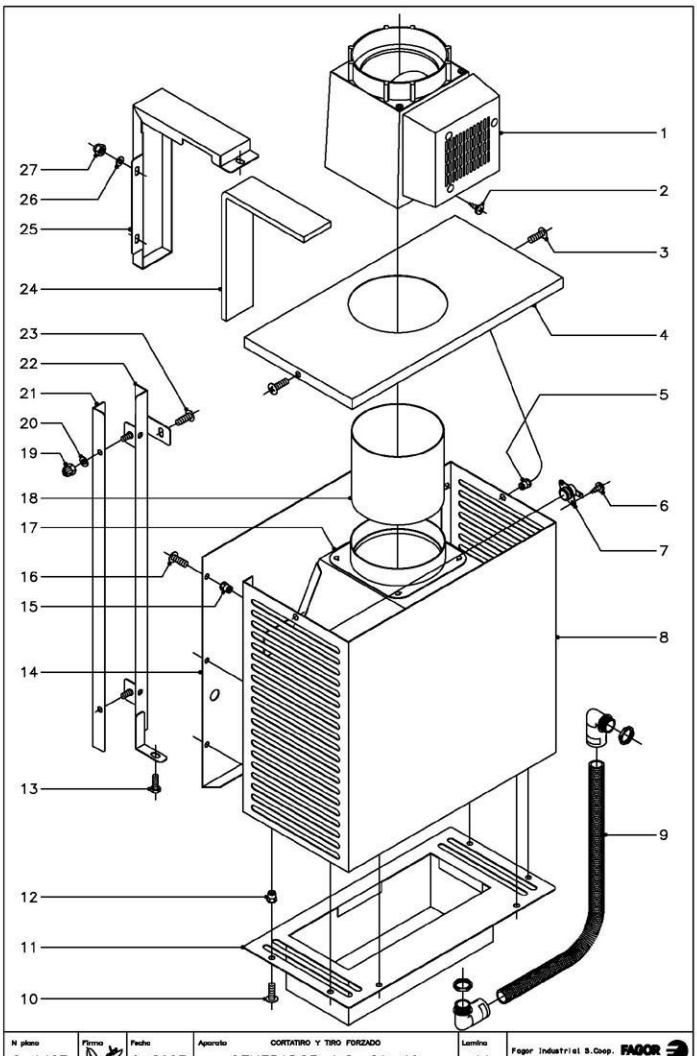

N plano	Firma	Fecha	Aparato	Lamina	
C–1407		6–2003	CORTATIRO Y TIRO FORZADO GENERADOR A.C. GA–40	11	Fagor Industrial S.Coop. Oñate

MOD.	GENERADOR DE AGUA CALIENTE	ZONA	CORTATIRO Y TIRO FORZADO	PLANO	C-1407

ITEM	CODIGO	DENOMINACION	TEXTO	GA-40	GA-40 D	NOTAS
1	Z959512	Ventilador tiro forzado		1		
2	Q082005	Tornillo alomado 4,2x13		2		
3	Q152004	Tornillo aplastado M-5x13		2		
4	Z969523	Techo		1		
5	Q221342	Remache exagonal M-5		2		
6	Q082005	Tornillo alomado 4,2x13		2		
7	Z959511	Termostato de seguridad		1		
8	Z969905	Cubierta		1		
9	Z959535	Conexión termostato y ventilador		1		(Con cableado)
10	Q152004	Tornillo aplastado M-5x13		6		
11	Z969501	Base cortatiro		1		
12	Q221342	Remache exagonal M-5		6		
13	Q012031	Tornillo exagonal M-5x10		1		
14	Z969513	Posterior cubierta		1		
15	Q221342	Remache exagonal M-5		6		
16	Q152004	Tornillo aplastado M-5x13		6		
17	Z959501	Cortatiro		1		
18	Z969510	Tubo empalme		1		
19	Q212031	Tuerca sombrerete M-5		2		
20	Q232030	Arandela plana A-5		2		
21	Z959516	Tapa manguera		1		
22	Z959521	Tapa manguera completa		1		
23	Q152004	Tornillo aplastado M-5x13		1		
24	Z969512	Aislante cableado		1		
25	Z969511	Tapa cableado		1		
26	Q232030	Arandela plana A-5		3		
27	Q212031	Tuerca sombrerete M-5		3		

MOD.	GENERADOR DE AGUA CALIENTE	ZONA	VARIOS	PLANO	

ITEM	CODIGO	DENOMINACION	TEXTO	GA-20	GA-40	GA-20 D	GA-40 D	NOTAS
	Z956112	Manual de instrucciones		1	1	-	-	
	Z956113	Manual de instrucciones		-	-	1	1	
	Z956106	Tubo vertido desincrustante		1	1	-	-	
	Z956107	Embudo vertido desincrustante		1	1	-	-	
	Z953019	Esquema electrico adhesivo		1	1	-	-	(Plano: HC-17537)
	Z953022	Esquema electrico adhesivo		-	-	1	1	(Plano: HC-17540)
	Z953057	Leyenda de esquemas electricos		1	1	1	1	(Plano: HC-17656)
	Z953055	Esquema electrico de montaje		1	1	-	-	(Plano: HC-17571)
	Z953054	Esquema electrico de montaje		-	-	1	1	(Plano: HC-17570)
	Z953050	Instalacion electrica GA-20 y 40		1	1	-	-	
	Z953053	Instalacion electrica GA-20 y 40 D		-	-	1	1	
	Z953052	Cable encendido GA-20		1	-	1	-	
	Z953005	Cable encendido GA-40		-	1	-	1	
	Z953051	Cable detector de llama		1	1	1	1	
	R073004	Prensaestopas		-	-	1	1	
	Z603041	Cable de alimentacion		-	-	1	1	

MOD.	GENERADOR DE AGUA CALIENTE A (50 Hz.)	ZONA	PIEZAS ESPECIFICAS PARA LOS DISTINTOS GASES	PLANO	C-1400

ITEM	CODIGO	DENOMINACION	TEXTO	GA-20	GA-40	GA-20 D	GA-40 D	NOTAS
		BUTANO-PROPANO						
2	Z955899	Inyector Ø 0.7 (En quemador)		12	24	12	24	
		GAS NATURAL						
2	Z956104	Inyector Ø 1.1 (En quemador)		12	24	12	24	
		GAS VILLA						
2	Z956104	Inyector Ø 2.25 (En quemador)		12	24	12	24	