
1
2
3
4
5
6
7

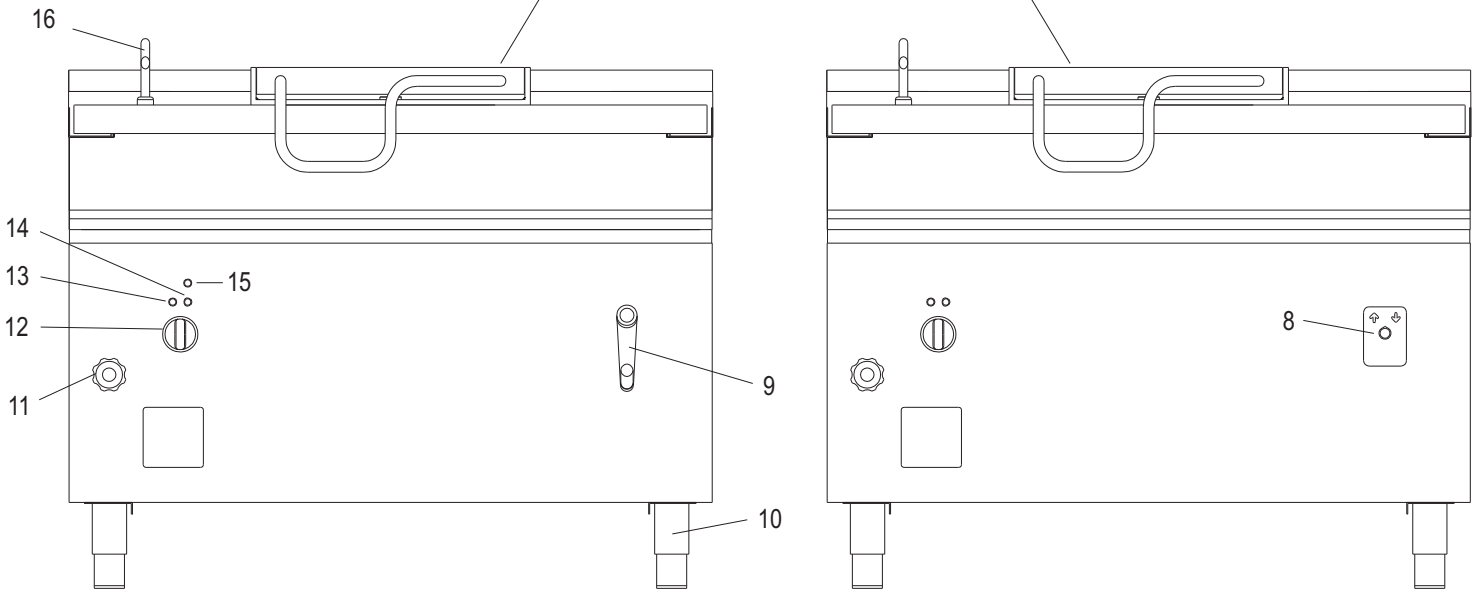
16
14
15
13
12
11
9
8
10

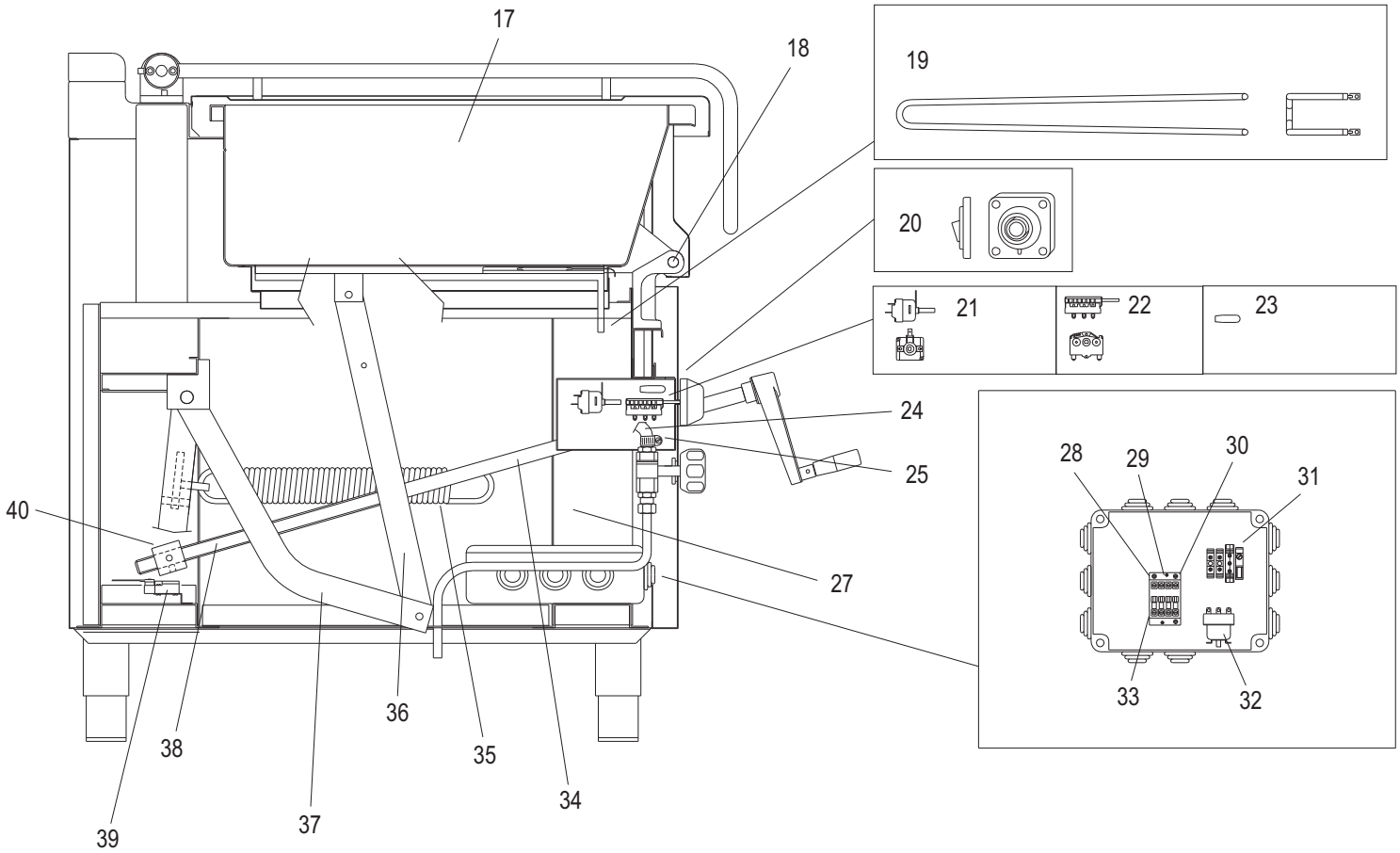
17
18
19
20
21
22
23
24
25
40
27
28
29
30
31
33
32
36
38
35
34
39
37

CODICI RICAMBIO PER FINITO / SPARE PARTS FOR THE FINISHED PRODUCT

Aggiornato al/Updated to 27/11/17

Artic./Item	Descrizione/Description	Modello/Model
316105	**BRASIERA ELETTRICA 120LT CON VASCA IN ACCIAIO DOLCE FE360** **120LT ELECTRIC TILTING BRATT PAN WITH MILD STEEL FE360 TANK**	**B12FAE9**

Cons./Recom.	Pos./Posit.	Ricambio/Replacement			Prezzo/Price List
	MB012900	RCMB012900	VITE PER GRUPPO SOLLEV.VASCA	SCREW FOR TILTING OF PAN	58,48
	MB057400	RCMB057400	TUBO CARICO ACQUA	WATER INLET PIPE	13,86
	MB060600	RCMB060600	SUPPORTO CERNIERA	HINGE SUPPORT	184,29
	MB060800	RCMB060800	MANIGLIONE	HANDLE	342,16
	MB061400	RCMB061400	TUBO PERNO MOLLA CERNIERA	PIN PIPE SPRING HINGE	7,50
	MB061700	RCMB061700	MOLLA PER CERNIERA	HINGE SPRING	62,22
	MB104200	RCMB104200	PROLUNGA PER VITE SOLL.VASCA	EXTENSION FOR TILTING TANK SCREW	164,11
	SC002200	RCSC002200	MADREVITE CILIN.TPN20 P.4	FEMALE SCREW	73,15
	01380000	RC01380000	TAPPO ACCESSO FISSAGGIO	COVER FOR FASTENING SCREWS	13,57
	02107000	RC02107000	MANOPOLA TERMOSTATO BRASIERA EL.NERA	BLACK KNOB	9,05
	02108000	RC02108000	MANOPOLA TERMOSTATO BRASIERA EL.GRIGIA	GREY KNOB	
	20100020	RC20100020	ASS.PIEDINO DA 2" H=165MM	FOOT	24,27
	20400012	RC20400012	SUPPORTO GHISA CON CUSCINETTO	BEARING	28,91
	20500030	RC20500030	MOLLA SOLLEVAMENTO VASCA	SPRING FOR TILTING OF PAN	83,18
	30200008	RC30200008	RUBINETTO CARICO ACQUA	WATER INLET TAP	50,65
	40100001	RC40100001	FINECORSA PIZZATO FR550	LIMIT SWITCH	39,05
	40100027	RC40100027	COMMUTATORE	SWITCH	18,21
	40100042	RC40100042	TERMOSTATO DI LAVORO 45°-295°C 1F	WORKING THERMOSTAT BS80E7	33,10
	40100051	RC40100051	TELERUTTORE	WORKING THERMOSTAT P70IE7	
	40100062	RC40100062	TERMOSTATO SICUREZZA 360°C 3F	SAFETY THERMOSTAT	102,07
	40200010	RC40200010	MORSETTO TRIPOLARE	THREE-POLE CONNECTING BLOCK	23,77
	40200020	RC40200020	MORSETTO UNIPOLARE	UNIPOLAR TERMINAL	10,57
	40200030	RC40200030	MORSETTO UNIPOLARE	UNIPOLAR TERMINAL	17,83

L'azienda si riserva il diritto di apportare ulteriori aggiornamenti senza preavviso. / The data may be updated without prior warning

Artic./Item	Descrizione/Description	Modello/Model
316105	**BRASIERA ELETTRICA 120LT CON VASCA IN ACCIAIO DOLCE FE360** **120LT ELECTRIC TILTING BRATT PAN WITH MILD STEEL FE360 TANK**	**B12FAE9**

Cons./Recom.	Pos./Posit.	Ricambio/Replacement			Prezzo/Price List
	40200084	RC40200084	FUSIBILE	FUSE	6,84
	40200150	RC40200150	LAMP.CRISTALLO ARANCIO 400V D12 C/NEON	ORANGE SIGNAL	4,19
	40200152	RC40200152	LAMP.CRISTALLO VERDE 400V D12 C/NEON	GREEN SIGNAL	4,19
	40200154	RC40200154	NEON PER LAMPADA 51F9	NEON LAMP	8,28
	40400084	RC40400084	RESISTENZA 1650 W 230 V	HEATING ELEMENT	57,15

L'azienda si riserva il diritto di apportare ulteriori aggiornamenti senza preavviso. / The data may be updated without prior warning