1 GRUPPO LAVAGGIO
2 GRUPPO RISCIACQUO
3 GRUPPO VASCA
4 QUADRO ELETTRICO
5 GRUPPO POMPA SCARICO
6 CARROZZERIA
7 DOSATORI
8 GRUPPO DEPURATORE

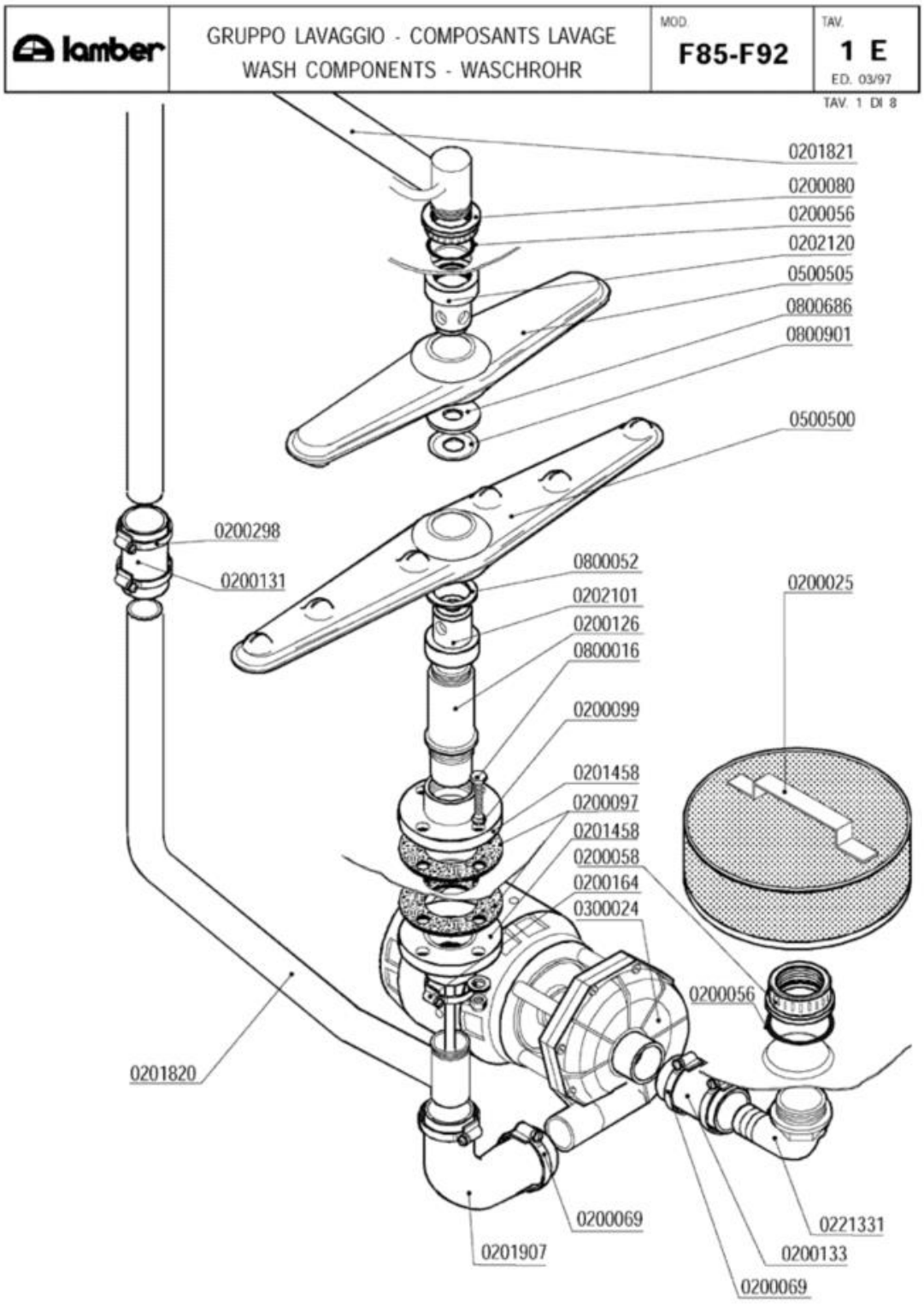
lamber
GRUPPO LAVAGGIO - COMPOSANTS LAVAGE
WASH COMPONENTS - WASCHROHR
MOD.
F85-F92
TAV.
1 E
ED. 03/97
TAV. 1 DI 8
0201821
0200080
0200056
0202120
0500505
0800686
0800901
0500500
0200298
0200131
0800052
0202101
0200126
0800016
0200099
0201458
0200097
0201458
0200058
0200164
0300024
0200025
0200056
0201820
0200069
0201907
0221331
0200133
0200069

Codice	Descrizione	
0200025	Filtro d.215	
0200056	OR 144 pilette 1" 1/4	
0200058	Ghiera 1" 1/2	
0200069	Fascetta 40-60	
0200080	Ghiera 1"1/42190	
0200097	Guarnizione gomma 105x45x3 4F Rif.167	
0200099	Guarnizione Nyltite M8	
0200126	Colonnina 031 Rif.5	
0200131	Manicotto Radior 30x100 F 1854-94	
0200133	Manicotto Radior 40x60 01-075F 1855-94	
0200164	Fascetta 32-50	
0200298	Fascetta 25-40	
0201458	Flangia a manicotto 1"1/4 d.115 ribass.	
0201820	Collettore lav/risc inferiore F85VS 3201	
0201821	Collettore lav/risc superiore F85VS 3200	
0201907	Manicotto 38x105+38x60 prem.F85VS 2875	
0202101	Testina lavaggio d.18 2F NSF	
0202120	Testina lavaggio d.22 4F NSF	
0221331	Gomito 1"1/2x40 aspir.F92 sedia 2131	
0300024	Elettropompa ** SOSTITUITA DA 0301204 **	
0500500	Braccio di lavaggio 540/6F NSF	
0500505	Braccio di lavaggio 380/6F NSF	
0800016	Vite inox TEM8x40	
0800052	Rondella teflon 57x41x2	
0800686	Rondella nylon 50x22,2x2 2782-96	
0800901	Disco inox mulinello 50x22,2 2781	

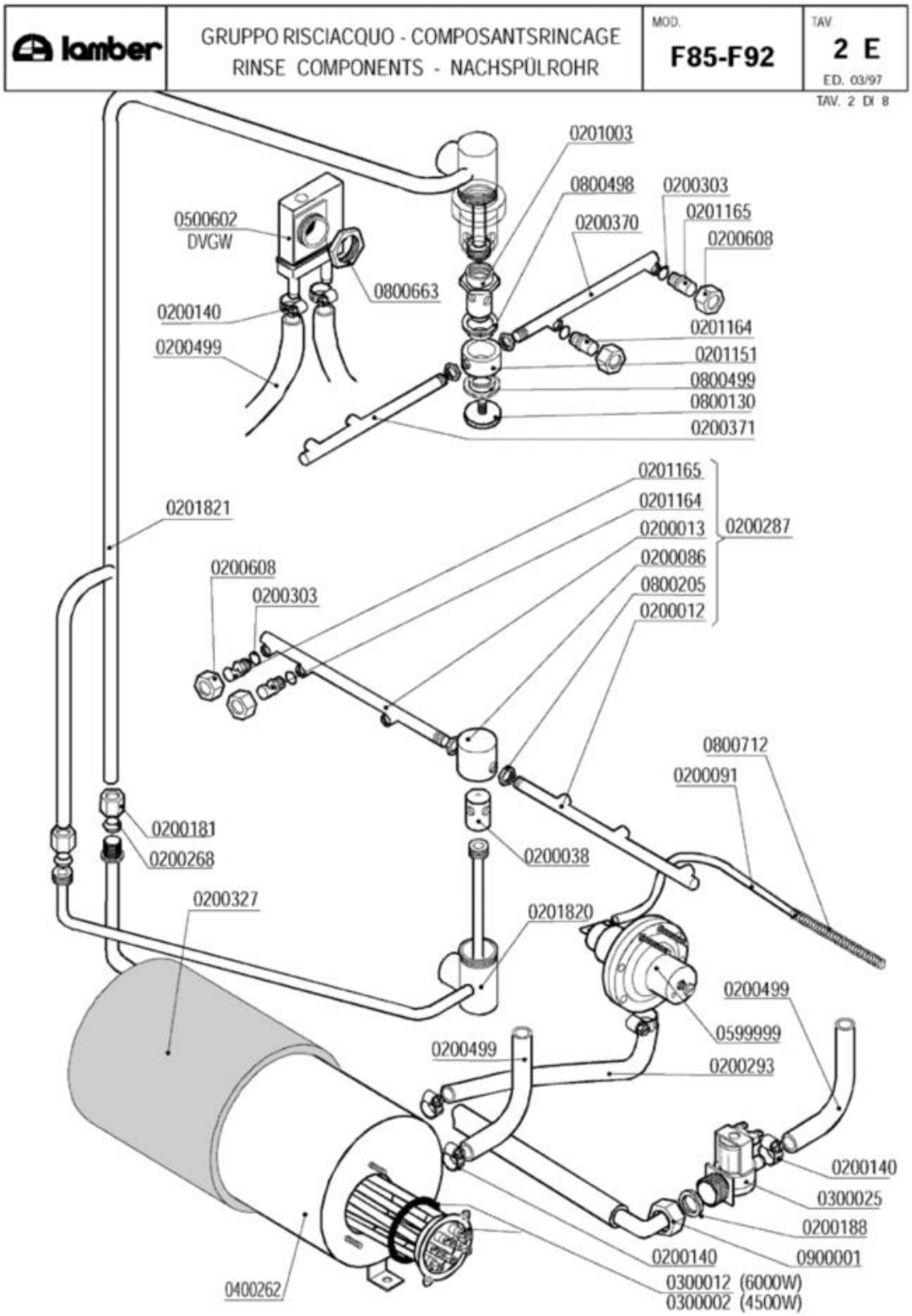
lamber
GRUPPO RISCIACQUO - COMPOSANTSRINCAGE
RINSE COMPONENTS - NACHSPÜLROHR
MOD.
F85-F92
TAV.
2 E
ED. 03/97
TAV. 2 DI 8
0201003
0800498
0200303
0201165
0200370
0200608
0500602
DVGW
0800663
0200140
0200499
0201164
0201151
0800499
0800130
0200371
0201165
0201164
0200013
0200086
0800205
0200012
0200287
0201821
0200608
0200303
0800712
0200091
0200181
0200268
0200038
0200327
0201820
0200499
0599999
0200499
0200293
0200140
0300025
0200188
0200140
0900001
0300012 (6000W)
0300002 (4500W)
0400262

Codice	Descrizione	
0200012	Braccio di risciacquo 230mm DX cesto 50	
0200013	Braccio di risciacquo 230mm SX cesto 50	
0200038	Perno risciacquo inox 1205	
0200086	Testina mulinello risciacquo 1206	
0200091	Tubo cristallo PP 4x6	
0200140	Fascetta collare 17x19	
0200181	Dado bicono inox 3/8"x12 1040-91	
0200188	Guarnizione gomma 25x16x2	
0200268	Bicono TEFLON 3/8"x12	
0200287	**SOSTITUITO DA 0200286**	
0200293	Tubo gomma 8x15 dosatore brillantante	
0200303	OR 2021 ugelli risciacquo mescola FDA	
0200327	Coibentazione boiler 5lt.d.110 2125	
0200370	Braccio di risciacquo 200mm DX cesto 45	
0200371	Braccio di risciacquo 200 mm SX cesto 45	
0200499	Tubo gomma 12x19,5 food quality	
0200608	**SOSTITUITO DA 0200625**	
0201003	Perno risciacquo sup.rotante 2608/96 NSF	
0201151	Testina risciacquo rotante 2142	
0201164	Ugello risciacquo foro 1,2 D.2612 NSF	
0201165	Ugello risciacquo foro 1,5 D.2609 NSF	
0201820	Collettore lav/risc inferiore F85VS 3201	
0201821	Collettore lav/risc superiore F85VS 3200	
0300002	Resistenza 4500W/3 230/400V flangia inox	
0300012	Resistenza 6000W/3 230/400V flangia inox	
0300025	Elettrovalvola 1 via 329069	
0400262	Boiler 5lt d.110 r.e. 2756	
0500602	**CODICE ESAURITO** Valvola rompivuoto	
0599999	Dosatore brillantante MOD.3000	
0800130	Vite mulinello risc.rot.super.671/88	
0800205	Dado inox M12x1 E16S5	
0800498	Bussola mul.risc.PTFE/C25% d.16.2 2143	
0800499	Bussola mul.risc.PTFE/C25% d.13.3 2606	
0800663	Dado OT PG21 nichelato	
0800712	Molla inox 160mm per tubo brillantante	
0900001	Tubo carico gomma 90°C VDE	

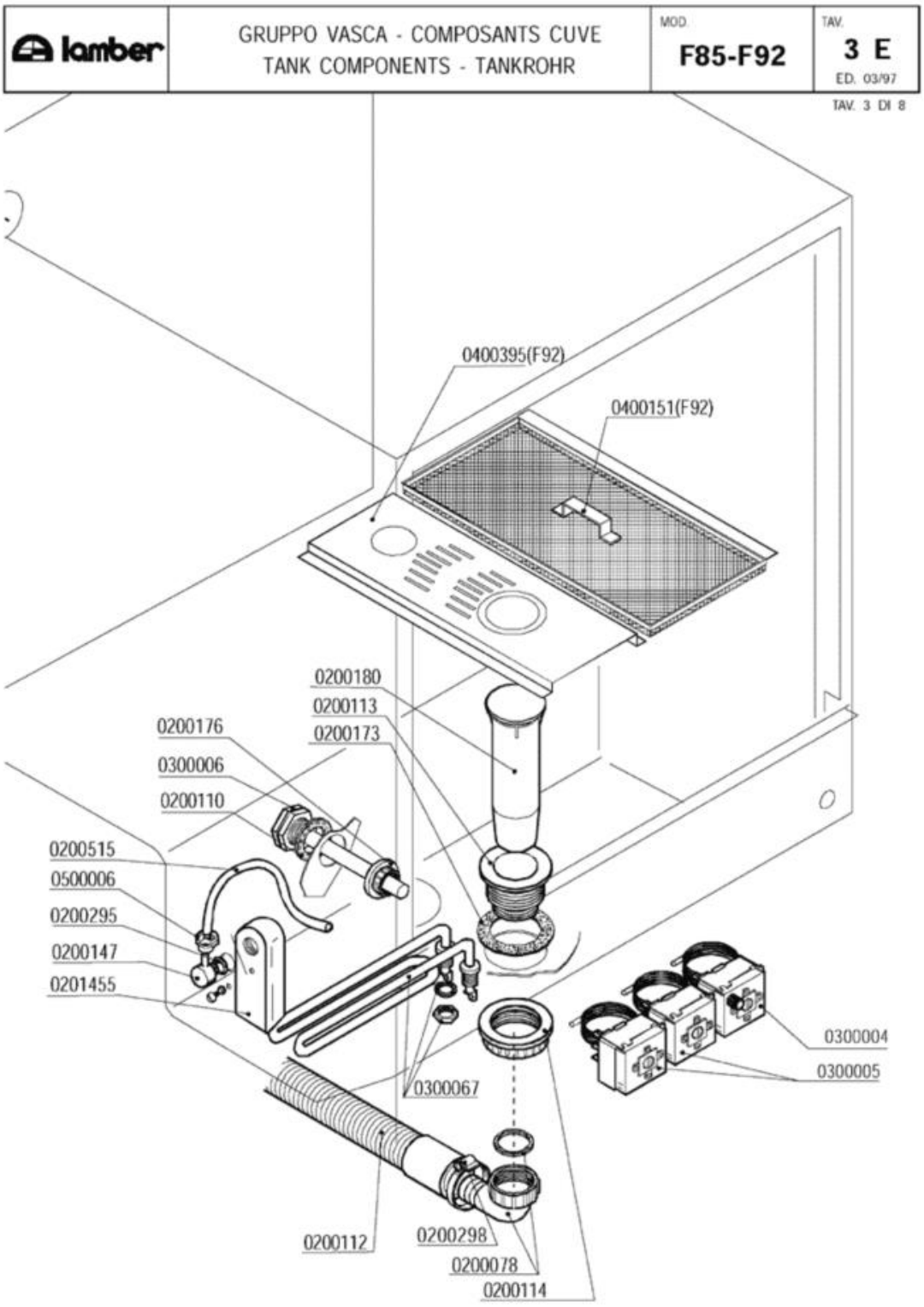
lamber
GRUPPO VASCA - COMPOSANTS CUVE
TANK COMPONENTS - TANKROHR
MOD.
F85-F92
TAV.
3 E
ED. 03/97
TAV. 3 DI 8
0400395(F92)
0400151(F92)
0200180
0200113
0200173
0200176
0300006
0200110
0200515
0500006
0200295
0200147
0201455
0300004
0300005
0300067
0200112
0200298
0200078
0200114

Codice	Descrizione	
0200078	Raccordo scarico 1"1/4x32 2121 PP	
0200110	Guarnizione piana 31x21x2	
0200112	Tubo scarico d.28 DIR.C/317	
0200113	Piletta scarico 007 Rif.18	
0200114	Dado piletta scarico 2" 2190	
0200147	Portagomma M12x4 90º 1821-94	
0200173	Guarnizione gomma 75x58x2 Rif.19	
0200176	Dado 1/2" 2190	
0200180	Troppopieno EFFE/ELLE 1280	
0200295	Guarnizione Nyltite M12	
0200298	Fascetta 25-40	
0200515	Tubo pressostato 4,2x10,4	
0201455	Trappola d'aria anteriore L=85 mm	
0300004	**SOSTITUITO DA 0300196**	
0300005	Termostato 90ºC c.2000 1NONC boiler IMIT	
0300006	Guaina termostato inox	
0300067	Resistenza vasca 2000 W 220 V	
0400151	Filtro a cassetto F92 VS 2682	
0400395	Supporto intermedio filtri F92 VS 2675	
0500006	Fascetta SNP2/CLIC 11,5-13,5	

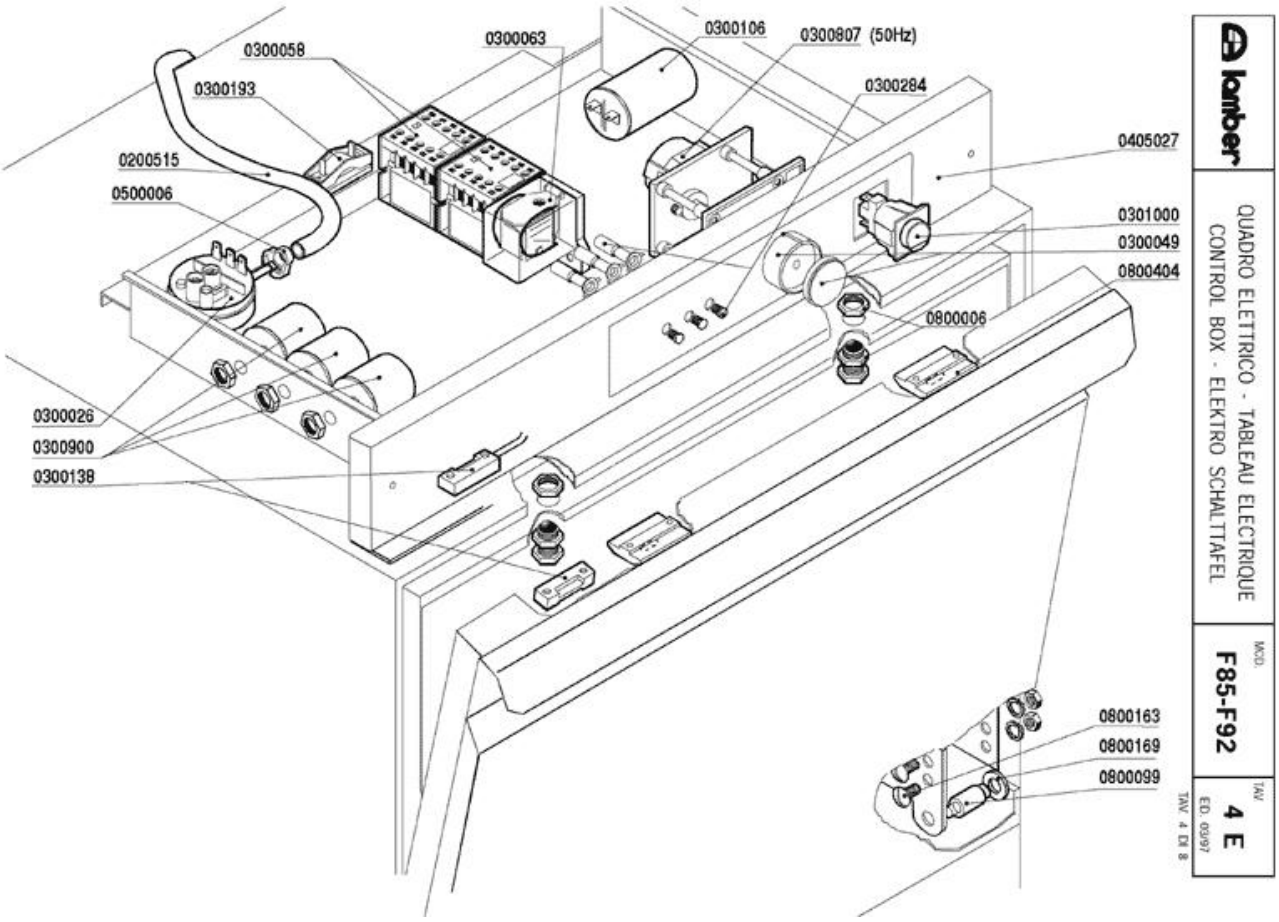
0300058
0300193
0200515
0500006
0300063
0300106
0300807 (50Hz)
0300284
0405027
0301000
0300049
0800404
0800006
0300026
0300900
0300138
0800163
0800169
0800099
lamber
QUADRO ELETTRICO - TABLEAU ELECTRIQUE
CONTROL BOX - ELEKTRO SCHALTTAFEL
MOD.
F85-F92
TAV
4 E
ED. 09/97
TAV. 4 Ed. 8

Codice	Descrizione	
0200515	Tubo pressostato 4,2x10,4	
0300026	Pressostato 60/30 16A 1NONC	
0300049	Manopola per timer a pulsante	
0300058	Contattore 20A 4NO 230V LC1-K0610M7 TEL.	
0300063	SOSTITUITO DA 0301745**********	
0300106	Condensatore 10óf	
0300138	Micro contatto magnetico 1NO +0800142	
0300193	Fissacavo PA 268 + vite 3,5X25	
0300284	**SOSTITUITO DA 0301910**	
0300807	Timer 1-6' pulsante basso 7003	
0300900	Filtro antidisturbo 411135001	
0301000	Interruttore bip. 0V 2N0 16 amp COMPLETO	
0405027	Pannello comando F85-F92 2514	
0500006	Fascetta SNP2/CLIC 11,5-13,5	
0800006	Cricchetto Rif.32+33+32 con dadi 255-83	
0800099	Perno sportello 1866-94	
0800163	Vite inox POELIER M6X10	
0800169	Boccola perno sportello	
0800404	Bloccascrocchetto	

lamber	GRUPPO POMPA SCARICO - POMPE DEVIDANGE DRAIN PUMPPARTS - ABLAUFPUMPE	MOD. F85-F92	TAV. 5 E ED. 03/97

TAV. 5 DI 8

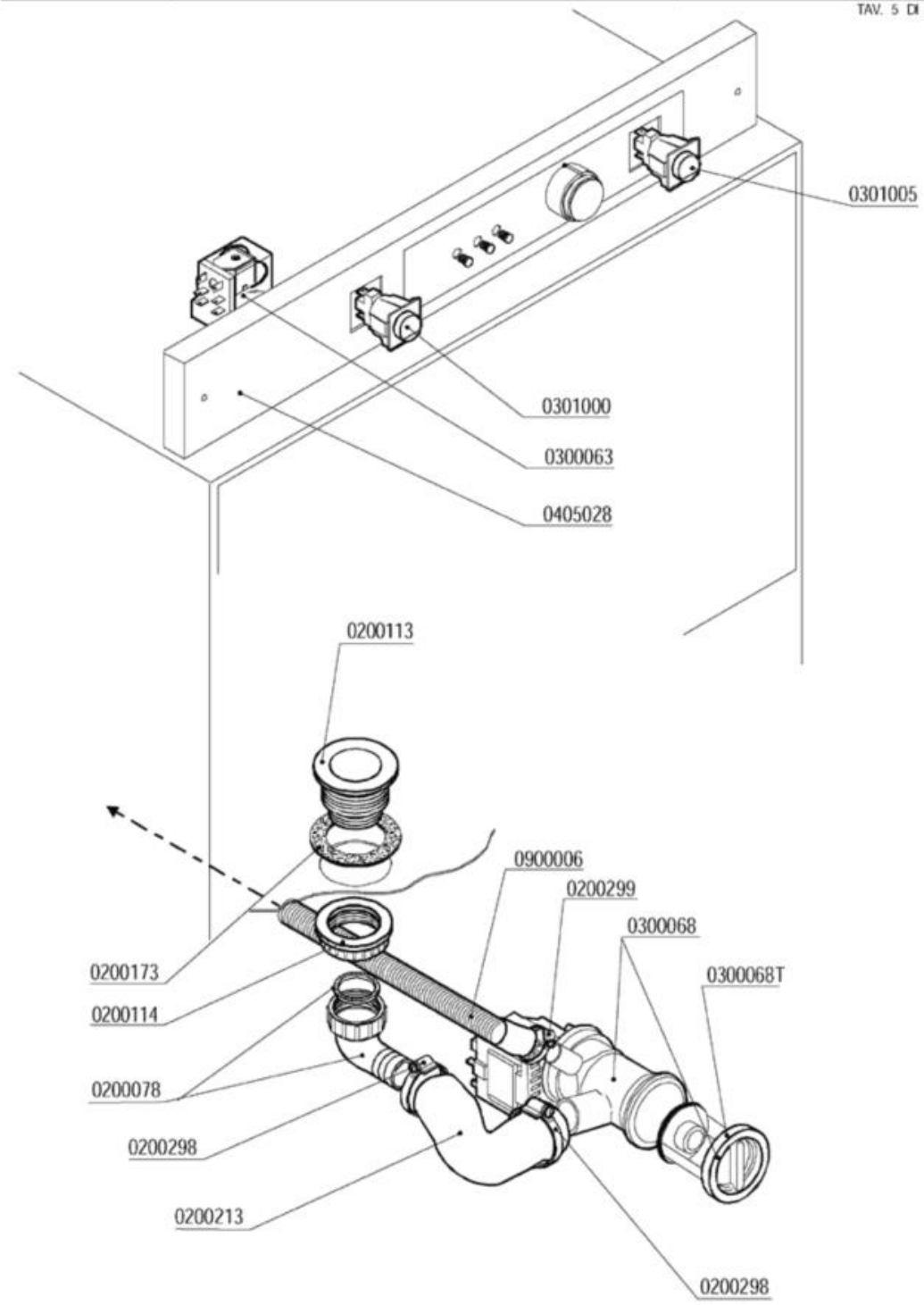

Codice	Descrizione	
0200078	Raccordo scarico 1"1/4x32 2121 PP	
0200113	Piletta scarico 007 Rif.18	
0200114	Dado piletta scarico 2" 2190	
0200173	Guarnizione gomma 75x58x2 Rif.19	
0200213	Manicotto premente SRMR/Pompa sca.687-88	
0200298	Fascetta 25-40	
0200299	Fascetta 20-32	
0300063	SOSTITUITO DA 0301745**********	
0300068	Elettropompa scarico 40W/230/50 FILTRO	
0301000	Interruttore bip. 0V 2N0 16 amp COMPLETO	
0301005	Int./Dev. 0V 2NONC 16amp.COMPLETO	
0405028	Pannello comando F85 PS 2514	
0900006	Tubo scarico d.19,5 per pompa scarico	

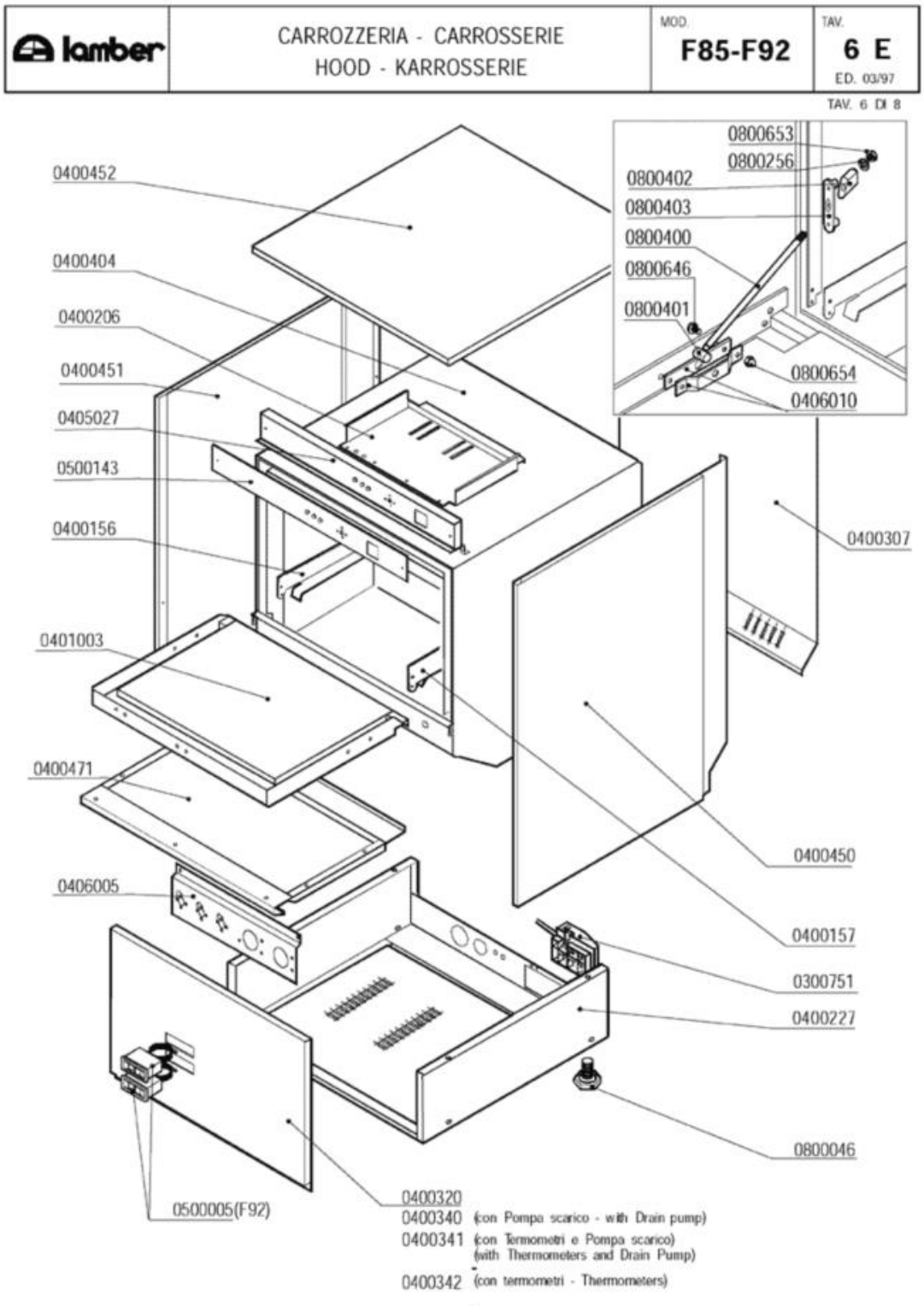
lamber
CARROZZERIA - CARROSSERIE
HOOD - KARROSSERIE
MOD.
F85-F92
TAV.
6 E
ED. 03/97
TAV. 6 DI 8
0800653
0800256
0800402
0800403
0800400
0800646
0800401
0800654
0406010
0400452
0400404
0400206
0400451
0405027
0500143
0400156
0400307
0401003
0400471
0400450
0406005
0400157
0300751
0400227
0800046
0500005(F92)
0400320
0400340 (con Pompa scarico - with Drain pump)
0400341 (con Termometri e Pompa scarico)
(with Thermometers and Drain Pump)
0400342 (con termometri - Thermometers)

Codice	Descrizione	
0300751	Fissacavo esterno PA223 6 poli	
0400156	Guida sx F92 1708	
0400157	Guida dx F92 1708	
0400206	Piastra cablaggio EFFE 2198-95	
0400227	Basamento F92 1705-93/1706-93/2480-95	
0400307	Pannello retro F92 2457-95	
0400320	Pannello anteriore F85 2681	
0400340	Pannello anteriore F85-F92 Pompa Scarico	
0400341	Pannello anteriore F92 P.Sc./2 Termom.	
0400342	Pannello anteriore F92 2 Termometri	
0400404	Cassone F85 VS	
0400450	Pannello laterale DX 050F-075F-F85-F92	
0400451	Pannello laterale SX 050F-075F-F85-F92	
0400452	Pannello superiore EFFE 1710-93	
0400471	Pannello sportello 050F-F85-075F-F92	
0401003	Sportello 050F-F85-075F-F92	
0405027	Pannello comando F85-F92 2514	
0406005	Supporto termostati/dosatori F85 VS 2663	
0406010	Staffa tirante porta F/LB 2500-2501/95	
0500005	Termometro Rif.133	
0500143	Targa PCB F92 lamber 566x58	
0800046	Piedino M10	
0800256	Rondella piana inox d.5	
0800400	Tirante sportello M5x305 795	
0800401	Perno tirante sportello	
0800402	Fermo tirante sportello	
0800403	Piastrina scorrimento sportello	
0800646	Vite inox POELIER M4X10 largh.testa 9,5	
0800653	Dado inox autobloccante M5	
0800654	Dado inox autobloccante M4	

lamber	DOSATORI - DOSEURS DISPENSERS - DOSIERGERÄTE	MOD. F85-F92	TAV. 7 E ED. 03/97

TAV. 7 di 8

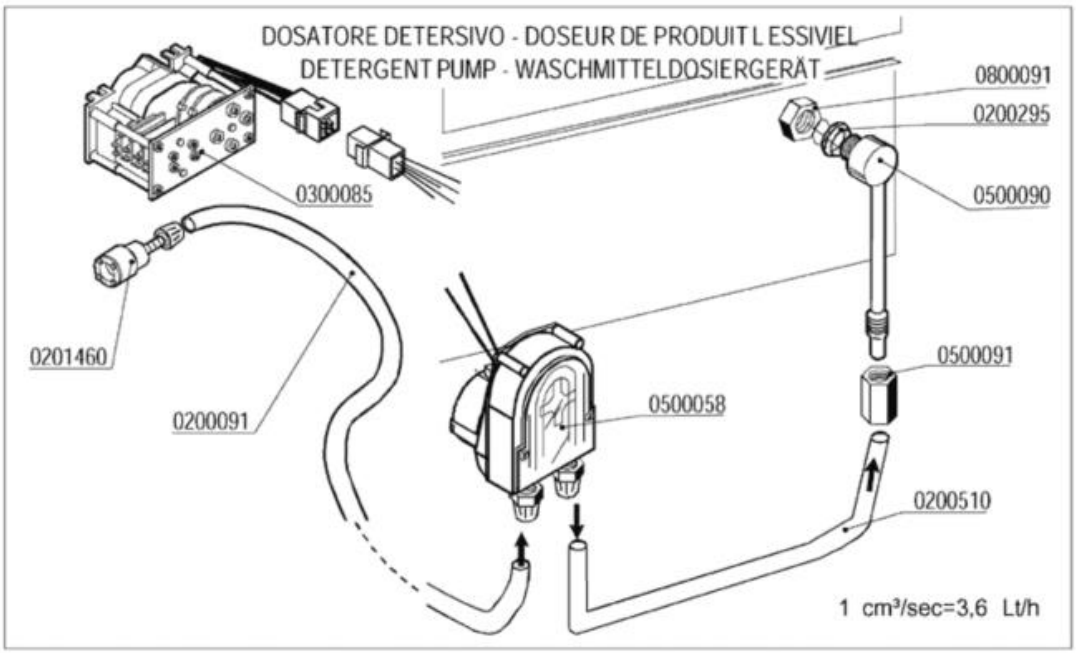

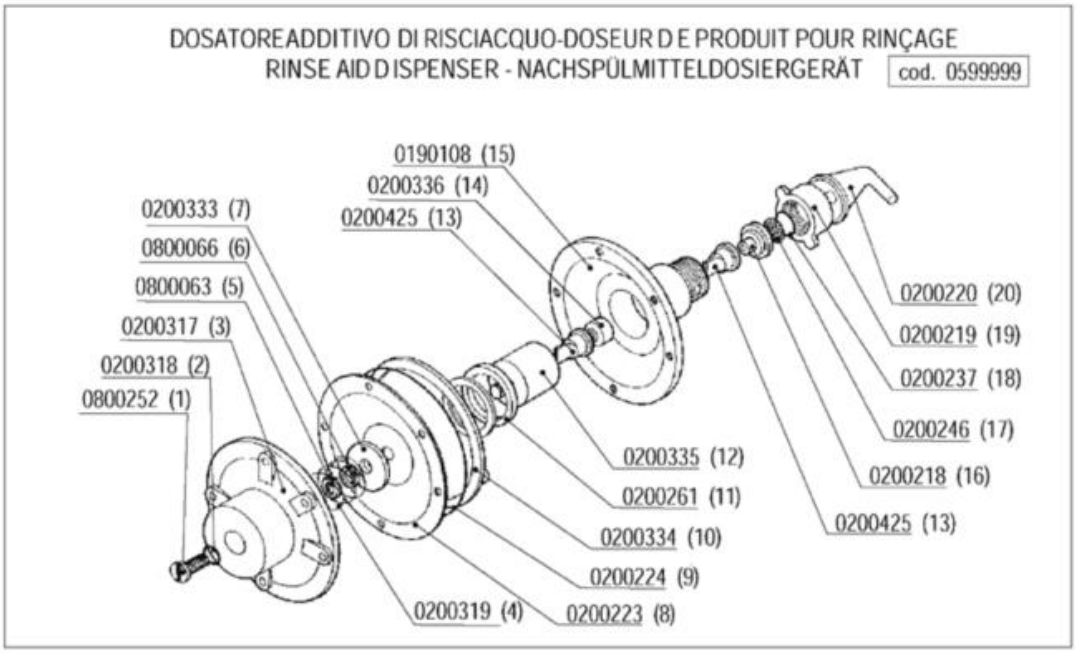

Codice	Descrizione	
0190108	Corpo Dosatore Idrico Brillantante	
0200091	Tubo cristallo PP 4x6	
0200218	Guida valvola Dosatore Idrico	
0200219	Ghiera Dosatore Idrico	
0200220	Portagomma Dosatore Idrico	
0200223	Membrana Dosatore Idrico	
0200224	OR Dosatore Idrico	
0200237	OR 2056 filtro dosatore	
0200246	Filtro dosatore idrico d.17	
0200261	Guarnizione Gaco dosatore	
0200295	Guarnizione Nyltite M12	
0200318	OR vite regolazione DOS.IDRICO	
0200319	Molla per Dos.Idrico	
0200333	Disco Membrana per Dos.Idrico	
0200334	Anello per guarniz.Dos.Idr.	
0200335	Pistone per Dosatore Idrico	
0200336	Tappo per Dosatore Idrico	
0200425	Valvola Dosatore Brillantante	
0200510	Tubo rilsan 4x6 dosatore lavaggio	
0201460	Filtro inox di fondo dosatore lavaggio	
0300085	Timer 60" dosatore 1CF1CR	
0500058	** Dosatore SOSTITUITO DA 0500060 **	
0500090	Iniettore inox detersivo 2101/2103/1821	
0500091	Dado PVC iniettore detersivo 2102	
0599999	Dosatore brillantante MOD.3000	
0800063	Dado inox M6	
0800066	Rondella grower inox diam.6	
0800091	Dado inox M12	

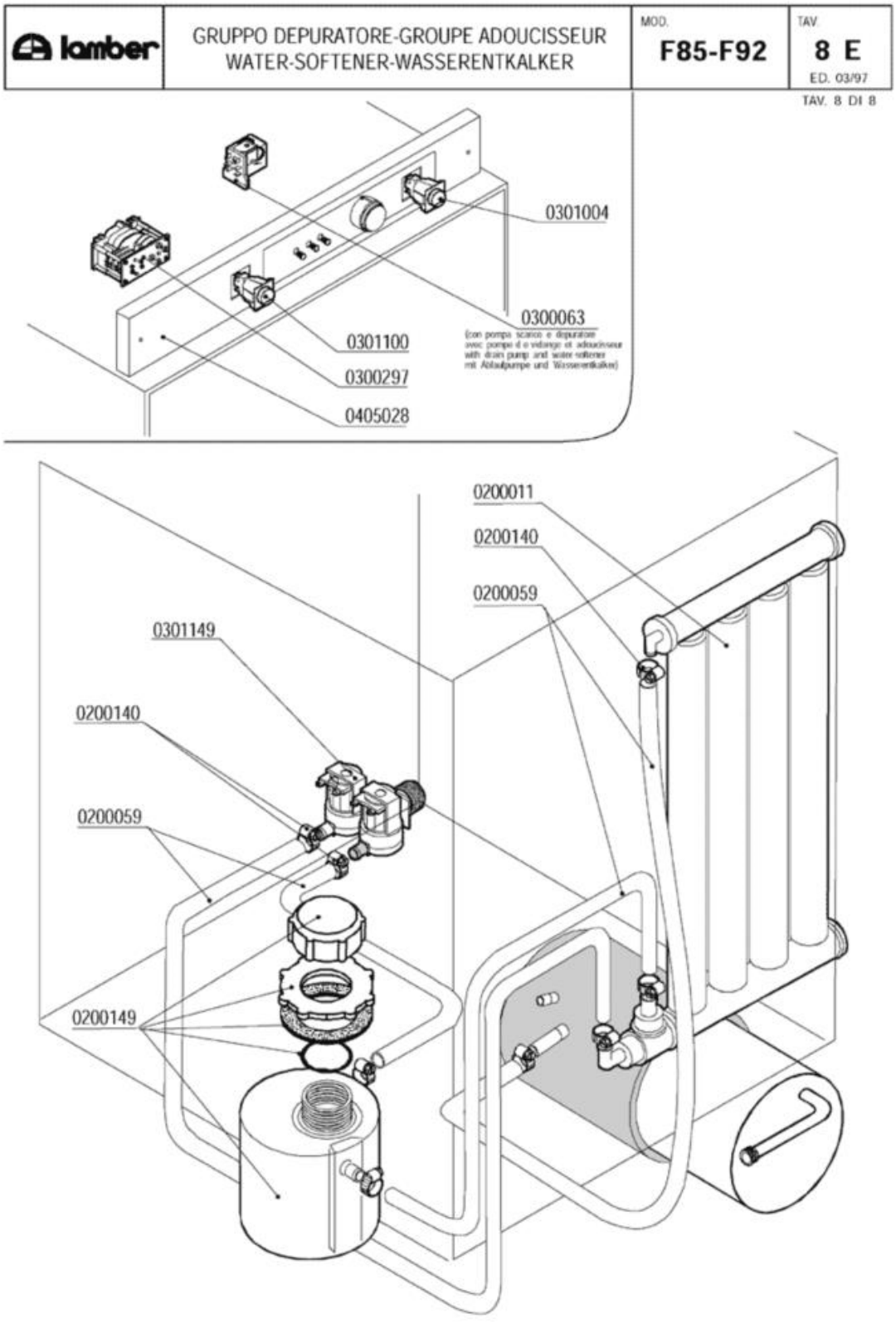
lamber
GRUPPO DEPURATORE-GROUPE ADOUCISSEUR
WATER-SOFTENER-WASSERENTKALKER
MOD.
F85-F92
TAV.
8 E
ED. 03/97
TAV. 8 DI 8
0301004
0300063
(con pompa scarico e depuratore
avec pompe d o vidange et adoucisseur
with drain pump and water softener
mit Abflußpumpe und Wasserenthärter)
0301100
0300297
0405028
0200011
0200140
0200059
0301149
0200140
0200059
0200149

Codice	Descrizione	
0200011	Decalcificatore a colonna	
0200059	Tubo gomma 10x17 food quality	
0200140	Fascetta collare 17x19	
0200149	Contenitore sale per depuratore	
0300063	SOSTITUITO DA 0301745**********	
0300297	Timer rigenerazione	
0301004	Int./dev. 0V 1NO/1NONC 16amp COMPLETO	
0301100	Pulsante unipol. OV 1NO 16amp COMPLETO	
0301149	Elettrovalvola doppia c/regolatore 0,5lt	
0405028	Pannello comando F85 PS 2514	