lamber

Lavaoggetti
Lave-ustensiles
Ware-washing machine
Zübehöre-Spüler
Lavaperolas

Ed.
07/2006

Rev. B

LP31-L

PARTI DI RICAMBIO
PIECES DETACHEES
SPARE PARTS
ERSATZTEILE
REPUESTOS

CE

lamber	LAVAGGIO INFERIORE - LAVAGE INFERIEUR LOWER WASHING - UNTERER WASCHROHR LAVADO INFERIOR	MOD. **LP31-L**	TAV. **1 B** ED. 07/2006

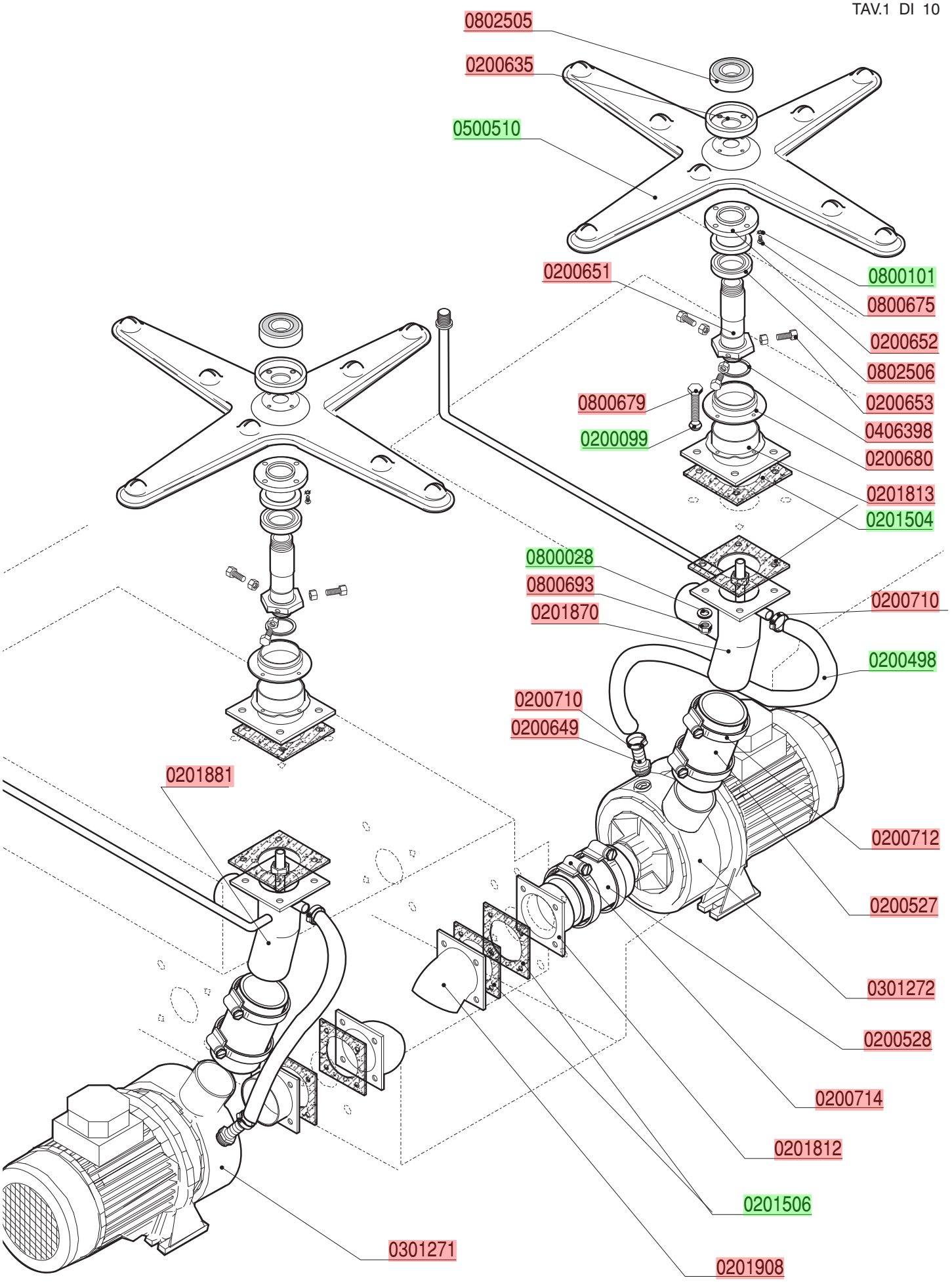

lamber	LAVAGGIO SUPERIORE - LAVAGE SUPERIEUR UPPER WASHING - OBERER WASCHROHR LAVADO SUPERIOR	MOD. **LP31-L**	TAV. **2 B** ED. 07/2006

TAV. 2 DI 10

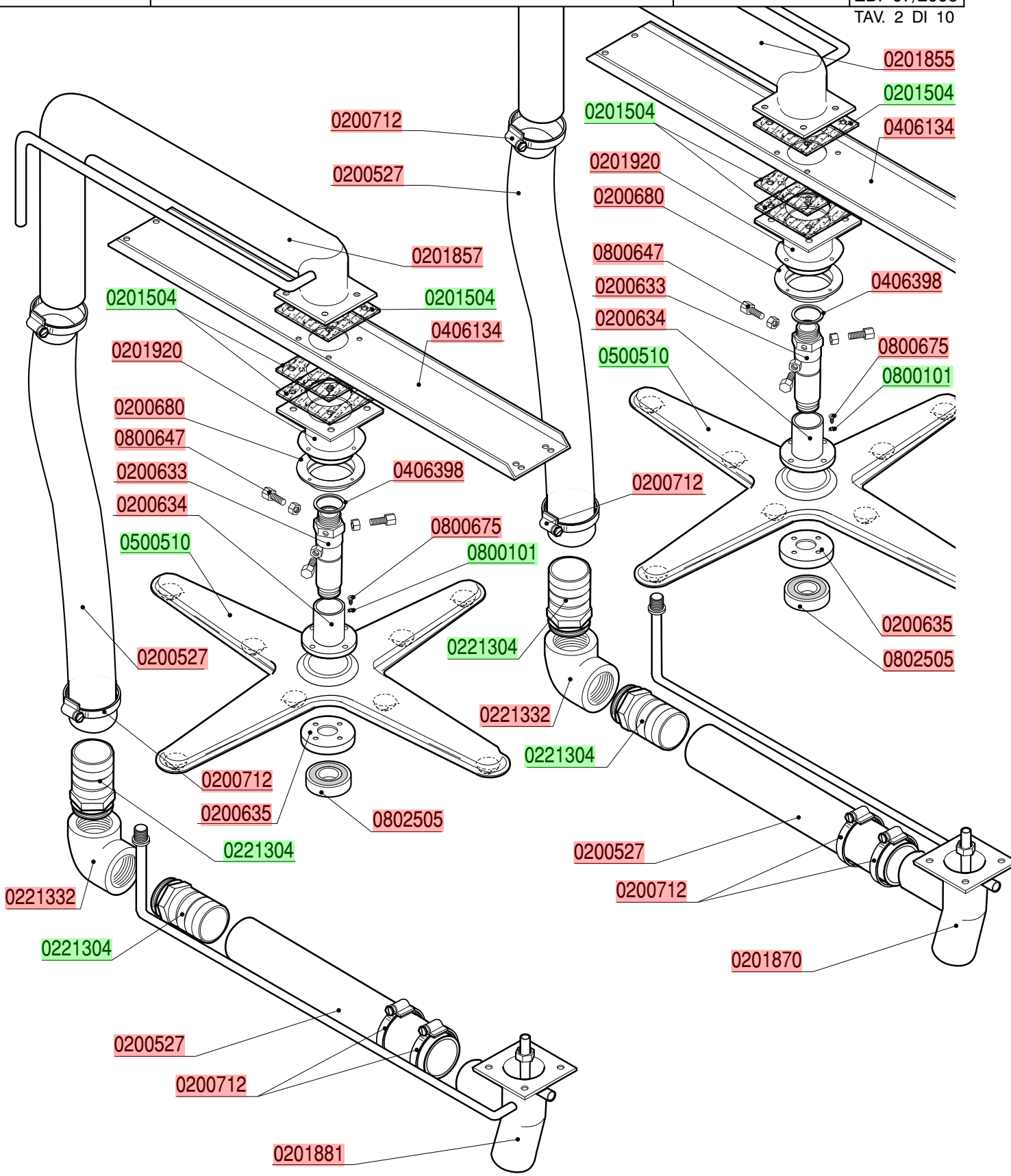

lamber	VASCA LAVAGGIO - CUVE LAVAGE WASH TANK - WASCHTANKROHR - GRUPO CUBA	MOD. **LP31-L**	TAV. **3 B** ED. 07/2006

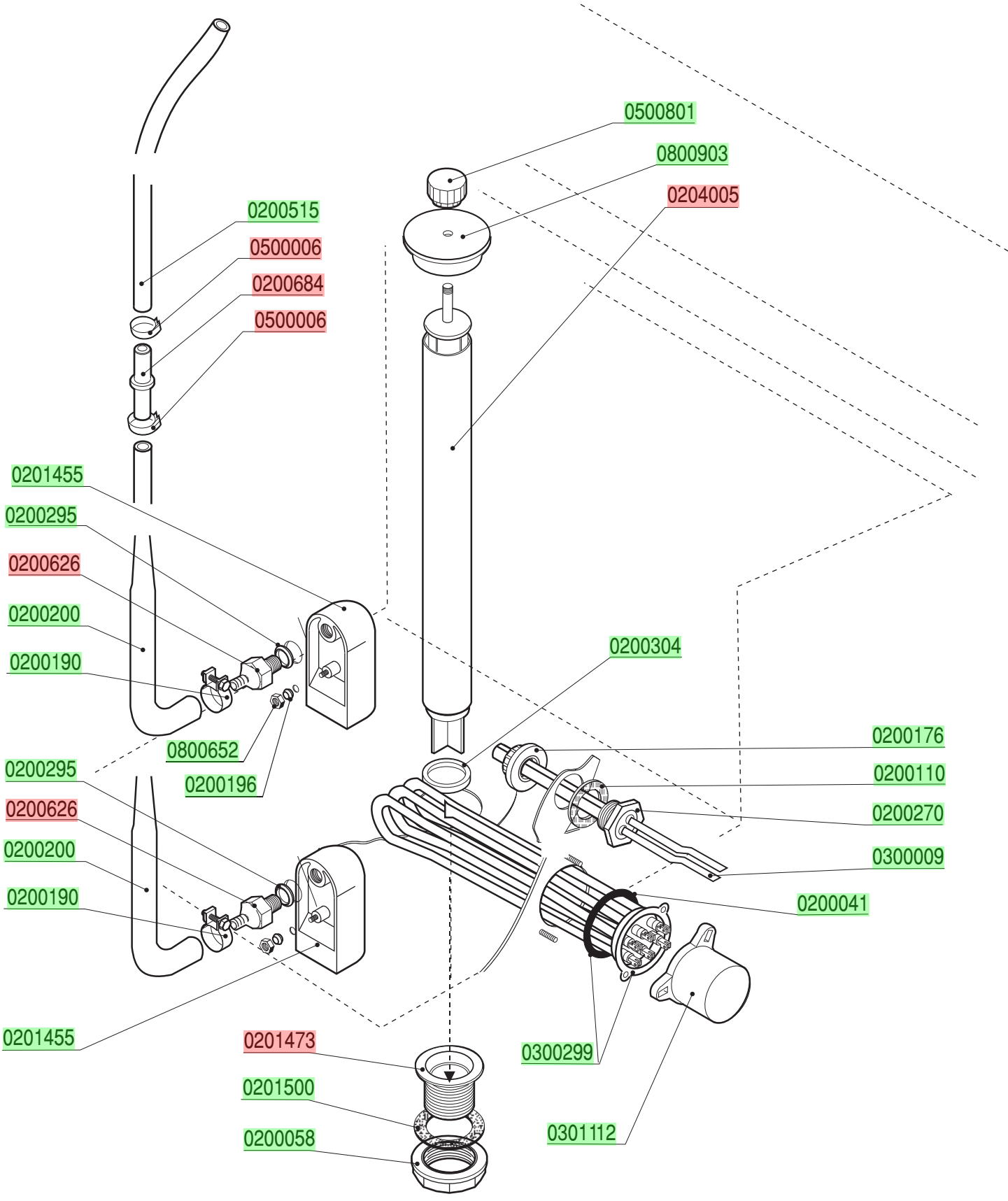

lamber	GRUPPO RISCIACQUO - COMPOSANTS RINCAGE RINSE COMPONENTS - NACHSPÜLROHR ACLARADO	MOD. **LP31-L**	TAV. **4 B** ED.07/2006

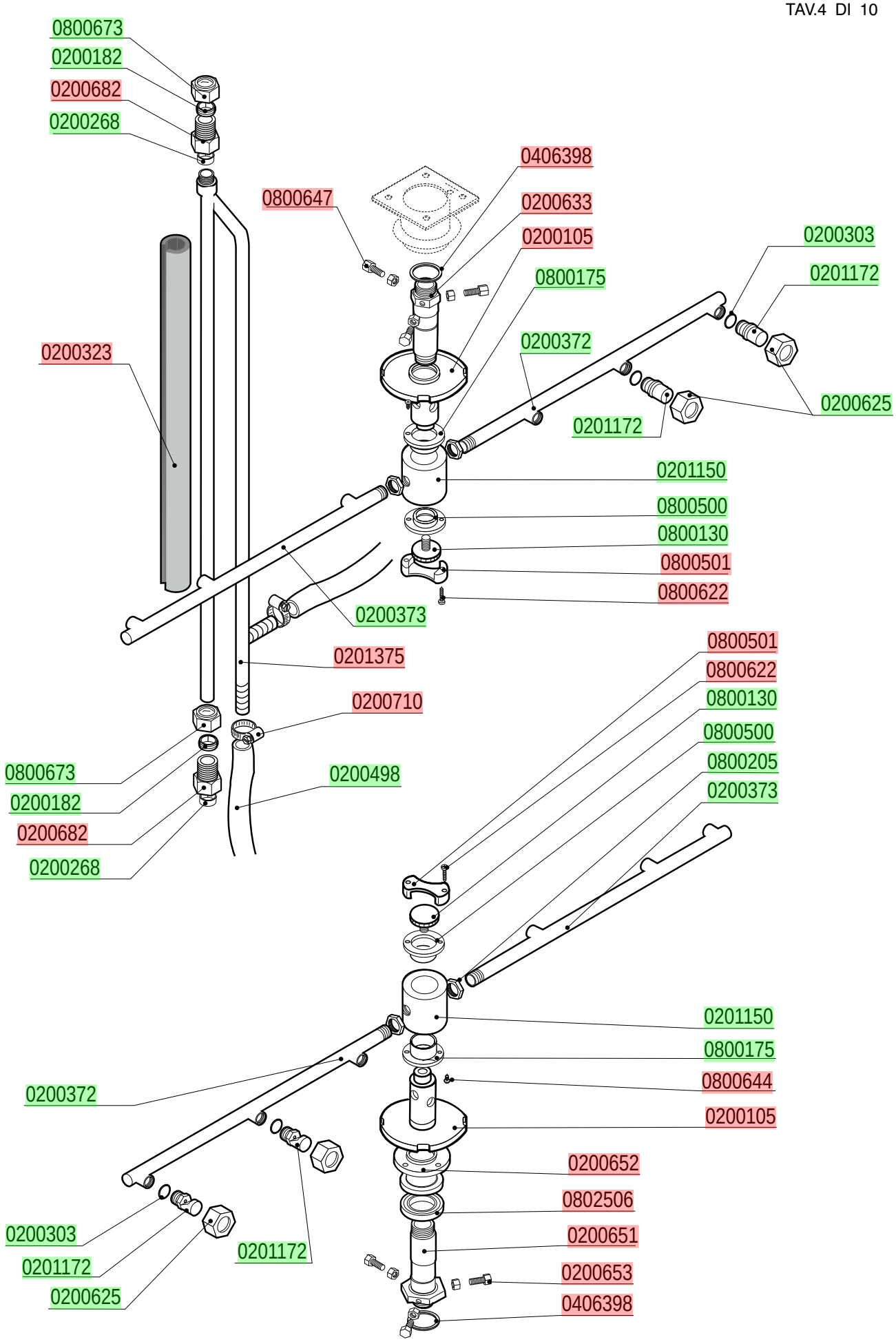

lamber	GRUPPO BOILER DISTRIBUZIONE ACQUA SURCHAUFFEUR - BOILER - BOILER	MOD. **LP31-L**	TAV. **5 B** ED. 07/2006

TAV. 5 DI 10

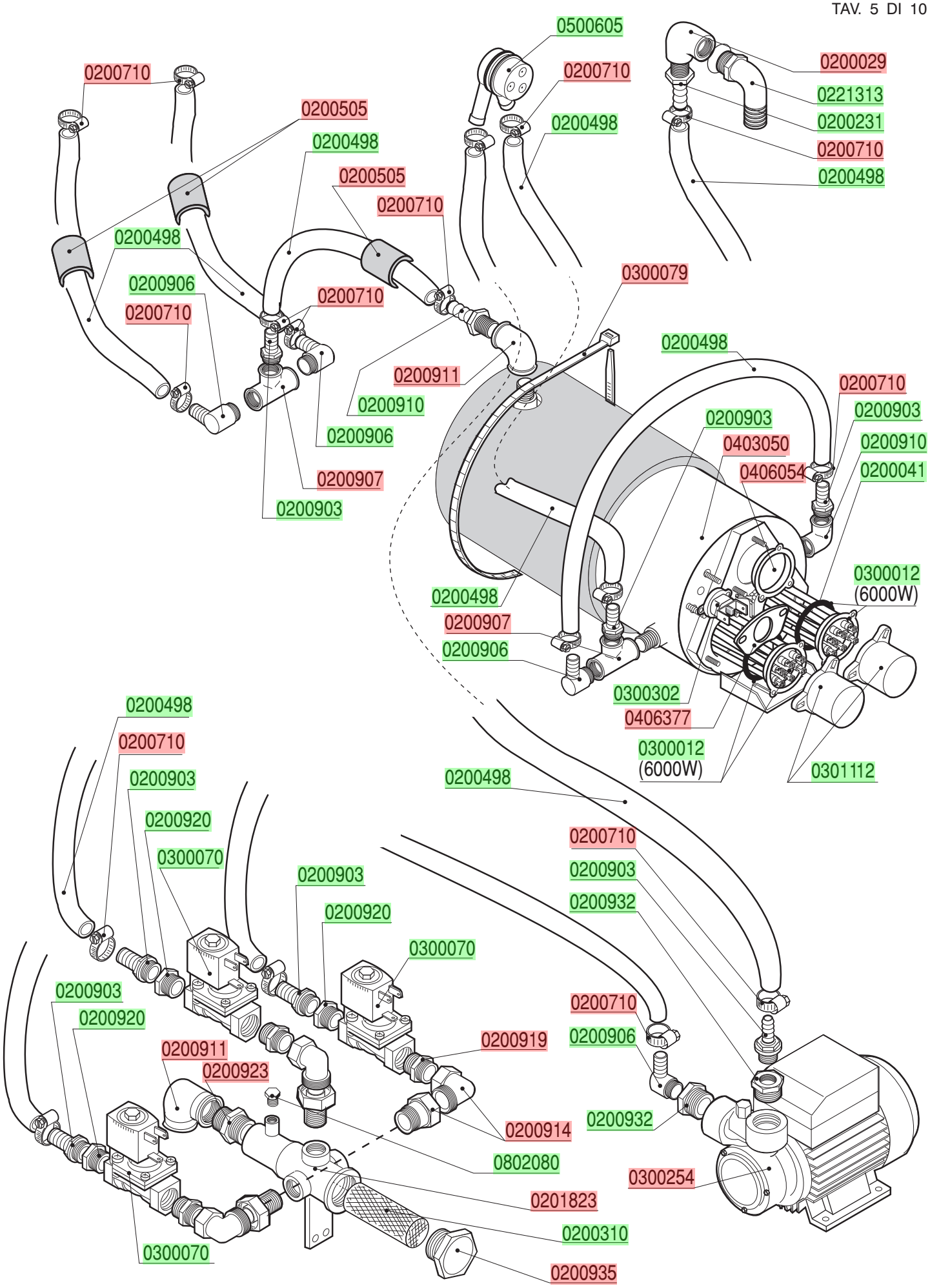

lamber	QUADRO ELETTRICO - TABLEAU ELECTRIQUE CONTROL BOX - SCHALT-TAFEL - CAJA ELÉCTRICA	MOD. **LP31-L**	TAV. **6 B** ED. 07/2006

TAV. 6 DI 10

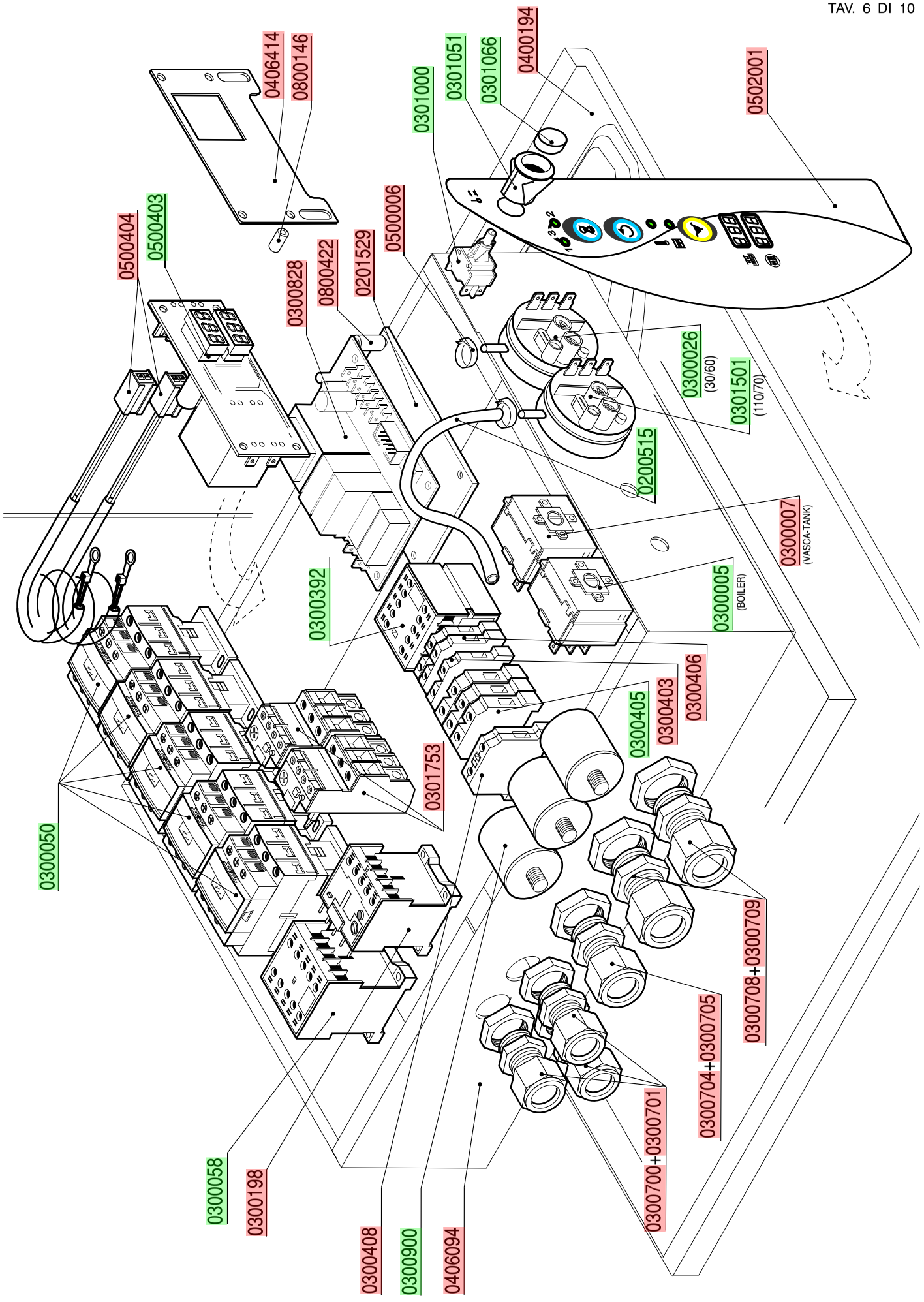

lamber	SPORTELLO - PORTE DOOR - TÜR - PUERTA	MOD. **LP31-L**	TAV. **7 B** ED. 07/2006

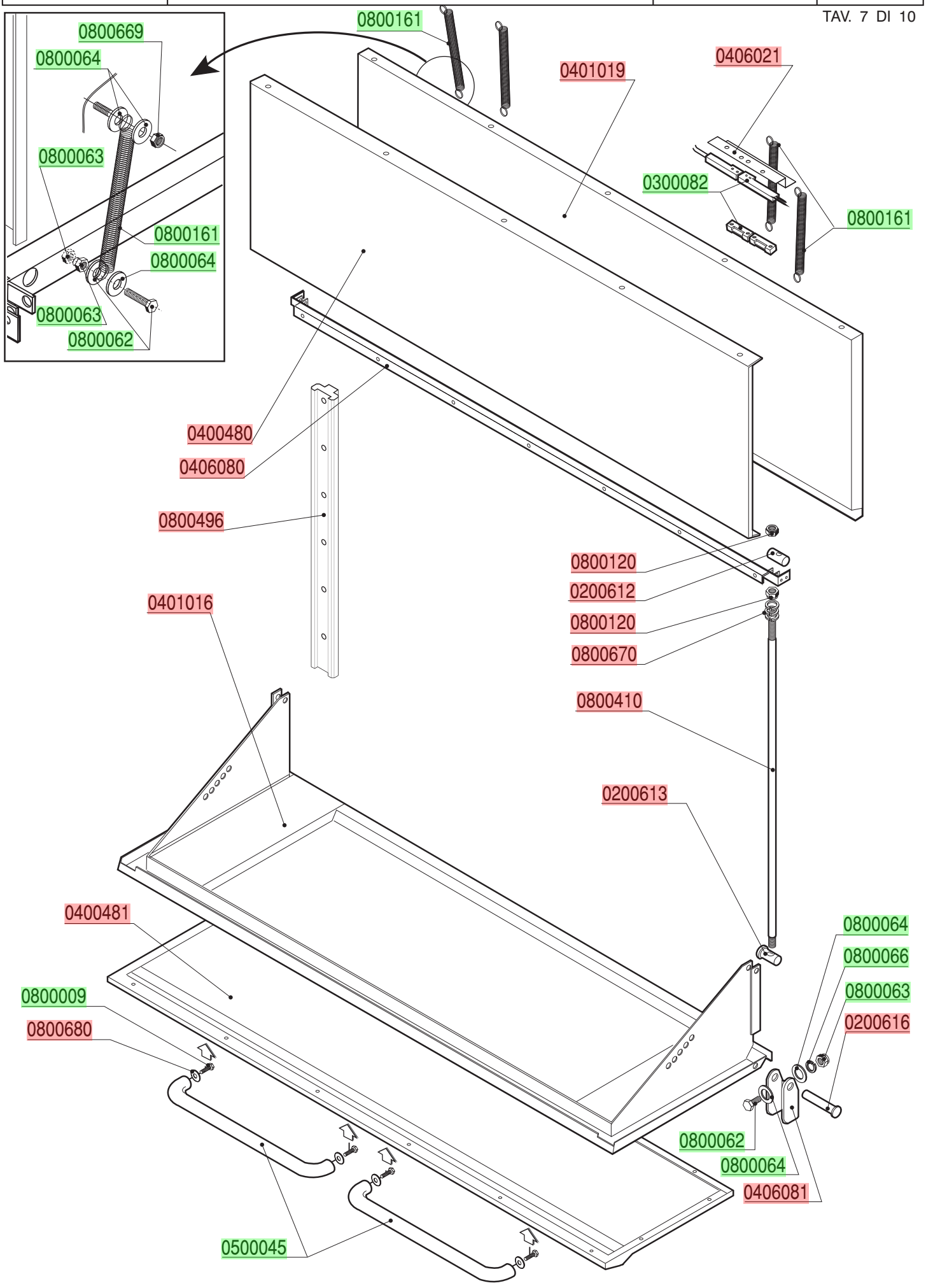

lamber	GUIDE E FILTRI - GLISSIERE ET FILTRES SLIDE AND FILTERS - KORBFÜHRUNG UND FILTER GUÍA CESTO Y FILTRO	MOD. **LP31-L**	TAV. **8 B** ED. 07/2006

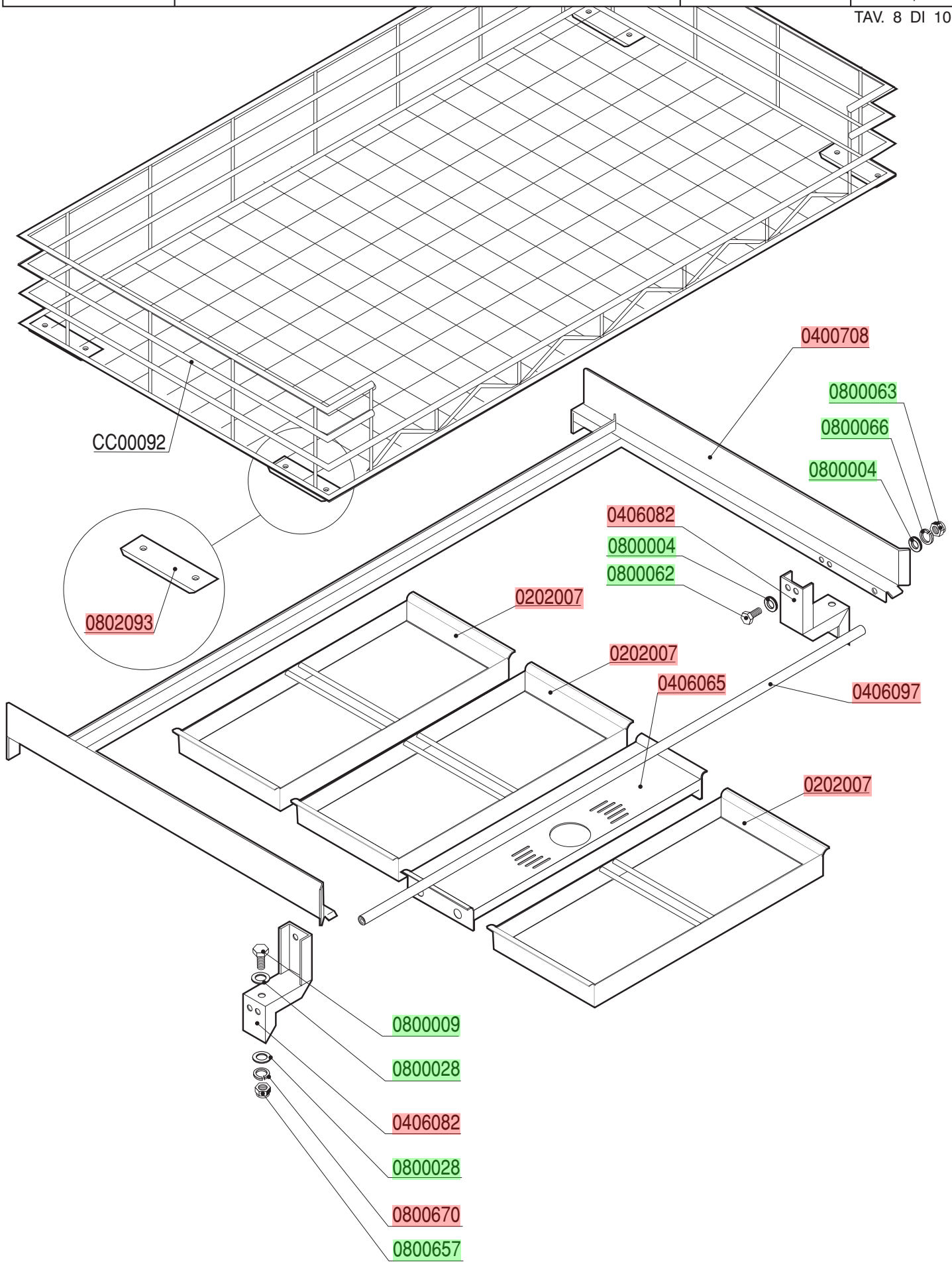

lamber	BASAMENTO - SOCLE BASE - SOCKEL - BASAMENTO	MOD. **LP31-L**	TAV. **9 D** ED. 07/2006

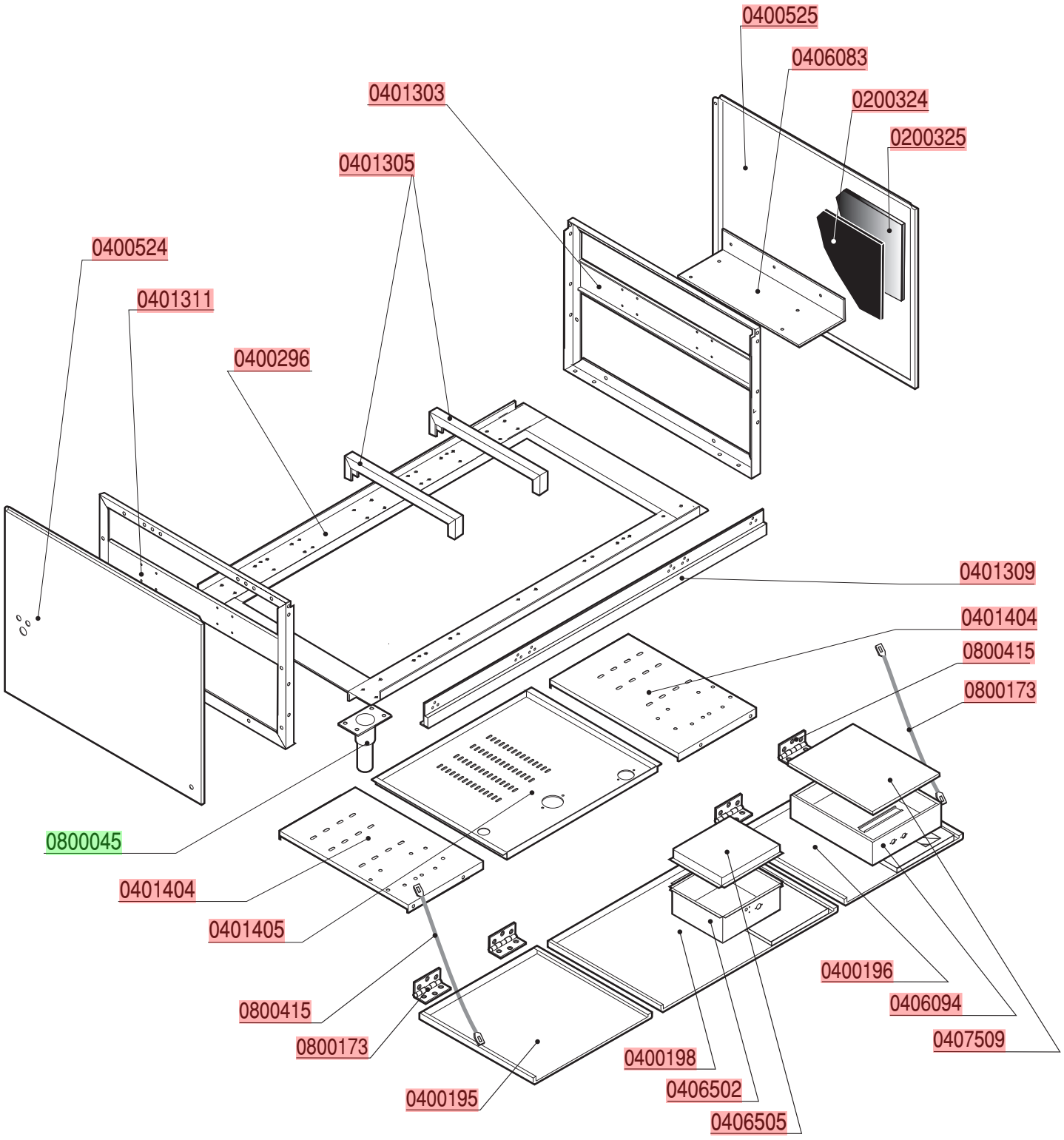

lamber	CARROZZERIA CAPOTTA - CARROSSERIE CAPOTE HOOD - KARROSSERIE HAUBE - CARROCERÍA	MOD. **LP31-L**	TAV. **10 B** ED. 07/2006

