RECAMBIOS
MSP-117-2RC
4/09/2008

COD. 148111121000

N.	CODIGO	DENOMINACION	CANTIDAD
1	6003010326	DESAG COMPL 3/4 GRIS+TUERCA	1
2	6003010262	TAPON DESAGÜE DE 3/4 CIEGO	1
3	6003010327	JUNTA GOMA DESAGÜE 3/4	1
4	M181010405	ENCIM.MSP-117-R C/PETO 2006	1
5	M109170862	PROT.ENCIM.TRAS.MSP-117R 2006	1
6	6033090086	JUEGO TAPETAS ENCIM.ZAMAK	1
7	M109050529	SOP.SUP.PUERTAS MSP117R 2006	1
8	6007050017	PATA REGULAB ARM GASTRO	4
9	6025050010	TORN 4.8x25 ZINC DIN 7981	16
10	M169010088	PUERTA MSP/MSN 2006 AP.IZDA	1
11	6045010115	BURLETE 460X580 UR-260 MSP2006	1
12	6003010136	CAJA ALOJAMIENTO MUELLE GRIS	1
13	6033010100	BIS.TRS1D DOBL MUELLE DV-2608	1
14	M169090003	JGO.BISAG.APERT.IZDA MSP COMPLETO	1
15	M177010070	CUAD.MAND. MSP-R FAGOR 20006	1
16	6025210009	ARANDELA ALA ANCHA M6 INOX	3
17	6021130010	PILOTO RECTAN.AMBAR LUM.FAGOR	1
18	6033090064	EJE30x10VARIL INOX ROSC.INT M6	1
19	6021390006	MANG 3X1X2500 BL. SCHUKO 3T	1
21	6023010418	PEG.105x220 CUADR.REMOT FAGOR	1
22	6007020002	TUBO CAPILAR 2x0,8 MM.INT	1
23	6003050038	GAVETA T.F. SNACK 2006	1
24	6007170421	PERFIL EN U A 422 90º MSP 2006	4
25	6007170420	PERFIL EN U A 545 90º MSP 2006	2
31	6021130001	INT.BIP.AMB.O/I CONTAC.REFORZ.	1
32	6021350018	TERMOS REFRI CAREL PYCO1RN515	1
33	6021410034	INST.ELECT.MESAS REMOTAS REFRI	1
34	M171010071	UD.EV.MSP117169 2006	1
35	6029010088	BAT.6T3R330A4SMFP06 C/TUB PIN	1
36	M109050033	PROT SONDA 175x49	1
38	M109170829	BASE PATAS MSP/FMP/MMC NUEVA	1

39	6003010033	DESA.1/2 PULG.CUELL CORT+TUERC	1
40	6003010377	SOPORT.PARRILA 3NIVELES	4
41	6027010079	PARRIL.405X460 EXTREM.MSP2006	1
42	M171010065	GAVET+REJILL+VENTILAD MSP-2006	1
43	6021050001	VENTIL.EVAPOR.5W ARO/TIRO FORZ	1
44	6003010035	REJILLA PROTECCION VENTILADOR	1
45	6033010098	SOP.BISAG.DV2607 INF IZQ.	1
46	6025090027	TORN M6X10 INOX EXAGONAL	2
47	6025050073	TORN.4.8X32 INOX DIN 7982	3
48	6003010417	TUBO DESAG.BUFLEX D.INT=17MM	1
49	6007170513	PERFIL EN U A 408mm 90º	2
50	M109050277	CREMALLERA MARCO MSP-MFP CAJ	2
51	M109050278	CREM.IZDA.RESP MSP-CAJ	2
52	M169120097	CAJON MSP 1/2 GAMA 2006	2
53	6045010118	BURLETE 460x265 CAJON 1/2 MSP	2
54	6033050007	GUIA ACERO L450 BRILLO (JUEGO)	2

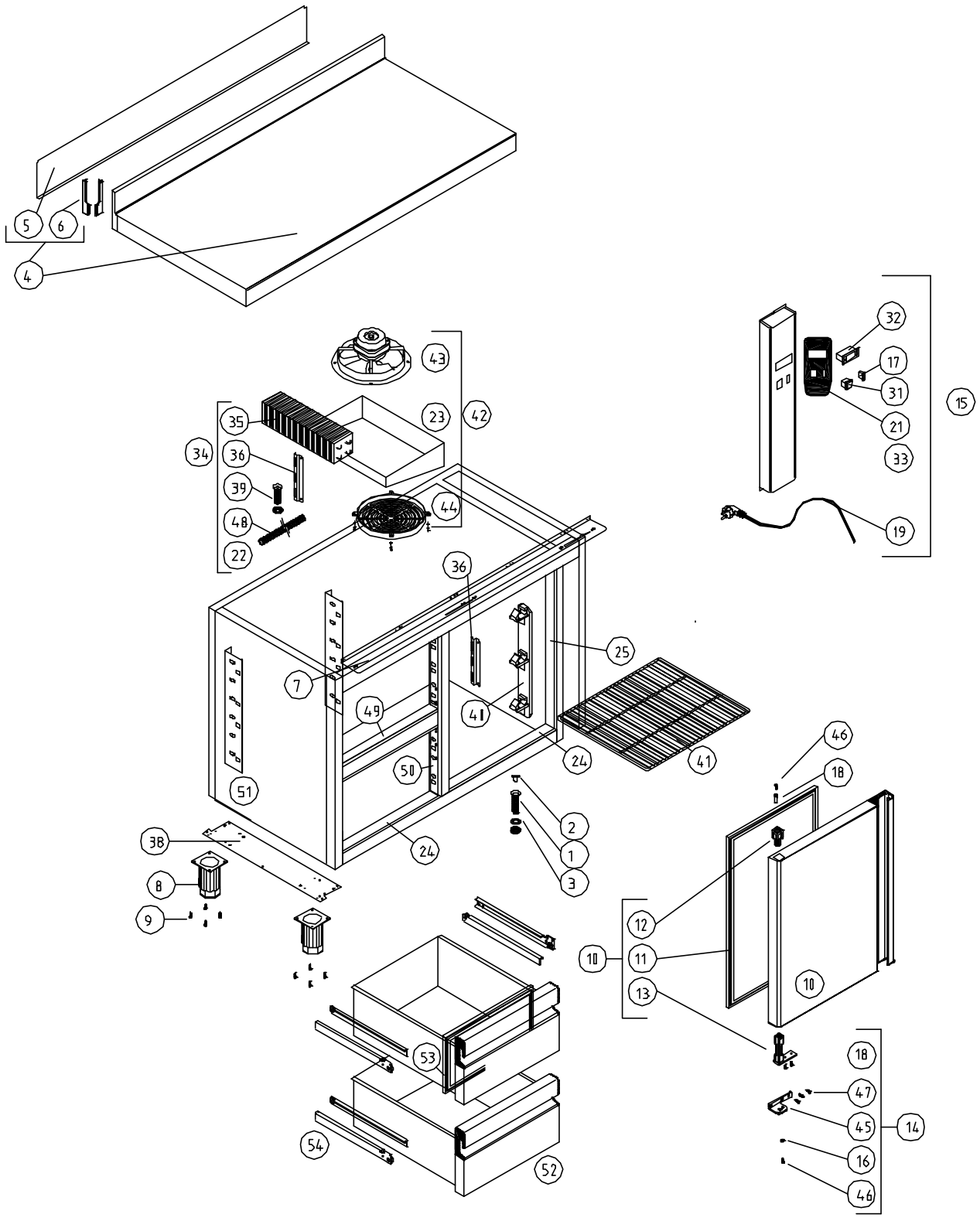

M1 MESAS FRÍAS				COD. PIEZA: 148111121000
COTAS SIN TOLERANCIA DIN 7168-f			Material: MATERIAL ESPESOR	SUSTITUYE A: .
			Acabado: ACABADO	SUSTITUIDO POR: .

ANGULAR	GRADO TOLERANCIA	FINO	MEDIO	GRUESO
	HASTA 1l mm	±1°		±1° 30'
	MAS DE 1l A 5l mm	±30'		±5l'
	MAS DE 5l A 120 mm	±20'		±25'
	MAS DE 12l A 4ll mm	±1l'		±15'
	MAS DE 4ll mm	±5'		±10'

LINEAL	GRADO TOLERANCIA	FINO	MEDIO	GRUESO
	HASTA 3 mm	±0,l5	±l,ll	±0,15
	MAS DE 3 A 6 mm	±0,l5	±l,ll	±l,2l
	MAS DE 6 A 3l mm	±0,ll	±l,20	±l,5l
	MAS DE 3l A 120 mm	±0,15	±l,30	±l,8l
	MAS DE 12l A 4ll mm	±l,2l	±l,5l	±1,20
	MAS DE 4ll A 1l00 mm	±l,3l	±l,80	±2,ll
	MAS DE 1l00 A 2ll0 mm	±l,5l	±1,2l	±3,ll

COMÚN A

MODELO	Ud.	MODELO	Ud.	MODELO	Ud.	MODELO	Ud.	MODELO
MSP-117-2RC	1							

A4	Nombre	Fecha	FAGOR FABOFRI
Dibujado	JJVM	4/09/2008	
Modificado	.	.	
Escala 1:22	RECAMBIOS MSP-117-2RC		Código máquina: CODIGO