SAGI - ARMADIO REFRIGERATO 218 CM CON PIANO REFRIGERATO
QL21RPR - 20-04-2009 » 11-09-2013

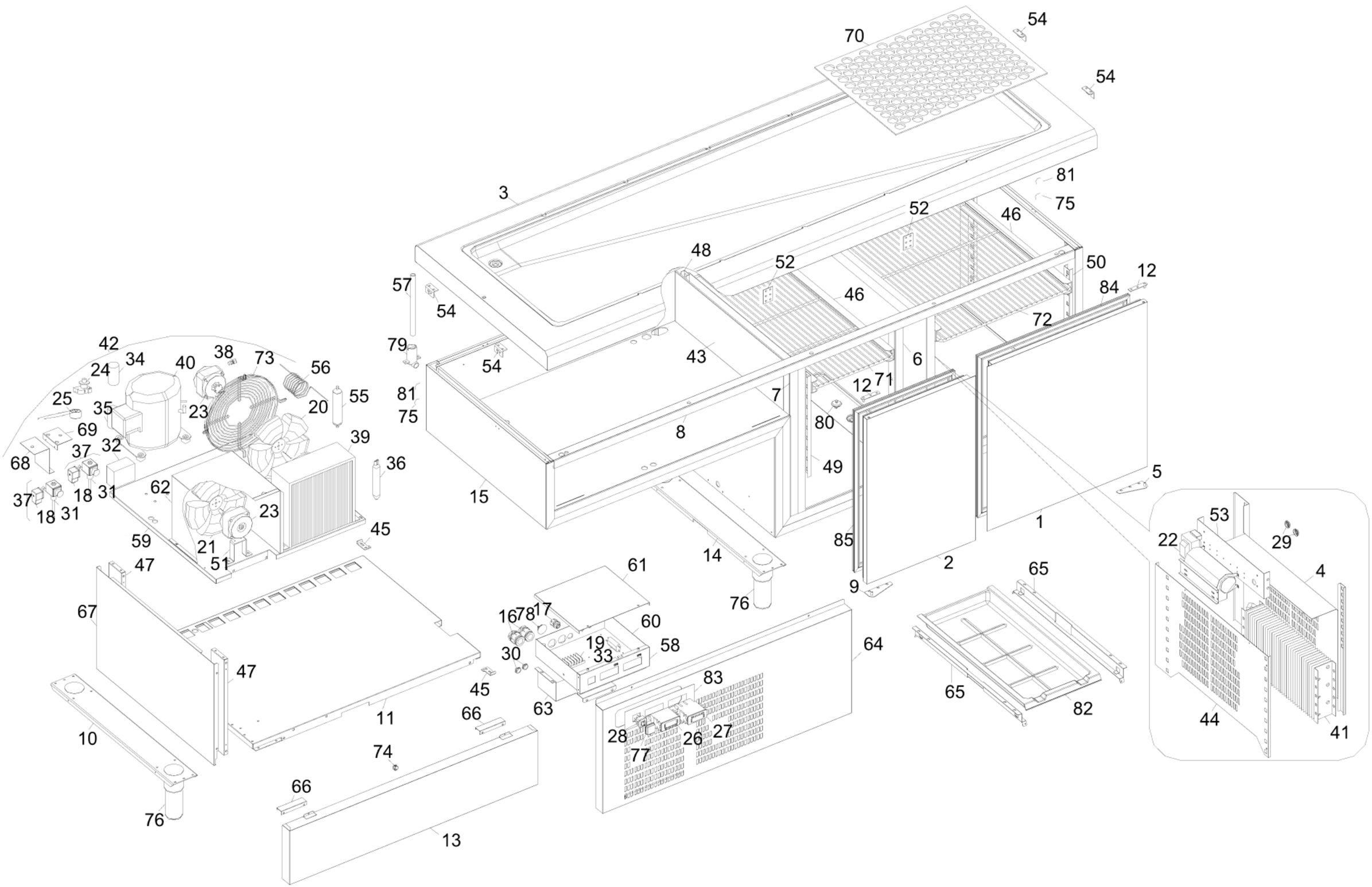

SAGI - ARMADIO REFRIGERATO 218 CM CON PIANO REFRIGERATO
QL21RPR - A000530-GRUPPO ALZATE DI DISTRIBUZIONE - 20-04-2009 » 11-09-2013

