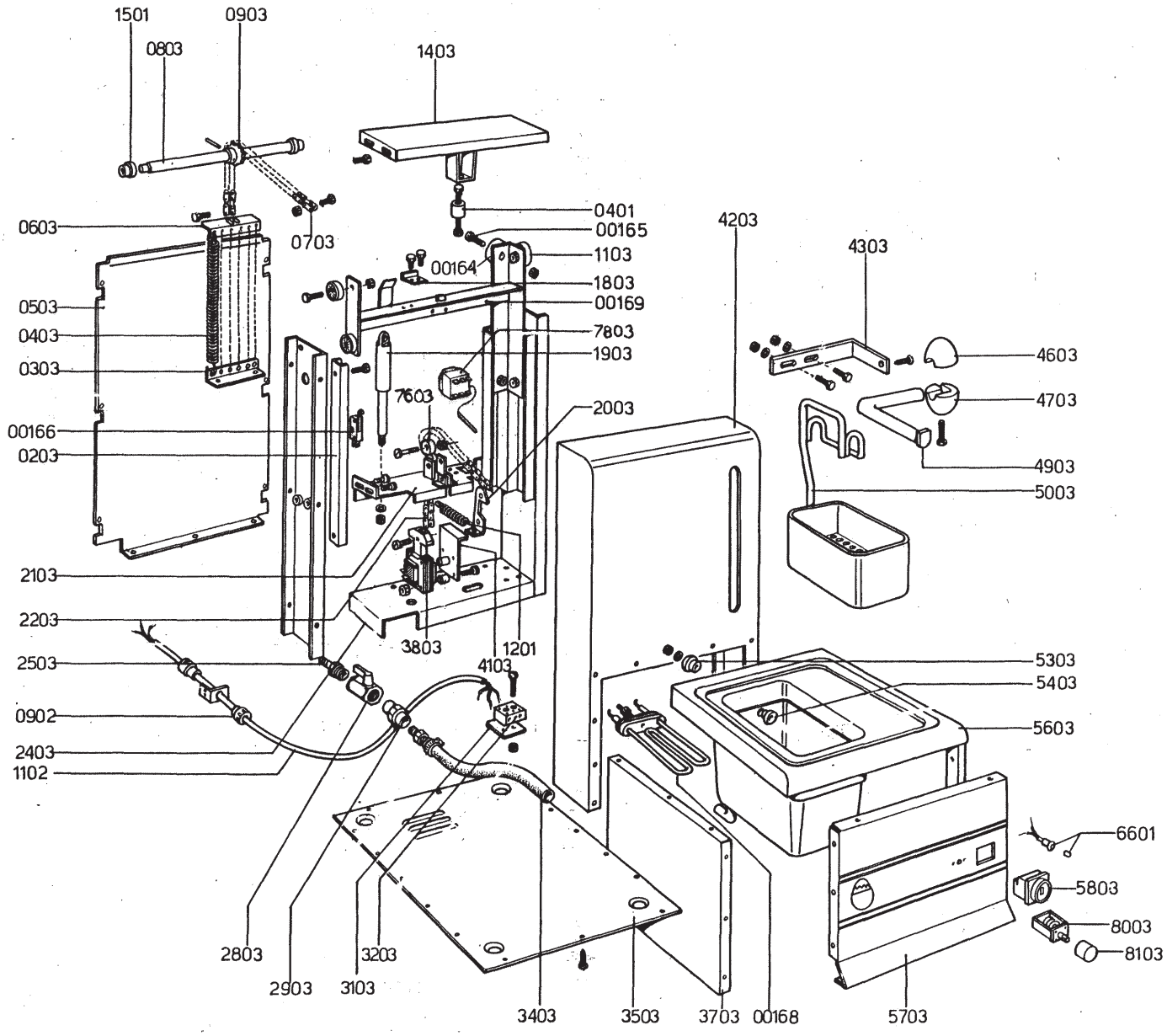
1501
0903
0803
1403
0603
0703
0401
00165
1103
00164
1803
00169
0503
7803
0403
1903
0303
7603
2003
00166
0203
2103
2203
3803
1201
4103
2503
0902
2403
1102
2803
2903
3203
3103
3403
3503
3703
00168
5703
4203
4303
4603
4703
4903
5003
5303
5403
5603
6601
5803
8003
8103

CODICI RICAMBIO PER FINITO / SPARE PARTS FOR THE FINISHED PRODUCT

Aggiornato al/Updated to 27/11/17

Artic./Item	Descrizione/Description	Modello/Model
040012	**BOLLIUOVA - CAPACITÀ 12 UOVA** **EGG BOILER - 12 EGGS**	**ER12/0**

Cons./Recom.	Pos./Posit.	Ricambio/Replacement			Prezzo/Price List
	00000401	RC00000401	PIEDINO IN GOMMA SEF-TS-IR	RUBBER FOOT	4,08
	00000403	RC00000403	MOLLA ER - CPE	SPRING	4,86
	00000703	RC00000703	CATENA PER MOLLE ER-CPE	CHAIN FOR ER-CPE SPRINGS	9,50
	00000903	RC00000903	PIGNONE	COG WHEEL	12,03
	00001103	RC00001103	CUSCINETTO	BEARING	6,18
	00001201	RC00001201	MOLLA PER SE-SEL-SG	SPRING	4,74
	00001501	RC00001501	BOCCOLA IN BRONZO SE	BRONZE BUSHING SE	4,97
	00001803	RC00001803	FERMO	CATCH	8,38
	00001903	RC00001903	AMMORTIZZATORE ER	SHOCK ABSORBER	118,28
	00002003	RC00002003	GANCIO ER-CPE	HOOK ER-CPE	22,84
	00002203	RC00002203	CATENA PER MAGNETE ER-CPE	CHAIN FOR ER-CPE MAGNET	6,84
	00002503	RC00002503	PORTAGOMMA PER BOLLIUOVA	SEAL HOLDER FOR EGG BOILER	7,28
	00002803	RC00002803	RUBINETTO ER	COCK ER	21,74
	00002903	RC00002903	RACCORDO BOLLIUOVA	CONNECTION ER	6,84
	00003103	RC00003103	BASETTA MORSETTIERA	BASE FOR CONNECTING BLOCK	4,74
	00003203	RC00003203	MORSETTIERA WEIDMULLER 1952.2	CONNECTING BLOCK	14,24
	00003403	RC00003403	TUBO SCARICO	DRAIN PIPE	7,50
*	00003803	RC00003803	ELETTROMAGNETE ER-CPE	ELECTROMAGNET	57,15
	00004603	RC00004603	POMELLO SUPERIORE	KNOB UPPER PART	45,24
	00004703	RC00004703	POMELLO INFERIORE	KNOB LOWER PART	45,24
	00005003	RC00005003	CESTELLO ER	BASKET ER12/0	81,65
	00005403	RC00005403	PASSAVASCA BOLLIUOVA	EGG BOILER DRAIN RING NUT	21,84
*	00005803	RC00005803	TIMER ER	TIMER ER	125,01

L'azienda si riserva il diritto di apportare ulteriori aggiornamenti senza preavviso. / The data may be updated without prior warning

Artic./Item	Descrizione/Description	Modello/Model
040012	**BOLLIUOVA - CAPACITÀ 12 UOVA** **EGG BOILER - 12 EGGS**	**ER12/0**

Cons./Recom.	Pos./Posit.	Ricambio/Replacement			Prezzo/Price List
	00007603	RC00007603	ROTELLA ER	WHEEL	9,60
*	00007803	RC00007803	TERMOSTATO DI SICUREZZA ER	SAFETY THERMOSTAT ER	39,95
*	00008003	RC00008003	COMMUTATORE ER DIODO	COMMUTATOR	281,79
	00008103	RC00008103	MANOPOLA COMMUTATORE ER	COMMUTATOR KNOB	6,62
	00090000	RC00090000	MOLLA PER BULBO FR P60	SPRING FOR BULB FR P60	3,87
	00164000	RC00164000	CUSCINETTO A SFERE SKF 6300	BEARING	5,91
	00165000	RC00165000	PERNO PER CUSCINETTO	BEARING PIN	4,49
*	00166000	RC00166000	MICROINTERRUTTORE	MICROSWITCH	16,44
*	00168000	RC00168000	RESISTENZA ELETTRICA ER	HEATING ELEMENT ER	62,02
	00169000	RC00169000	ASS. ANGOLARE ER12	ANGLE ASSEMBLY ER12	48,65
*	01782000	RC01782000	LAMPADA SEGN.NEON FASTON VERDE 230V	GREEN NEON LAMP 230V	6,09
*	01783000	RC01783000	PORTALAMPADA TRASPARENTE D10	TRANSPARENT LAMP HOLDER D10	5,30
	02090000	RC02090000	PONTE DIODI BOLLIUOVA	EGGBOILER DIODES JUMPER	19,20

L'azienda si riserva il diritto di apportare ulteriori aggiornamenti senza preavviso. / The data may be updated without prior warning